Голоса эпохи

Академик И. В. Решетов
Читайте на стр. 9

ЮНОСТЬ · 2017 ОКТЯБРЬ

ЮНОСТЬ

Литературно-художественный и общественно-политический журнал. Выходит с июня 1955 г.

12+

№ 10 (741) 2017

Век двадцать первый

В номере:

Александр КЛИМОВ-ЮЖИН: «Из синих вод выхожу молодой» • Академик Игорь РЕШЕТОВ: «Руки хирурга должны излучать энергию! И тогда все будет получаться…» • ГИММЛЕР, как знают историки фашизма, слова «украинцы» не терпел, только «галичане» • «Парус» — любимая песня студентов истфака МГУ конца 50-х годов • Клоуны писателя Леонида БЕЖИНА • Элина СУХОВА: «Потому что зачем самец?» • Армейские будни и праздники Алексея ЛЕСНЯНСКОГО • Когда-то кулаки и зажиточные вступали в социалистическое соревнование • Комедийный детектив с приятным финалом Владимира КАЧАНА • Когда корабль приобретает статус космического тела и медитирующие функции • Классик английской литературы Томас ХАРДИ и Роберт Джей АРТУР — младший сошлись в этом номере • Чеховские герои и театральный коллектив «Дирижабль» из МГУ • Современность классика: Евгений ЧИРИКОВ • В детективе будни уголовного розыска • В зеленом портфеле антикризисное эссе • Галка ГАЛКИНА: «Не имею права скрывать от общественности перлы и адаманты российской словесности» • Проказник ГЕО: «Хорошо бы спросить автора, что он вообще и в принципе сказать хотел?»

9 770132 203600

Поэты России

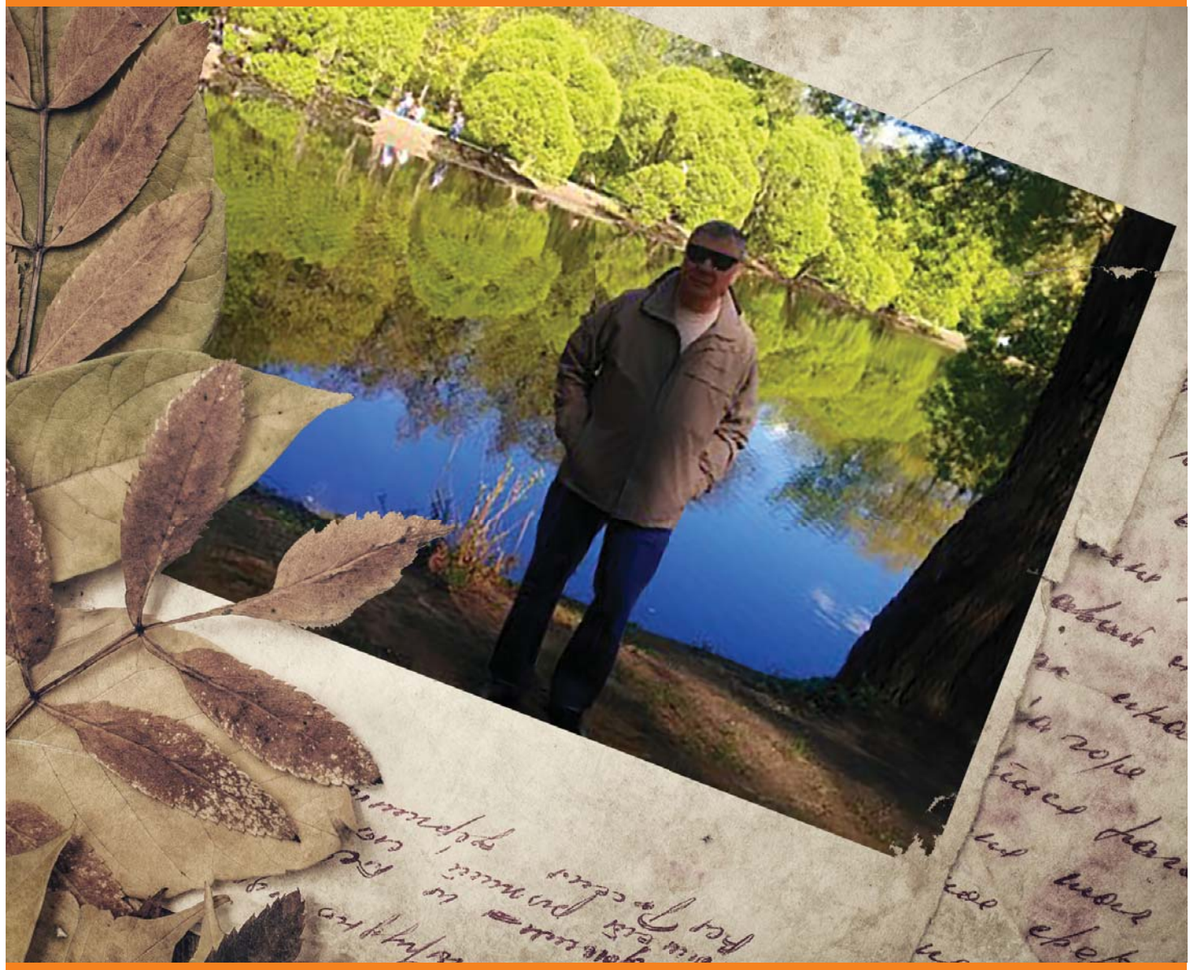

Александр Климов-Южин
Читайте на стр. 4

20-я комната

Театр «Дирижабль»
Читайте на стр. 90

ЮНОСТЬ

Литературно-художественный и общественно-политический журнал **№10 (741) 2017**
Выходит с июня 1955 г.

«ЮНОСТЬ» © С. Красаускас. 1962 г.

Учредитель — трудовой коллектив редакции журнала «Юность».

«ЮНОСТЬ» — зарегистрированный товарный знак, являющийся собственностью трудового коллектива редакции журнала «Юность».

Выпуск издания осуществляется при финансовой поддержке Федерального агентства по печати и массовым коммуникациям.

подписной индекс **71120**

ISSN **0132-2036**

Наша почта: **unost-contact@mail.ru**
Наш сайт: **http://unost.org**
Страница на «Фейсбуке»:
https://www.facebook.com/unost

Главный редактор
Валерий ДУДАРЕВ

Редакционный совет:

Ильдар АБУЗЯРОВ
Лев АННИНСКИЙ
Зоя БОГУСЛАВСКАЯ
Анна ГЕДЫМИН
Сергей ГЛОВЮК
Борис ЕВСЕЕВ
Тамара ЖИРМУНСКАЯ
Михаил ЗАДОРНОВ
Елена ИСАЕВА
Валерий КОЗЛОВ
Владимир КОСТРОВ
Нина КРАСНОВА
Татьяна КУЗОВЛЕВА
Евгений ЛЕСИН
Георгий ПРЯХИН
Владимир РАДЧЕНКО
Ольга РЫЧКОВА
Елена САЗАНОВИЧ
Александр СОКОЛОВ
Борис ТАРАСОВ
Елена ТАХО-ГОДИ
Олег ТОЛКАЧЕВ
Игорь ШАЙТАНОВ
Андрей ШАЦКОВ

Редакционная коллегия:

главный художник
Наталья ГОРЯЧЕНКОВА

заведующая отделом литератур народов России и СНГ
Марианна ДУДАРЕВА

заведующая отделом критики
Елена МАКСИМОВА

заведующая отделом культуры
Татьяна МАХОВА

заместитель главного редактора, заведующий отделами прозы и поэзии
Игорь МИХАЙЛОВ

заведующий отделом зарубежной литературы
Евгений НИКИТИН

заведующая отделом молодежи
Анастасия ПОПОВА

консультант главного редактора
Евгений САФРОНОВ

заместитель главного редактора, ответственный секретарь
Светлана ШИПИЦИНА

В номере:

Поэзия

Александр КЛИМОВ-ЮЖИН 4

Элина СУХОВА 36

Проза

Леонид БЕЖИН

ФИЛ И ФОБ Маленькая повесть 17

Алексей ЛЕСНЯНСКИЙ

ГАМЛЕТЫ В ПОРТЯНКАХ Роман. Продолжение 40

Владимир КАЧАН

ПОХИЩЕНИЕ И НАКАЗАНИЕ

Комедийный детектив с приятным финалом. Продолжение 57

Голоса эпохи

Академик Игорь РЕШЕТОВ:

«ОЧЕНЬ СИЛЬНЫЕ БЫВАЮТ ЭМОЦИИ, КОГДА УВОДИШЬ БОЛЬНОГО ОТ НЕМИНУЕМОЙ СМЕРТИ»

Беседу вели Марианна и Валерий Дударевы 9

Страницы Льва Аннинского

ЗАМЕТКИ НЕИСТОРИКА

СЛАВЯНОКОС Продолжение 14

ЗАМЕТКИ НЕМУЗЫКАНТА

«БЕЛЫЙ ПАРУС НАД НАМИ» 16

Как беден наш язык!

КЛЮЧИ ЧТЕНИЯ

Марианна ДУДАРЕВА

ПОЧЕМУ ЧЕЛН ЧЕРНЫЙ? 79

Национальные образы мира

ЧЕКАН ДУШИ

Эльчин ЭФЕНДИЕВ

ГОЛОВА Роман. Продолжение 70

Заведующий редакцией
Игорь РУТКОВСКИЙ

Отдел юмора
Генрих ПАЛОЯН

Редактор-корректор
Юлия СЫСОЕВА

Верстка и оформление
Ольга МАЛЬЦЕВА

Фотокорреспондент
Антон ШИПИЦИН

Главный бухгалтер
Алла МАТЮХИНА

Финансовая группа
Лариса МЕЛЬНИКОВА

Заведующая отделом рукописей
Ирина УШАКОВА

Интернет-версия
Максим ПОПОВ

Дежурные по редакции
Людмила ЛОГАЧЕВА
Татьяна СЕМЕНОВА
Татьяна ЧЕРЫГОВА

Администратор
Зинаида ПОТАПОВА

Былое и думы

Борис КАТАЕВ

НА ХЛЕБОЗАГОТОВКАХ Вступление Владимира Катаева **53**

20-я комната (от пятнадцати и старше)

Ирина МОНИСОВА, Наталья КОЛЬЦОВА

НА ПОДМОСТКИ КАК НА КАФЕДРУ **90**

Иноземный сюжет

РУБРИКУ ВЕДЕТ ЕВГЕНИЙ НИКИТИН

Роберт Джей АРТУР — младший

ИНДУЛЬГЕНЦИЯ ОТ НЕГУ МА Перевод Евгения Никитина **81**

Томас ХАРДИ

ГРУСТНЫЙ ГУСАР ИЗ НЕМЕЦКОГО ЛЕГИОНА

Новелла. Перевод Юрия Сенчурова **84**

Наследие

Евгений ЧИРИКОВ

ЮНОСТЬ Роман. Продолжение **94**

Творческий конкурс

Рита КРАВЧЕНКО Краснодарский край **105**

Зулкар ХАСАНОВ Калуга **109**

Софья АГАЧЕР США **112**

В конце концов

ДЕТЕКТИВ НА НОЧЬ

Валерий ИЛЬИЧЕВ

ЖЕСТОКИЕ ИГРЫ Очень опасная повесть. Продолжение **118**

ЗЕЛЕНЫЙ ПОРТФЕЛЬ

Илья КРИШТУЛ

АНТИКРИЗИСНОЕ ЭССЕ **124**

ДО ВОСТРЕБОВАНИЯ

Галка ГАЛКИНА

ИЗ КВАНТОВОГО АПОКАЛИПСИСА С ЛЮБОВЬЮ! **126**

ОКОЛОЛИТЕРАТУРНАЯ КРИТИКА

Проказник ГЕО

КАК ВАС, БАТЕНЬКА, ПОНИМАТЬ ПРИКАЖЕТЕ? **127**

Коллаж на первой странице обложки
Настасьи Поповой.

Лиц. Минпечати № 112.

Адрес редакции:
Москва, ул. 1-я Тверская-Ямская, д. 8, стр. 1.

Для почтовых отправлений:
125047, Москва, а/я 182, «Юность».

Тел.: **+7 (499) 251-31-22,**
+7 (499) 250-83-98,
+7 (499) 250-40-72,
тел./факс: **+7 (499) 250-40-60**

Рукописи не рецензируются и не возвращаются.
Авторы несут ответственность за достоверность предоставленных материалов. Мнения автора и редакции могут не совпадать.
При перепечатке материалов ссылка на журнал «Юность» обязательна.

Отпечатано в ООО «Типография «Миттель пресс»
Москва, ул. Руставели, д. 14, стр. 6.
Тел./факс: +7(495) 619-08-30,
+7(495) 647-01-89
E-mail: mittelpress@mail.ru
Тираж 6 500 экз. Формат: 60x84/8
Заказ №

Александр КЛИМОВ-ЮЖИН

Александр Климов (псевдоним Климов-Южин) родился в 1959 году, Южа. Советский и российский поэт. Первая книга стихов вышла в 1989 году. Лучший автор журнала «Новый мир» за последние тридцать лет.

Ранняя весна

Я всё смотрел на ветки голые,
Как месяц начал молодеть.
На почки, крепостью готовые,
Пожертвовав, облиственеть.
И мнились мне почти зелеными,
Ожившими, приюты крон.
На волю пики исступленные
Проклевывались из пелён.
Как быстро развернулись свитками.
Как плоть их клейкая чиста;
С изнанки моложаво нитками
Сквозит нервация листа.
Взлетает тюля край, бессонница,
С балкона настежь дверь в весну.
Когда в беседу липа ломится,
Я знаю — точно не усну.
В такие ночи спать бессмысленно,
И преступление — писать.
Естественней и даже истинно
О ненаписанном мечтать.
В такие ночи спать не хочется —
Горячих дум чертополох,
А поезд бешено проносится,
Гудя меж трех и четырех.
И прочь, и прочии, и прочие.
Состав уносится, гремя...
И первых капель многоточие,
И ударение дождя.

Дождь

Едва-едва, неуловимо,
За каплей капля, зачастил,

Промазал, в точку, снова мимо —
Жесть мелкой дробью окропил.
Чуть всколыхнул листву, забылся,
Забарабанил здесь и там,
В падении утяжелился,
Прошелся гаммой по кустам.
Перекосился от удара,
Гул убыстряя в говорке,
И — ну чесать по тротуарам —
На тарабарском языке.
Его я знал когда-то трошки,
Потом, за засухой, забыл,
Как брызги разбивает в крошки,
А крошку — в водяную пыль.
Как в кипень хлещет с водостоков,
И выплывают пузыри
На перекрестные потоки,
И лопаются: раз, два, три.
Разит карниз, тиранит крыши,
Преображая рокот в рев,
Рвет театральные афиши
И объявленья со столбов.
Вдруг обрывается, и плети
Безвольные на полпути
Подрезаны, и в лужах дети
Спешат свободу обрести.
.....
Шел сумеречный час девятый.
Дождь кончился, и на балкон
Я вышел, воздух напоен
Был свежестью и ароматом,
Арбузной корки источал
Благоуханье, лист сверкал
Умытой мякотью, навстречу
Тянулись ветви, дробно с них
В жесть ударяло, в целом вечер
Был неправдоподобно тих.
Он смутной линией сюжета
Отчасти мне напоминал
Фрагменты из другого лета,
Где руки я твои держал
В своих руках, соприкасались
Гребенки влажные ресниц...
И так же капли вниз срывались
С ветвей, срывались капли вниз.

Первый дом

Пройдя покосом меж скирдами,
Урочищу наперерез,
Мы входим тихими стопами
В мугреевский, положим, лес.
И разбредаемся: кто бровкой

По краешку, кто напрямки,
Привычной рекогносцировкой,
Наметывая путь с руки.
Мы ходим хитрыми кругами,
Благословляя древостой;
Спина исчезнет за кустами,
Мелькнет плечо за берестой.
То треск сухой, то сотоварищ
Пространство криком огласит
До сокровенных обиталищ,
Где сердце леса в чаще спит.
И эхо вторит, отголоском
Снимает комаров из ям,
Делянки обегает кроссом,
Уходит в землю по корням.
Тропинка, гать. — «Ты где?» — «Да здесь я!»
К шлепкам прилипла мошкара.
Здесь стадо через мелколесье
Комолый бык провел с утра.
Так кружим — люди, скот и звери.
На сбегах бьется Божий стяг,
Скрипят невидимые двери
В бор, чернолесье, березняк.
Мы вновь к тебе заворотили,
Наследственностью хромосом
Мы помним все, мы не забыли
Тебя, наш добрый первый дом.
В твоих зеленых анфиладах
Играют зайчики на пне,
Грибок торчит из-под отпада,
И тень смуглеет на сосне.
За третьим часом осторожно
Грибниц раскручивая нить
(А заодно — свою, возможно),
Пора, услышу, уходить.
И прободав хитросплетенья,
Как дар, тенету на лице
Несу на свет преображенья,
Он, как положено, в конце.
Там, где на выходе редеют
И утончаются стволы,
В просветах лоскуты синеют,
И агнцы óблаков белы.

* * *

Море и виноград,
Который нельзя мне —
Вот все, что мне нужно,
Чтобы я — на спине, поплавок — на волне,
Чтобы южно
Цвел миндаль и каштан,
Рокотало и грело;

Чтобы пляж был песчан,
Пусть и галька, чтоб небо синело.
Непривычно ступням,
Неудобно ходить по гальке.
Я не молод, не стар,
Коли грустно, не нужен мне Яр,
И у Тестова,
Вовсе, не нужно селянки.
Только море,
Разве можно при виде его
Думать о смерти?
Море — это легко,
Море — это, как деньги в конверте,
Чтоб поехать на море.
Нет, у моря только о вечном:
Об Овидии, Плинии Старшем...
Не о первом там встречном и поперечном.
Ну а если под солнцем палящим
Набережных Ялты иль Коктебеля?
Не о вечном же в самом деле
Думать, только о настоящем.
С женщин, как макияж,
Сползает замужняя официальность, —
Женщина — это реальность,
Женщина — хит продаж,
Если она у моря.
Впрочем, прошу простить за маленькую ремарку:
Лично вот я им всем предпочитаю кадарку.
Выпью: и с зонтиком кружевным,
В шляпке с вуалью —
Книппер-Чехова, с очень прямой спиною.
Непременно в корсете,
Неизменно с лорнетом
Идет и любуется сизой далью,
Она, и она — эта даль, только и есть на свете.
Так идет она в ботиках, словно посуху в море,
А потом пропадает за дымкою голубою.

* * *

Желтый парашют над Коктебелем,
Киммерийский мрак.
Кучук-Енишар, полынь и сели
Синей глины, справа — Карадаг.

Все мне снится лунная дорожка,
Лодки протекающее дно,
Как мы отпивали понемножку
Из стакана вместе бастардó.

А на местном говорят бастарда,
Губы пей.
Бастардó, Бастарда,

Ну и ладно, —
Им видней.
Расплывалась лунная дорожка,
Где волна чернела за волной,
Пили, целовались понарошку,
Заедали красной бастурмой.

Никогда я не был на Босфоре,
Не забыть мне влажных тех ночей,
Как в ее зрачках мерцало море,
Ты меня не спрашивай о ней.

* * *

Море перетасовывает гальку,
Тащит водоросли — сегодня штормит.
Одинокую сносит чайку
К молу, она покорно парит,
Что-то кричит, но я не слышу.
Солнце зарубцовывает следы
Операционных швов, под тэна крышу
Встаю, много же утекло воды.
Соленостью перемешались волны
Со дна до верха в пятнадцать промиль,
Во мне не более двух, полный
Еще вчера был на пляже штиль.
В стихии есть неизбывная прелесть:
Слышу рокот и ветра вой,
Прибой, как пиво, хмелен, пенен,
Кто-то мне с мола машет рукой.
Плыву, за гребнем вздымается гребень,
Накрывает полностью с головой.
К ней, без рубцов загорел и зелен,
Из синих вод выхожу молодой.

ОТ РЕДАКЦИИ

Дорогие читатели, в рубрике «Голоса эпохи» мы знакомим вас со знаковыми фигурами нашего времени. Да, миновал некалендарный, по выражению Анны Андреевны Ахматовой, XX век, век великий и необычайный, со своей многоголосицей. Но и день сегодняшний дарует нам встречи с людьми смелыми, трудолюбивыми, выдающимися и даже великими. Опираясь на традиции века двадцатого, они создают ценности эпохи нынешней.

У нас в гостях академик РАН, доктор медицинских наук, профессор Игорь Владимирович Решетов.

NOTA BENE

Игорь Владимирович Решетов

О себе

Я, Игорь Владимирович Решетов, родился 29 мая 1964 года в пос. Купянск-Узловой Харьковской области.

Отец: Владимир Дмитриевич Решетов, родился 15 мая 1936 года. Проживает в городе Кропоткине Краснодарского района. Пенсионер, хирург с 50-летним стажем.

Мать: Валентина Григорьевна Решетова, родилась 22 мая 1939 года. Проживает в городе Кропоткине Краснодарского района. Пенсионерка, учительница.

С 1971 по 1981 год учился в средней школе № 4 города Кировакана (Армения) и окончил ее с золотой медалью.

В 1987 году окончил 2-й Московский медицинский институт имени Н. И. Пирогова, работал в Московском научно-исследовательском онкологическом институте имени П. А. Герцена последовательно в должности младшего научного сотрудника (1987–1991), научного сотрудника (1991–1992), старшего научного сотрудника (1992–1996), возглавляя с 1992 года группу микрохирургии — первое специализированное подразделение по пластической микрохирургии в онкологической службе Российской Федерации, реорганизованное в 2000 году в отдел реконструктивно-пластической онкомикрохирургии.

В 1992 году защитил диссертацию на соискание ученой степени кандидата медицинских наук.

2000–2002 годы — руководитель отделения опухолей головы и шеи и реконструктивно-пластической хирургии, 2002–2005 годы — заместитель директора, 2005–2014 годы — руководитель отделения микрохирургии. С мая 2014 года по настоящее время работаю заведующим кафедрой пластической хирургии института профессионального образования ГБОУ ВПО «Первый Московский государственный медицинский университет имени И. М. Сеченова», одновременно возглавляю Научно-образовательный и клинический центр пластической хирургии Первого МГМУ имени И. М. Сеченова.

Имею действующие сертификаты онколога, пластического хирурга, челюстно-лицевого хирурга.

С 2003 года занимаю должность проректора по инновационной работе и заведующего кафедрой онкологии и реконструктивной пластической хирургии ФГОБУ «ИПК ФМБА России».

Для получения новых знаний в области современного управления в 2005 году поступил в Российскую академию государственной службы при Президенте РФ на факультет управления и кадровой политики для получения второго высшего образования. Окончил в 2009 году с дипломом менеджера государственного и муниципального управления.

В 2002 году ВАК присвоила звание профессора.

В 2004 году избран членом-корреспондентом Российской академии медицинских наук по специальности «онкология» (отделение клинической медицины).

Являюсь автором многих совместных разработок между фундаментальными науками и клинической ме-

дициной, что отразилось в 490 публикациях, 6 монографиях и атласах, 61 изобретении и патенте. Под моим руководством выполнены многочисленные научно-исследовательские и опытно-конструкторские работы, завершившиеся созданием новых приборов и инструментов (биомедицинский атомно-силовой микроскоп, диагностический аппаратный комплекс «Паспорт кожи», реконструктивные титановые имплантаты с нанопокрытиями и др.). Ряд из них отмечены международным признанием в Евросоюзе и Великобритании, в частности медалью Британского института патентов и изобретений в 2013 году.

Занимаю должности председателя экспертного совета по хирургическим наукам ВАК, члена совета Российского фонда фундаментальных исследований, являюсь главным редактором международного междисциплинарного журнала «Голова и шея/Head and Neck», заместителем главного редактора журнала «Анналы реконструктивной, пластической и эстетической хирургии», членом редколлегии журнала «Онкология им. П. А. Герцена», членом редколлегии международного журнала Annals of Oral & Maxillofacial Surgery (London, UK). В 2012 году основал Общероссийскую общественную организацию «Федерация специалистов по лечению заболеваний головы и шеи», являюсь представителем Российской Федерации в Международной федерации специалистов по опухолям органов головы и шеи (International Federation of Head and Neck Oncologic Societies IFHNOS), участвую во многих других научных общественных проектах в России и за границей.

С 2014 года являюсь заведующим кафедрой пластической хирургии от ИПО ПМГМУ имени И. М. Сеченова и директором НОКЦ пластической хирургии.

В 2016 году избран академиком РАН.

С 1986 года нахожусь в браке с Людмилой Михайловной Решетовой (родилась 15 апреля 1963 года). Дети: дочь — Ольга Игоревна Решетова-Воропаева (1987 год), дочь — Алена Игоревна Решетова (1989 год), сын — Святогор Игоревич Решетов (2011 год), сын — Дмитрий Игоревич Решетов (2013 год). Есть два внука.

Академик Игорь Решетов: «Очень сильные бывают эмоции, когда уводишь больного от неминуемой смерти»

— Основными профессиями для современной молодежи являются сейчас юрист, экономист, торговый представитель. Иного порой не видят и не хотят видеть.

— Ну да, верно. К сожалению, приходит время чистых ремесленников.

— А как же стать врачом? Как Вы стали выдающимся хирургом, Игорь Владимирович? Вы, которого в народе называют чудо-доктором... О чем Вы мечтали в детстве?

— Мечтал быть, как отец, врачом, он у меня хирург. В детстве передо мной был пример: мама училась в институте, а я часто оставался с отцом, и он брал меня на работу, я видел больницу, видел, как отец писал диссертацию. Так открылся для меня совсем другой мир — и он стал моим! Хотя мой дядя и пытался меня увести в мир физики, инженерии, но я был непреклонен. А на втором курсе университета я уже просто заболел хирургией и сам пошел в больницу, заявил о себе, хотя на меня тогда скептически посмотрели.

— Вы тогда уже основательно готовились к практической врачебной деятельности?

— Я к тому времени прочел всевозможные вузовские учебники по этому направлению, отец выписывал специальные журналы по хирургии, которые я тоже изучал. И на третьем курсе я уже прикоснулся к этому миру, каким-то хирургическим манипуляциям, а на пятом уже сделал операцию под присмотром учителей.

— Но ведь для таких поступков нужна определенная смелость и, думается, выучка? Должна же быть и поддержка старших товарищей...

— Мне повезло в том плане, что сразу после Второго медицинского института я оказался в серьезном научно-исследовательском институте имени П. А. Герцена. Был летний период — время отпусков, но операции-то никто не отменял. Так я и делал все плановые летние операции, весь тот объем, который прописан в плане. И тут возвращается профессор А. С. Мамонтов после отпуска, совершает обход, интересуется, кто делал эти операции. После этого мне поверили, я остался в деле.

— Когда Вы были студентом, потом молодым хирургом, могли ли представить, что станете академиком?

— Впервые я услышал (в таком шуточном ключе для себя), как меня называют академиком медсестры. Меня

И. В. Решетов и В. И. Чиссов

стали так обзывать, окрестили, так сказать, еще молодым, в 25 лет.

А у нас в герценовском институте действительно был академиком Валерий Иванович Чиссов, мой учитель и директор института.

— А помните ли Вы свою первую операцию? Страшно было?

— Нет, абсолютно не страшно. Боялся другого — подвести человека, которого оперировал, переживал о хорошем результате.

— Значит, Вы всегда горели хирургией?

— Да, именно горел! Вот, например, я ехал по Москве в трамвае вечером и видел, как в окнах больницы, в перевязочных горел синий специальный свет, и мое сердце начинало сильнее биться, и я понимал, что все это мое, моя природа!

— Сегодня таких людей, горячо влюбленных в свою работу, не так и много. Сейчас идет ориентация на среднего человека, который мог бы просто заработать себе на жизнь.

— Да, такая тенденция есть, но я думаю, что в медицине, в хирургии должны быть именно люди, по-хорошему больные своей работой, а не занятые зарабатываем денег. Все отступает перед твоим делом, и семья, и развлечения, и даже любовь! Только тогда все будет хорошо и ты станешь большим, преданным своему делу специалистом.

— А нельзя ли в Вашей области довести до автоматизма какие-то вещи, операции делать, так сказать, на автомате? Вот в литературе, например, немало дельцов, графоманов, людей, якобы знающих, как писать, как «делать» текст, но это же не литература...

— Нет, этого никак нельзя допустить. Хирург, врач должен развиваться. Если этого нет, то человеку и вовсе надо уходить из профессии. Мне повезло в том плане, что на протяжении времени — трех десятилетий — довелось увидеть прогресс: те заболевания, которые были излечимы в прошлом веке на тридцать процентов, стали излечимы на пятьдесят, а теперь и вовсе на восемьдесят процентов. И в этом чувствуется динамика эпох и технологий, которой должен соответствовать специалист. И в этом есть вдохновляющий момент.

— А человеческие отношения со временем тоже изменились?

— Человеческие отношения очень изменились, общество потребления не порождает идейных людей. Людей, которые шли бы «во имя», а не «из-за», остались единицы. А у большинства, к сожалению, есть лишь представления о полном соцпакете, и не более.

— Ну а как же клятва Гиппократа? В нее вкладывался сакральный смысл...

— Нет, этого давно нет. Мало что осталось святого. В советское время человек воспитывался во всех

смыслах, а сейчас человеческая душа не воспитана, не воцерковлена. А без этого не будет хорошего специалиста, потому что человек не машина, не животное.

— Но ведь такое поколение живет в страхе... Боится нового, боится таланта и труда.

— Такие люди боятся работать, а настоящий врач не должен бояться, он должен работать очень и очень много!

— Вероятно, боятся и понятия «судьба». XX век считается золотым веком для хирургии: чего стоят имена Вишневского, Петровского, Блохина... Что ж случилось сейчас?

— Я бы не стал говорить, что сейчас никого нет, потому что, будучи современником, не так просто оценить ситуацию, большое видится на расстоянии. Кроме того, мы сейчас подошли к новому фазовому переходу в плане технологий вообще. Например, мы видим переход на неуглеводородные источники энергии. Хотя моя специальность консервативна. Анализируя временные срезы в тысячу лет, видишь одну идеологию, минимизации травмы организма. Анатомия человека не претерпела, к счастью, таких изменений, как техника. Наша работа в том и состоит, чтобы адаптировать технику и науку для служения человеку.

— Какие сейчас проблемы есть в Вашей области?

— Проблема кадров, о который мы уже говорили, и проблема, связанная с базовыми направлениями медицины, которые находятся не в фаворе. В этом плане очень важна команда, с которой ты работаешь и которую ценишь вдвойне.

— А что именно подпитывает Вас эмоционально? Александр Блок, когда написал поэму «Двенадцать», воскликнул «Сегодня я гений!». У Вас бывают такие вдохновляющие моменты?

— В нашей работе «вдохновляющие моменты» — это немного другое... Конечно, есть прилив радости, когда делаешь что-то невозможное, сложное на операции. Бывают моменты, когда все складывается, и за этим ты просматриваешь даль судьбы этого человека. Я часто моим молодым ординаторам говорю, что мы за работу получаем эндорфины, за которыми другие охотятся, прибегая к разным методам, тратят деньги. Да, нам мало платят, но мы получаем много отдачи, удовольствия от работы и от самой жизни. Очень сильные бывают эмоции, когда уводишь больного от неминуемой смерти.

— Вы сказали, что очень важна команда, которая работает с Вами. А как в целом проходит операция?

— Есть процесс формирования бригад, где может быть и два хирурга, операционный театр работает по своим законам.

— Операционный театр? Неожиданное понятие...

— Да, есть такое. Это и правда как театр, театр военных действий. Театр как место происходящих событий, и это все приходится разделять на два, на три пространства. Ведь хороший хирург — это и хороший организатор процесса.

— Но ведь должен же хирург и сам видеть ситуацию, иногда как бы предсказывая ее? Можно сравнить это с имагинацией (от англ. Imagination), которые были у великих людей, у того же Леонардо да Винчи относительно своих изобретений.

— Безусловно. У хирурга должно быть развито воображение, он не должен мыслить шаблонно.

— Во всем мире развиваются медицинские технологии, но каждый народ, страна по-разному их адаптируют к жизненному пространству, потому что национальный образ мира крайне актуален в таких сферах, и все зависит не только от экономики, как хотелось бы по крайней мере многим дельцам, но и, к счастью, от национальной идеи. Могли бы Вы сформулировать ее? В чем ее суть для России?

— Национальная идея созвучна последним завещаниям Солженицына о сохранении и развитии России как целостного государства. Нужно сохранить разноголосицу, полинародное пространство, которое у нас было и есть в России, ведь сумела же наша держава стать домом для многих национальностей и народностей. Мы как бы гибрид Европы и Азии, а у гибрида всегда больше шансов на выживание. Конечно, мне еще импонирует идея о панславянском поясе, связанная с Константинополем как центром культуры. Наверное, это самая большая обидная неудача, которая произошла. Хотя неизвестно... Подчеркну: мы сильны тем, что на нашей территории много этносов!

— Ну и последний вопрос о характере молодого хирурга. Вам приходится передавать опыт молодым и формировать их. Что Вы можете сказать о них, пожелать им?

— Да, главное — это передать свое дело молодым. Нет, не должность, звание и прочее, а именно умение, направление. Раньше я этого не понимал, когда сам был молодым и слышал об этой проблеме от своих учителей, а теперь вижу, что молодые многого боятся и не очень-то хотят работать.

Замечательная фраза есть у Петра Александровича Герцена о крови: «Хирург не должен бояться крови, а кровь должна бояться хирурга». Вот это я и стараюсь внушить всем начинающим. Руки хирурга и сам человек должны излучать энергию, надо гореть в своем деле — и тогда все будет получаться. А напутствие вступающему в профессию хирургу — «Не жалей себя!».

Беседу вели Марианна и Валерий Дударевы

Страницы Льва Аннинского

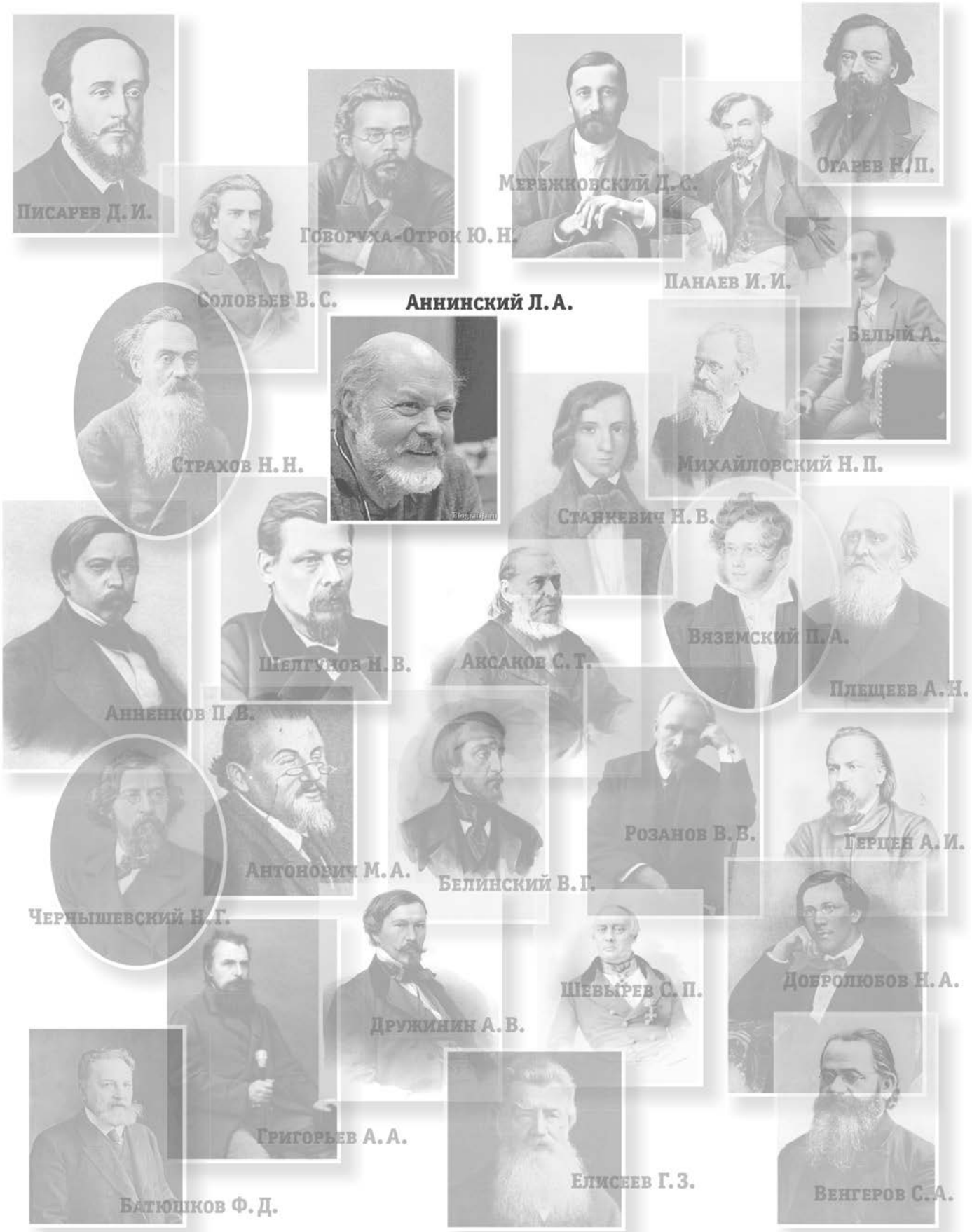

Продолжение. Начало в № 1–12 за 2013 год, в № 1–12 за 2014 год, в № 1–12 за 2015 год, в № 1–12 за 2016 год, в № 1, 2, 3, 4, 5, 6, 7, 8, 9 за 2017 год

Славянокос

Его тексты предполагают музыкальную настройку. Может, биография сказывается? Прежде чем стать русским писателем, Борис Евсеев успел стать украинским музыкантом: окончил в родимом Херсоне соответствующее училище.

Что же в текстах? Плетется словами «буквенная вязь», а за словами, сквозь слова, помимо слов — вершится музыка. В словах — «авторская болтовня», «скрепляющие веревочки» событий, лезущий в глаза «блеск метафор»... Выверты стиля, портреты героев, их правота или неправота. Ералаш очевидностей — включая и раешник с его одурительной «словесной пургой»... все это — на поверхности текста. А из глубины — та самая музыка... Гармония мотивов, смысл которых неуловим и непредсказуем... но именно так передается дуновение времени.

Сопрягая эту мелодию с рисунком текста, Евсеев так формулирует свой метод: «Я прозу не пишу, я ее рисую».

Едва уловимый, прозрачно-прерывистый, таинственный рисунок. Вроде бы с детства знакомый пейзаж Донбасса, места, где бывал бессчетное количество раз, неделями, а то и месяцами гостя у деда с бабушкой, царство им небесное... Теперь этот пейзаж дышит необъяснимой тревогой... Гибелью дышит. Войной...

Война — скраденная, ублюдочная, затаившаяся. Война, которая «не знает», что она идет. Главный ее признак — «грязно-розовый воздух, лихорадочный и зловещий». Немыслимость понять, кто на какой стороне. Беззвучие, с которым люди превращаются в трупы.

Не трупы потрясают: тела валяются на обочинах, смешиваясь с грязью, а души убитых летают над спешно очищенными дорогами... Они-то и взывают к Смыслу. Это неумирание мертвых потрясает. Оно — теперешний Донбасс...

Путевые очерки об этом теперешнем Донбассе собраны теперь Евсеевым в книжку, заглавие которой тоже резонирует музыкой: «Казненный колокол».

Война странная. Стережет тихо. На случай бомбежки разработаны инструкции. Когда едешь в машине, больше шансов выжить, если остановишь машину и ляжешь около. Вернее, чуть отбежав от нее. Все предусмотрено! Как бежать и как лежать.

Лежит человек, а рядом — необъяснимая загадка: зачем эта война?

Бог, наверное, знает ответ, а люди — нет, не знают. Не хотят знать. Боятся узнать.

Читая евсеевские «Страсти по Донбассу» (подзаголовок книги), я все-таки жду от него объяснения происходящего. Почему тлеет пламя нена-

висти? Почему отравляют враждой свою жизнь народы, веками родственные? Откуда эта беда, эта злость, эта затаившаяся жуть?

Евсеев вспоминает детство: «...чудесные очертания любви и смирения, превосходный разлет русских и украинских танцев... Русско-украинские вытянутые в длину села, с конца века восемнадцатого и почти до самого конца века двадцатого не знавшие ни вражды, ни раздора»...

Что же сдвинулось в двадцать первом? И чего ждать?

«Станут ли Россия и Украина хотя бы добрыми соседями?»

В поисках ответов на проклятые вопросы Евсеев сопоставляет стороны обнажившегося конфликта. Россия — это власть государственного разума, Украина — боль души, так и не привыкшей к такой власти.

Как хорошо на мове петь! Но писать на мове государственные бумаги?!.

«Каждый язык — для своего дела...»

Может, это не ответ, но предчувствие ответа?

«Показалось: глубокая и трогательная печаль, даже тоска с отчаянием, звучащая в украинских, по-особому скругленных песнях, в речи русской уходит и без следа пропадает. Зато даже в сумасшедших бормотаниях... выплескивается из русской речи на свет божий ясная ясность и непобедимая веселость».

Насчет непобедимой русской веселости я бы уточнил: государственная лямка так плотно ложится на русскую шею, что только неуемная веселость помогает нам ее вынести.

Так украинская грусть — преодоление от этого неуема?

Что получается?

Получается — по Евсееву — вот что: «России суждено вечно от войн отбиваться, отпихиваться, но и воевать, чтобы сияющий мир без войн создавать... А Украине — той, видно, суждено причитать и плакать, предчувствуя уж не знаю что...»

Причитать и плакать мы горазды. А жить-то как?

«А жить... порознь. Вместе суждено только одно: от чужих слов и чужих налипаний очищаться, старославянские корни свои вспоминать, их беречь, по ним дела свои без устали сверять...»

Грустно мне соглашаться с этим. Но приходится.

А если государственный инстинкт у украинцев возобладает? Какие тут модели предчувствует не теряющий юмора автор «Страстей по Донбассу»?

Вариант, который лезет в уши, — немецкий. Гиммлер, как знают историки фашизма, к делу приглядывался: слова «украинцы» не терпел, только «галичане».

Каков все-таки немецкий вариант?

«Придут немцы, всем по гектару выделят и себе совсем немного возьмут. А на гектаре на том можно ничего и не растить. Просто тем же немцам в аренду сдал — и живи себе на эти денежки, в Европе...»

Хорошая перспектива...

Может, американцев позвать? Эти дадут по два гектара. Но заставят дурь-коноплю выращивать.

Тоже не светит?

Выход один — строить свое, независимое Украинское государство. Но для этого должна вызреть воля народа. Такая же непоколебимая, как решимость крымчан вернуться в состав России. Или как воля народов Донбасса к независимости.

Решит народ Украины строить свое новое государство, с границами, которые устоялись веками, с властью, над которой не висят очередные перевороты, — будет посему.

Но пока ситуация еще колеблется и радетели со стороны стараются подкосить тысячелетнее славянское единство, разбивая его на части, как выносить все это? Как ответить на такой славянокос?

Раешник поможет?.. Про нас, «дуралеев», которых радетели стравливают с разных сторон...

Что будем делать?

«Спрячемся в развалюху-овин, станем англам и саксам неинтересны. Авось перестанут они в наших степях куролесить».

Авось — дело русское. Или уже универсальное?

Споешь тараторку-балаболку — и на душе легче...

Продолжение следует.

«Белый парус над нами»

Университетский филолог моего поколения по любой строчке тотчас вспомнит песню:

Наклонились так низко мы над бегущей волной,
И жемчужными брызгами обдает нас прибой.
Нас с тобою влекло бесконечное пламя,
Как невидимой птицы крыло — белый парус над нами...

Интернет отвечает, что «Парус» — любимая песня студентов истфака МГУ «конца пятидесятых годов».

Я могу дополнить эту справку. Истфаковцы действительно пели «Парус». Но как эта песня попала на истфак? Попала — от нас, с филфака. А на филфак принес ее я, студент-филолог, в 1953 году. Тогда была объявлена Ворошиловская амнистия, и на нашу бандитскую Потылиху (ныне это Мосфильмовская улица) вернулись зеки из ГУЛАГа. И вот по вечерам, выходя на крыльцо барака, они пели свои песни... Пел Юрка Новиков. А я заслушивался. Тогда-то и поразил меня «Парус». Мелодия немного напоминала «Скорый поезд Воркута — Ленинград», слова поражали чистотой и глубиной. Кто автор слов, неведомо. Народная!

Что тоскуешь, печальная, что случилось с тобой?
Слышишь, песню прощальную нам слагает прибой?
Он поет о былом, песнь летит над волнами,
Словно птицы далекой крыло, белый парус над нами...

Студенты на моем родном филфаке подхватили песню мгновенно:

...Словно ветром распоротый, стонет парус звеня,
Подожди же, ведь скоро ты вдаль уйдешь от меня,
Встретишь солнца закат в незнакомых краях ты,
Лишь оставишь духов аромат на борту нашей яхты.

Первым подхватил четверокурсник Володя Лакшин: запел под гитару, а за ним весь филфак...

За считаные дни «Парус» по популярности встал у нас рядом с испанскими песнями, которые триумфально пел хор Игоря Мельчука.

Мельчук отреагировал в своем стиле: отредактировал последнюю строку «Паруса», она у него приобрела следующий вид:

— И оставишь НОСКОВ аромат...

Мы потешались. А к историкам полетел неискаженный текст: стон паруса, закат солнца, аромат духов.

«Белый парус над нами»...

Леонид БЕЖИН

Леонид Бежин — прозаик, автор многих книг, член Союза писателей, лауреат Большой Бунинской премии и премии имени Шолохова. Родился в Москве, на Арбате. Окончил Институт стран Азии и Африки при МГУ, защитил диссертацию о китайской средневековой поэзии. Работал в Агентстве печати «Новости», в Государственном музее искусства народов Востока, был избран главным редактором издательства «Столица». В настоящее время — ректор Института журналистики и литературного творчества. Работает в жанре рассказа, повести, романа и эссе. Критики считают его представителем неоклассического направления.

Фил и Фоб

Маленькая повесть

Рисунки Марины Медведевой

...Разговор принял под конец вечера философско-метафизическое направление...

Лермонтов. Герой нашего времени

Разговор становился уж очень отвлеченным, заоблачным, к тому же с каким-то инфернальным оттенком, а для дружеской вечеринки, или, как сейчас говорят, *корпоратива*, это, конечно, непозволительно. Более того, это скверно, нарушает все приличия, отдает дурным вкусом. Но, увы, так бывает, и довольно часто: тот, кто болтал без умолку вначале, развлекал публику, сыпал остротами, шутками, каламбурами, под конец увядает. Зато молчуны получают вожделенную возможность хоть как-то заявить о себе, обозначить свое присутствие и подхватывают разговор, хотя и уводят его в непроходимые дебри, отстойники и выгребные ямы, без которых не обходятся наши привокзальные сортиры (кажется, меня повело немного не туда, вы уж меня простите).

Так получилось и на этот раз: когда за столом почти все замолкли, двое скучнейших *половиков* (так у нас называют плановиков, о которых все вытирают ноги) с тридцатилетним стажем стали крутить свою заунывную шарманку. Крутить и спорить о том, каких грешников будут вертеть над огнем, чтобы с них капал растопленный жир, каких варить в кипящем, измазанном сажей котле, а каких сажать на кол. Это, разумеется, вольный пересказ их беседы, ее, так сказать, общий смысл, к которому, по мнению большинства, сводятся все на свете отвлеченности: их ведь у нас очень не любят и не жалуют.

Поэтому наши милые дамы откровенно заскучали, томно зевая и напуская на лица выражение кокетливой меланхолии. Мужчины начали жадно курить, оркестранты — укладывать в футляры свои тарелки, барабаны и саркофаги... пардон, саксофоны (все-таки я сегодня изрядно набрался, хотя и обещал себе много не пить), а официанты — убирать посуду и уносить бутылки, прежде всего выбирая те, на дне которых оставалась кое-какая пожива.

И лишь два наших философа упорно продолжали спорить и даже этак увлеклись, расхорохорились, ударились в азарт — словно от нетерпения поскорее попасть на вертел или на острие осинового кола.

Но их если и слушали, то недолго, и общество против них дружно восстало:

— Ну хватит, господа. Пощадите. Давайте о чем-нибудь попроще и повеселее, а то эти ваши отвлеченности... Право же, надоело, мы устали.

Один из споривших, худой и сухощавый, благородной внешности, с бородкой лауреата Гонкуровской премии, но при этом — с йодистого цвета лицом и каким-то медицинским прибором, выпирающим из-под пиджака, обернулся на эти слова:

— Да ведь вся наша жизнь — сплошные отвлеченности. И чем она проще, тем загадочнее. Вот у меня вырезана половина желудка, я и жить-то не должен, благодаря же каким-то трубочкам, шлангам и краникам не только живу, но и философствую. Загадка!

— Полноте, любезный, — возразил ему коротко стриженный, гладко причесанный, с пиявочным отливом волос крепыш, — оставьте ваши трубочки медицине. Но что загадочного, к примеру, в том, что я сижу и курю? Или в том, что у меня дочь восьми лет? Для нее я на воскресенье взял билеты в цирк — лучшие места. Она будет хрустеть вафельным стаканчиком мороженого, болтать ногами и смеяться до упаду, глядя, как клоуны в огромных ботинках гоняются друг за другом по манежу, колотят один другого невесомыми чугунными гирями и истошно вопят.

Гонкуровский лауреат возразил:

— Цирк — это, может быть, самое загадочное и отвлеченное из всего, что я знаю. Неизвестно, что в нем происходит по ночам, когда никого нет. А уж клоуны-то с их огромными ботинками — воплощение самых утонченных абстракций. Если позволите, я вам кое-что расскажу — о нет, не историю. Истории рассказывать сейчас не умеют, а так, кое-что... анекдотец. Все-таки у нас оплачено до двенадцати, и время еще есть.

— Ну, пожалуйста, расскажите, раз уж вы столь педантичны по части времени, — смирился пиявчатый крепыш.

— По части времени — да, пожалуй, — подхватил гонкуровский лауреат. — Время сейчас прекрасное! Все отстойники прежней эпохи позолотили, выгребные ямы, — он старался не смотреть в мою сторону, — выложили мрамором — красота! Вот только немножко воняет, из-под мрамора-то потягивает, но это не беда, и мы не в претензии. Ведь Россия — это сплошная, бесконечная провинция, хоть у нее и две столицы. Поэтому у нас ко всему привыкли.

— Вы и сами, кажется, из провинции? — уточнил крепыш.

Гонкуровский лауреат не ответил и начал рассказывать.

I.

В нашем городе нет стадиона. Это всем известно, и не стоило бы об этом упоминать, если бы стадион у нас просто отсутствовал, а не прекратил неким образом свое существование. Он же именно прекратил и при этом не оставил никаких следов — не только на местности (там все быльем поросло, разметка беговых дорожек лишь кое-где угадывается, а к покосившимся столбам от футбольных ворот привязывают бельевую веревку), но и в памяти целого поколения горожан, родившихся позже его исчезновения. Да, лишь только стадион наш исчез, рождаемость стала побивать все рекорды. И не только, так сказать, в одиночном, но и командном зачете, поскольку с той поры преимущественно двойни и тройни оглашали родильные палаты истошным криком.

Поэтому я уж упомяну — ради новых-то поколений, коих я приветствую вслед за поэтом. Здравствуй, племя молодое, незнакомое, и проч., проч.

Впрочем, пафос здесь неуместен, и я прошу впредь меня одергивать и не позволять слишком уж расходиться. Поэтому ограничусь тем, что в силу моего преклонного возраста засвидетельствую: стадион у нас был. В подтверждение этих слов могу каждому любопытствующему точно указать место на пустыре, за свалкой, где когда-то бегали стометровку и гоняли мяч. И как гоняли! При ударе искусно подкручивали его, чтобы он, совершив дугообразный полет, плавно влетел в ворота.

Впрочем, я снова впадаю в пафос. Влетел в ворота! Такое, увы, случалось редко: гораздо чаще мяч вместо ворот улетал на трибуны к зрителям, и приходилось вбрасывать другой, но и тот улетал, после чего зрители свистели, топали ногами и расходились.

Словом, не пошло у нас.

Не хватало настоящих игроков (чтобы выписывать их, к примеру, из Сенегала, у города не было средств: казна не позволяла), а без них какая ж игра. Поэтому стадион сначала опустел, а затем зачах и захирел, о чем многие у нас жалели, особенно из числа испытанных болельщиков, умеющих свистеть в два пальца, размахивать сорванной с головы засаленной кепкой и кричать на всю округу: «Судью на мыло!» Жалеть-то жалели, хотя исправить ничего не могли.

Но со временем футбол по всему миру приобрел такие варварские, дикие формы, что наша жалость сменилась сначала пугливой, недоверчивой радостью, а затем восторгом и ликованием. И слава богу, что нет! И не нужно! Зачем нам столкновения фанатов, драки, увечья, разбитые витрины, поджоги машин и прочие выплески футбольного азарта! Мы уж как-нибудь без этого обойдемся.

Мы вместо футбола будем смотреть, как перебрасывают мяч дрессированные тюлени, енот стирает белье, заяц выбивает дробь на барабане и прыгают в огненные кольца львы. И обитатели нашего города повалили в цирк, где сразу начались аншлаги и подскочили сборы. Казалось бы, вот она, удача, — держи за хвост и не выпускай. Но случилось несчастье — умер старый клоун дядя Миша, любимец публики, особенно, конечно, детей, которые его просто обожали и боготворили. Ждали с лихорадочным нетерпением, когда же, зачерпнув из глубокого кармана, он бросит им горсть конфет.

Хотя и взрослые от души смеялись шуткам дяди Миши, тем более что он прохаживался по здешним властям, не боялся их всячески подкалывать, подпускать им шпильки, а они терпели и делали вид, будто благодарны ему за справедливую критику. Даже с озабоченным видом что-то черкали в блокнот, словно перед столичным начальством, и надо было видеть выражение на их лицах — лицах благочестиво-кротких служителей

исполнительской дисциплины. Обещали исправиться, навести порядок: понимали, что иначе на ближайших выборах их с позором провалят.

Доставалось от него и нашим толстосумам-олигархам. Те натянуто и слащаво улыбались шуточкам дяди Миши, поскольку тоже выставляли свои кандидатуры на выборах и были вынуждены заботиться об общественном мнении, иначе бы дяде Мише, конечно, несдобровать. После угроз по телефону подкараулили бы в подъезде и отбили все внутренности, чтобы кровью харкал, чтобы впредь (если останется жив) было неповадно просунутым сквозь решетку прутиком дразнить и заставлять рыкнуть спящего льва.

А так ему все сходило с рук: выборы есть выборы...

Лишь церковь не то чтобы не жаловала дядю Мишу, но проявляла некую тревогу, озабоченность, обеспокоенность: «А ну как из него нового святого сделают, так сказать, причислят к лику. Шут и фигляр будет грехи отпускать».

Я дружил с дядей Мишей: мы жили на одной улице, рядом с последней остановкой трамвая. И часто бывал у него дома, в коммунальном закутке с продавленной раскладушкой, пустой цирковой гирей, на которой намалевана белилами цифра 100 кг, и подвешенной к потолку резиновой клизмой, заменявшей ему боксерскую грушу. Он любил меня лечить разными настойками, а чаще водочкой, которой приписывал всевозможные целебные свойства. «Сам-то как?» — спрашивал я его, а он все отмахивался, отшучивался, хотя за бок при этом держался.

И тут на беду ему посоветовали: греть на огне булыжник и прикладывать к боку — прогревать, чтобы выгнать рака. Дядя Миша послушался и тем ускорил дело: рак только этого и ждал, чтобы его стали тревожить, выкуривать, выгонять с насиженного места и он смог бы в отместку побольнее цапнуть своей клешней.

И вот не стало дяди Миши.

Случилось это весной, в самое чудесное время, когда набухли почки у вербы, треснул и двинулся на реке грязновато-зеленый, камуфляжный лед. Главную площадь нашего города запрудило горчичной, лениво колыхавшейся пенистой водой, в которой раскачивались слепящие солнечные обручи. Хозяева двухэтажных домишек широкими цинковыми лопатами сталкивали с крыш снежные оползни, очертаниями напоминавшие Африку и Южную Америку, и шестами сбивали гиперборейские сосульки. И на кладбище было не пройти от смородинно-черной грязи с мутными озерцами талой воды, и сторожа говорили, что недели через две-три подсохнет и зацветет персидская сирень, которую так любил дядя Миша.

II.

После смерти дяди Миши долго искали ему замену — считай, все лето. А лето было душное, с тополиным пухом, носившимся в воздухе, дымящими торфяниками и вытоптанными до табачной желтизны коровьими лежанками под дубами (у нас на окраине все еще пасут коров, и пастух по утрам щелкает веревочным кнутом). Немые зарницы полыхали над лесом, и овраги пересохли так, что их вскоробившиеся днища казались усыпанными черепками разбитой глиняной посуды.

Искали, но никак не могли найти.

В городе второго дяди Миши не было — разве что его закадычный приятель, восторженный (при этом завистливый и ревнивый) поклонник и подражатель долговязый Кадик, цирковой завсегдатай, вместо обоев обклеивший свою комнатушку старыми афишами и гашеными контрамарками. Контрамарки ему выдавали за то, что он оглушительно хлопал и бросал под ноги артистам цветы, сорванные на клумбах. Было известно, что Кадик тоже комиковал, стараясь не уступать дяде Мише. Но выступал он лишь после второй бутылки. Да и то сбивался, все путал, перевирал, ради пьяных амбиций пытался добавлять что-то свое, но так неудачно, грубо и аляповато, что было ясно: не потянет, кишка тонка.

Директор Самсон Багратович, толстенький, круглый, с усиками над маленьким детским ртом и двумя клоками волос на висках, про него и слышать не хотел. Требовал привести ему истинного, прирожденного, артиста. А где такого взять? Всю округу переворошили, из Москвы пытались сманить — сулили золотые горы, оклад, как у футбольных бомбардиров, чуть не бесплатное жилье в рассрочку, но никто не купился. Более того, находились насмешники, утверждавшие: мол, не там ищите, клоуны теперь не в цирке, а поближе к Кремлю, рубиновым звездам. Иными словами, в Охотном ряду.

А без клоуна какой же цирк. Конферансье с его остротами, фраком и бабочкой в мелкий горошек клоуна не заменит. Укротителям и воздушным гимнастам красные носы не прилепишь. Образно выражаясь, мячи снова полетели в никуда — на трибуны к зрителям. Аншлаги скисли. Сборы сразу упали — хоть закрывай цирк. Директор Самсон Багратович стал грозить, что сам натянет клетчатые штаны, огромные ботинки, нарумянит щеки, прицепит красный и нос и выйдет на арену потешать публику.

И тут под видом заботы о цирке к директору пожаловал важный гость, хорошо известный в нашем городе. Он подкатил с бритоголовой охраной на черном джипе. Небрежно уронил перед секретаршей несколько заморских купюр, мягко спланировавших ей на стол. Бесшумно и вкрадчиво, словно в чужую квартиру, проник в кабинет, деликатно взял из рук директора телефонную трубку (тот собирался звонить) и положил на рычаг.

Это был один из наших олигархов — Рома Быков, большегубый, с красивыми карими глазами на грубом, иссеченном шрамами лице, узкой выгнутой спиной (казался немного сутулым) и впалой грудью доходяги, которого в детстве постоянно возили по туберкулезным санаториям. Кроме того, по нервической судороге на лице и подергивающимся плечам чувствовалось, что он психопат и истерик. Словом, рамсит.

Быков, как о нем говорили, держал подпольные казино, тогда еще разрешенные. Но он на всякий случай их задрапировал, занавесил, замаскировал под клубы и, как показало время, оказался прав: повсюду стали запрещать, а его не тронули. Поговаривали, что откупился, но причина была не только (вернее, не столько) в этом.

Рома имел десять судимостей и столько же правительственных наград, врученных ему за своевременный демократический выбор, умение поклясться в верности до гроба. Поклясться и выпить три стакана водки, преданно глядя в глаза. За это и дали ему подняться, а когда сменилась власть, опускать не стали: авось понадобится.

Состоялся разговор меж ним и директором цирка, причем Рома Быков выставил на стол такой коньяк, какого Самсон Багратович, к своему стыду, (как-никак армянин из Еревана) ни до, ни после не пробовал. Вместе помянули дядю Мишу. Рома пожаловался на козни конкурентов и враждебность новых властей: «Житья не дают», а Самсону Багратовичу (он был туговат на ухо) послышалось, что — жилья. И он немало удивился, даже возмутился (как это такому человеку, о которого спички можно зажигать, не дают жилья!).

Выразил горячую готовность посодействовать, и тот терпеливо, даже с удовольствием слушал, не пытаясь его поправить, а затем сказал (доверительно признался), что за последнее время изрядно обнищал, заключив два невыгодных контракта, да и вообще профинтил, поистратил накопленное и что поэтому ему нужна... война.

— Война? — спросил Самсон Багратович, на этот раз безнадежно уверенный, что уж тут-то он наверняка ослышался.

Но оказалось, что слух его не подвел и речь шла именно о войне. Правда, Рома стал сглаживать, округлять, чтобы ниоткуда не торчало, не выпирало и не кололо:

— Ах, вы не подумайте. Я тоже хорош: напугал вас. Не в глобальном масштабе, конечно же, а так... маленькая местная война, даже без особых выстрелов.

— Для чего?

— Чтобы решить кое-какие проблемы. Так часто бывает: в мирное время проблемы накапливаются, множатся, пухнут, и нужна война, чтобы с ними управиться. Да и надоедает изрядно мирное-то житье. Скучно становится. Вернее, как-то муторно, томно, тягуче, словно в туберкулезном санатории...

— Но ведь любая война — это жертвы, страдания невинных. Да и под каким предлогом? Снова эрцгерцога Фердинанда прикончить, да где ж его теперь найдешь?

— Ну зачем же. Достаточно самого пустячного, даже смехотворного предлога, как в цирке. Ударил пустой, резиновой гирей по голове, облил краской из ведра, подставил подножку — и война. А жертвы? Ну, пострадают немного, зато и очистятся, как у Достоевского или кого там еще из классиков. Впрочем, я вижу, что вы меня не совсем понимаете. Будем считать, что я пошутил и разговора у нас не было.

Самсон испугался, что дал промашку, спохватился, стал доказывать, что, наоборот, все прекрасно понял, но Рома Быков смотрел мимо, без всякого интереса.

— Ну, а как у вас в цирке? Я слышал, трудности? Готов помочь...

Самсон Багратович посетовал на нехватку истинных и прирожденных. Снова помянули дядю Мишу: выпили, не чокаясь, и коньяк лег как бархат. Роман сказал, что есть у него на примете клоун.

— Берег для себя — на тот случай, если когда-нибудь куплю ваш цирк с потрохами или создам свой. Но раз такое дело, готов уступить.

— Нам нужен независимый, — скромно заметил директор, и олигарх заверил, что он не позволит заокеанским воротилам и их здешним пособникам вмешиваться в дела нашего цирка и сам со своей стороны обещает...

Словом, они друг друга поняли.

Рома лишь высказал пожелание, что хорошо бы напустить побольше... он так и не нашел нужного слова и поэтому добавил: мистики или гипноза.

— Какая же мистика нужна? — спросил директор, не совсем понимая, о чем речь, но делая вид,

что ему лишь нужно выбрать из всех видов мистики наиболее подходящую.

— Какая? — Роман удивился тому, что и здесь приходится ломать голову — выбирать, но быстро нашелся: — Разумеется, самая демократическая.

III.

Хотя Рома, прощаясь с Самсоном Багратовичем и выливая ему на голову тонкой золотистой струйкой недопитый коньяк, просил зря не болтать — не базарить попусту об их разговоре, эти меры предосторожности не возымели действия. Слушок, как дымок, взвился над куполом цирка, а затем, подгоняемый ветром, быстро облетел весь город. При этом он оброс самыми невероятными домыслами, догадками и такими подробностями, какие мог слышать только тот, кто при разговоре присутствовал. Или в нем участвовал, хотя, кроме Ромы и Самсона Багратовича, не участвовал никто...

Сам же обсуждаемый предмет раздули до размеров циркового слона Везувия, который в гневе опрокидывал прилавок буфетчика и расшвыривал кадки с пальмами. Укротить его в такие минуты мог только друживший с ним дядя Миша (Быков же хотел однажды застрелить за неповиновение).

Поговаривали, что цирк теперь снесут бульдозерами, а на его месте построят детский оздоровительный центр. Иными словами, еще одно подпольное казино и притон для наркоманов — так называемый жокейский клуб. Артистов же вместе с реквизитом и их подопечными выставят на аукцион, пустят с молотка.

Вот какую несли несуразицу. Самсону Багратовичу даже пришлось звонить Быкову, оправдываться и клясться, что он к этому непричастен, что со своей стороны ни единым словом... даже жене... никому.

— Ну уж жене-то наверняка... — сказал в трубку Быков, как бы вовсе не порицая, а, наоборот, всячески приветствуя доверительные отношения и откровенность между супругами. — А жена по дружбе и под большим секретом взяла и выложила все Акимушке — Акиму Бане, моему главному конкуренту и сопернику на выборах. Как не сказать, если они любовники! Это ведь святое...

— Да как вы смеете!.. Да кто вам такое?!. — вступился за честь жены Самсон Багратович, но вступился как-то неуверенно, не заносясь, не напирая...

— Вам фотографии по почте прислать или специальным курьером? — спросил Баков, словно его больше всего заботил способ присылки фотографий.

— Какие фотографии? — с брезгливой щепетильностью спросил директор.

— Фотографии с видами. С видами нашего городка. Вот зимние виды, вот весенние...

— Оставьте их себе. И любуйтесь.

— Мне они как-то ни к чему. Разве что выставить где-нибудь. Для всеобщего обозрения, а? — Быков участливо давал время подумать, прежде чем ответить.

— Умоляю, — тихо простонал Самсон Багратович.

— Лады, лады. Я не настаиваю. Тогда вам остается лишь выбрать вид казни. Ваши пожелания будут удовлетворены.

— Казни для жены? — спросил Самсон Багратович с неясной надеждой, которую Быков сразу отсек.

— Ну зачем же. Для вас. Слух-то от вас пошел. Так что выбирайте, что вам больше нравится — на вертеле жариться или вариться в кипящей смоле. Можем и под асфальт закатать, как того журналиста...

— Какого журналиста?

— Да был тут один... — Рома не желал распространяться о нехорошем, несговорчивом журналисте. — Ну? Выбрали?

Самсон Багратович ответил, как по уставу, как рядовой командиру:

— Вину свою признаю. Обещаю выполнить все, что вы прикажете.

— Вот так-то лучше. Ставлю боевую задачу, — командовал Быков. — Явится к вам Акимушка, разговор записать, с точностью запротоколировать и мне на стол положить.

— Будет исполнено.

Быков там, на дальнем конце провода, бросил трубку, а Самсон Багратович свою трубку еще долго — мечтательно — держал в руках.

IV.

Дня через два явился к нему Аким Баня — бородка цвета опавших дубовых листьев, в белом костюме, вышитой украинской сорочке с расстегнутым воротом и сам белесый, стекловидный, струящийся, разве что не прозрачный.

Явился как простой смертный, с нарочитым смирением, предварительно записавшись на прием. Секретаршу баловать не стал: удостоил лишь шоколадки, маленькой, в простой обертке, какие буфетчицы вместо сдачи дают.

Скромненько сел на потертый пегий диван и терпеливо дождался своей очереди, хотя все в приемной, вдохновленные его присутствием, ему предлагали, уступали, выражали готовность пропустить.

Но Аким отказывался, просил не беспокоиться. И все решили, что не к добру, что чем-нибудь отзовется, что Аким не простит тем, кто оказался свидетелем его добровольного унижения...

Наконец кто-то не выдержал и подмигнул секретарше: ты, мол, шепни там. Секретарша змейкой проскользнула в кабинет, после чего Самсон Багратович сразу выбежал (выкатился), вскинул короткие тюленьи ручки, гостеприимно распахнул дверь, придержав ее носком зеркально начищенного ботинка, чтобы не захлопнулась:

— Прошу, прошу!..

— Да мы уж как положено... — заскромничал Баня.

Тут все подхватили, словно приглашая его, как артиста, на сцену:

— Просим, просим!..

Тогда Аким снизошел, позволил себя уважить.

Дверь за ним закрылась, и разговор он начал якобы с шутливого вызова, невольной оплошности, случайной оговорки.

Словом, начал так:

— Слышал, Рома Быков вам себя в клоуны предлагает...

После этого он пододвинул к себе стул, но сел на краешек стола. На стул же положил вытянутые ноги.

Самсон Багратович боязливо и застенчиво улыбнулся. Поддержать шутку было бы опрометчиво, но не поддерживать — еще более рискованно и опасно. Поэтому он выбрал среднее: отдал должное остроумию гостя, как бы не догадываясь (ведать не ведая), против кого именно оно заострено.

— Да, с клоунами у нас сейчас плоховато...

Аким тем временем гнул свое:

— А у него бы получилось... Только колпак с бубенчиками ему надеть.

— Вот как умер дядя Миша...

— Да что ты мне про дядю Мишу! Я тебе о Роме Быкове толкую!

— О Быкове? Виноват, ослышался. Это о каком же?

— О том, что у тебя был...

— Ах о Быкове! — Самсон Багратович словно бы подставил истинного Быкова на место ложного.

Подставил и не знал, что с ним делать.

— И что же он от тебя хотел?

— В клоуны себя предлагал, — застенчиво произнес директор, не столько отваживаясь пошутить, сколько придавая особое значение услышанной от Акима шутке.

— Ладно, ты сам, я вижу, клоун. Порешим так. Быков пришлет своего — что ж, пускай. Но у меня тоже для тебя есть подарочек. Возьмешь обоих. Согласен?

Смотревшие в пустоту, безучастные, стекловидные глаза Акима Бани внушили Самсону Багратовичу, что лучше не отказываться. Хотя он и без всяких внушений об этом знал.

— Согласен, конечно... разумеется...

— Отвечай по уставу. Ты не на гражданке.

— Так точно. Согласен. А испытать их можно? Ну, в клоунском деле...

— Испытать? Вообще-то они ребята бывалые, испытанные, но если есть необходимость...

— Слушаюсь. — Директор встал навытяжку и едва не отдал честь.

— Вот и действуй. Потом доложишь. — Аким перевел взгляд на Самсона Багратовича, словно желая убедиться, что тот понял все как надо и повторять ничего не нужно, и лишь после этого встал и направился к двери, напоследок напомнив директору: — Там тебя народ дожидается. Уж будь любезен всех принять. Ты не на гражданке.

V.

В дополнение к тому, что директора цирка удостоили своим посещением олигархи, к их осадным маневрам подключились и группы поддержки. Иными словами, помимо посещений были еще и звонки: из городской управы, с угольной шахты (она принадлежала Роме Быкову), от дирекции рыбного и тракторного заводов (собственность Бани), из прокуратуры и прочих мест, где могли обитать сторонники того или иного олигарха. Даже из лесничества позвонили, хотя связь была плохой и из телефонной трубки слышались щелканье, хрипы, стоны, подвывание и столь же мелодичные звуки, напоминавшие сопение лося, волка или медведя.

Каждый звонивший начинал издалека. Мол, жаркое нынче лето и почти без дождей, разве что чуть-чуть покрапает, давно такого не было. Спрашивал, когда открытие сезона. Сетовал, что так рано проводили в последний путь дядю Мишу, вспоминал его рискованные, крамольные шуточки и, понизив голос для придания ему особой значительности, просил порадеть за своего.

Для одних своим был «тот, что от Быкова», для других — «тот, что от Акима Бани».

Самсон Багратович, конечно, догадывался, что речь идет о кандидатах в клоуны — кандидатах от той или иной партии. И всем отвечал уклончиво, вертко, ничего не обещая, но и не отказывая, стараясь вселить надежду: «Постараемся выбрать достойного. Непременно учтем вашу рекомендацию. Уверен, что победит сильнейший».

А тех, кто слишком наседал, напирал, угрожал и запугивал, намекая на свои связи, ссылаясь на поддержку неких могущественных сил, директор умел и осадить, срезать заранее заготовленной фразой: «Хватит морочить нас всякой дурацкой мистикой».

И вот в последний августовский день, когда немного спала жара, повеяло зыбкой прохладой — предвестницей осенних заморозков — и стал рассеиваться дым от горящих торфяников, кандидаты пожаловали для первого знакомства — почти одновременно, словно ни одному не хотелось пропустить вперед другого. Пожаловали и, словно боксеры на ринге, сели в приемной по разным углам.

Первым директор принял того, что от Быкова, широкого, распахнутого, словно прячущего под рубашкой развернутую во всю грудь гармонь, с чемоданом, наполненным реквизитом, в огромных ботинках и клетчатых штанах, державшихся на полосатых помочах.

Самсон Багратович усадил его в кресло с овальной (медальонной) спинкой. Затем попросил привстать, словно что-то его не удовлетворило. Кресло чуть-чуть сдвинул, чтобы оно попало в некий мысленно выстроенный кадр, и снова усадил. Отойдя на два шага, взглянул, оценил и лишь тогда успокоился.

— Ну что ж, для знакомства вот вам несколько проверочных заданий. Для начала поплачьте немного.

Тот придал лицу блаженно-бессмысленное выражение, сморщился, часто-часто заморгал. А затем словно надавил невидимую грушу пульверизатора, насаженного на флакон с соленой влагой, и из глаз у него прерывистыми струйками брызнули слезы.

— Очень хорошо... — с веселостью одобрил Самсон Багратович, — а теперь высморкайтесь в платок, но так, чтобы было слышно на улице.

Тот достал платок и трубно высморкался — аж задрожали стекла и на столе сам включился вентилятор.

Самсон Багратович еще больше повеселел и даже рассмеялся, приоткрыв малиновой ладонью свой маленький детский рот с золотыми коронками на каждом третьем зубе.

— А теперь побоксируйте с невидимым противником, — сказал он, неожиданно став грустным.

Кандидат от партии Быкова достал из чемодана боксерские перчатки, натянул их и стал наносить удары по тому месту, где за стенкой сидел его соперник.

— Достаточно, — остановил его директор и сам снял с него перчатки. — Теперь задание потруднее. Изобразите, если можно... горящий торфяник.

И тут случилось чудо: испытуемый взвился, истончился, заклубился, после чего приник к самому полу и стал расстилаться дымом по кабинету.

— Замечательно! Превосходно! Не зря вас рекомендовали... — Самсон Багратович даже открыл форточку, чтобы выветрился воображаемый дым. — Ну и напоследок... посмейтесь. Да, посмейтесь — и надо мной, и над самим собой, и над нашей похожей на цирк балаганной, клоунской жизнью.

— Простите?.. — Тот словно чего-то не понял, даже несколько растерялся (оторопел).

— Я говорю, посмейтесь, посмейтесь... ну что же вы?

— Я бы хотел уточнить, какой вид смеха вы предпочитаете.

— А вы всеми видами владеете?

— Всеми — от иронической улыбки, смешков и хихиканий до гомерического хохота. Это мой конек.

— В таком случае седлайте вашего конька и... а впрочем, не надо. Иронической улыбки для нашей жизни мало, а гомерического смеха мы не заслужили. Поздравляю. Вы выдержали испытание. Ждем вас в начале осени. Да, чуть не забыл. Ваше имя?.. — Директор выбрал в стаканчике надежную, много раз проверенную ручку, чтобы записать.

— Филимонов Сергей Альбертович, — с достоинством представился тот.

— Так и запишем, — сказал директор, но тут надежная ручка неожиданно подвела: ее хватило лишь для того, чтобы написать: Фил, а дальше она иссякла. — Что за чертовщина! — Он с досадой исчеркал весь лист. — Ведь только что писала! Ладно, я запомню: Филимонов Сергей Арнольдович.

— Альбертович, — поправил тот.

— Да, да, извините.

VI.

После этого был вызван тот, что от Акима Бани, весь зауженный, ввинченный, вобранный в самого себя, с бухгалтерскими заплатами на рукавах пиджака, потертым баулом и зонтиком. Самсон Багратович усадил его в то же кресло с овальной спинкой. Усадил и остался доволен, уже не просил привстать, словно тот сразу попал в кадр.

— Вас я попрошу разыграть сценку, простенькую, даже банальную. Но уж, пожалуйста, постарайтесь. Итак, вы возвращаетесь раньше обычного домой. Вы неслышно открываете дверь, крадущимся шагом поднимаетесь по лестнице, собираясь извлечь шутливый эффект из своего неожиданного появления — и застаете жену в объятьях некоего лица, вам хорошо знакомого. Иными словами, любовника. С помутившимся сознанием, вне себя от ярости и негодования, охваченные желанием отомстить, вы убиваете их обоих. — Директор приготовился к тому, чтобы насладиться эффектным кадром.

— Прикажете застрелить, взорвать, задушить, зарезать?

— Ну а четвертовать сможете? — проникновенно спросил директор.

— Легко, — ответил тот.

— Тогда четвертуйте, четвертуйте!

Когда сценка была с блеском разыграна, Самсон Багратович даже не стал давать другие задания, а сразу пожелал узнать:

— Ваше имя и отчество, пожалуйста.

Тот назвался:

— Илья Борисович Горифоб.

— О, какая красивая и редкая фамилия! Впервые такую слышу...

Не доверяя ненадежной ручке, директор поискал в стаканчике другую, но поскольку более надежной там не нашлось, нехотя взял уже опробованную. Несколько раз царапнул ею по бумаге, но безрезультатно, и лишь на окончании названной фамилии ручка вдруг стала писать.

Получилось: *Фоб*.

VII.

С началом сентября, золотых прохладных дней, когда облачное небо сияло голубыми оконцами, повсюду плавали паутинки, носимые ветром, и на дорожках городского парка горчично желтела кашица опавших и раздавленных желудей, обоих клоунов приняли в труппу. И тем самым не только признали достойными, но и уравняли их положение. Получалось, что оба подходят, оба хороши! Хороши вне всякой зависимости от того, кто за ними угадывается, маячит — Рома или Аким.

Словом, уравняли, не посчитавшись с амбициями и жаждой первенства, обуревавшей каждого. Иначе — без жажды-то — какой же он кандидат, если его можно впрячь в одну телегу с другим.

Ведь было понятно, что каждому хотелось обойти другого, вырваться хоть на полкорпуса вперед, оказаться единственным и неповторимым. Но не вышло. Пришлось смириться и... затаиться в расчете на то, что со временем все-таки удастся обогнать (или обогнуть) соперника и восторжествовать над ним.

Впрочем, и эти надежды были сразу отсечены, поскольку клоунам пришлось выступать не по отдельности, а дуэтом, в паре. Тут уж не восторжествуешь: ради собственного успеха придется поработать — поусердствовать — и на успех соперника.

Директор подписал приказ, принятых клоунов провели по всем ведомостям, положили им оклад, не ахти какой, но Рома и Аким обещали доплачивать, и принятые были довольны. Они стали усердно готовиться к выступлениям, перетряхивать свой реквизит, выбирать из него то, что не так уж безнадежно устарело, могло пригодиться.

Вместе с режиссером Митричем (Дмитрием Аскольдовичем), носившим лакированные ботинки на высоких каблуках, накладные волосы и подбивавшим плечи крапчатого пиджака ватой, набрасывали мизансцены, придумывали реплики и трюки.

И получалось смешно до чертиков.

По подсказке директора кое-что взяли от дяди Миши, слегка переиначили, повернули по-своему, и осталось лишь найти имена, артистические псевдонимы, под которыми клоуны будут выступать на арене. И тут немного застопорилось, подзастряло, забуксовало...

То, что они предлагали сами, больше походило на тюремные кликухи, чем на цирковые имена, и явно отдавало Бутыркой или Крестами: Буза и Малява. Нет, никуда не годится — на арене насаждать блатняк мы не будем: его и так хватает. Самсон Багратович кликухи забраковал (да и Митрич как-то мялся, особо не настаивал). Не нравились директору также Сержик и Андрик, придуманные воздушной гимнасткой Люсей Савиной: как-то жеманно, слюняво, по-детски, не для большого цирка.

Словом, сюсю-масю.

Кого-то осенило: переодеть одного из клоунов женщиной, подыскать для него в костюмерной парик, набить ваты сзади и спереди и назвать Глафи-

рой, другого же — Федором. Вот, мол, семейная пара. Публика смехом изойдет, обхохочется.

Но директор отверг, заранее обозвав такой смех гомерическим и сославшись на то, что этак и до однополых браков можно докатиться. Да и Митрич в упомянутой по случаю вате обнаружил иголку, шпильку, усмотрел намек на свои подбитые плечи...

В цирке приуныли: до открытия сезона неделя, пора афиши расклеивать, а имена не найдены. И тут директору вспомнилась та чертовщина, которую совсем недавно, при знакомстве с клоунами, выделывало его пересохшее перо, и Самсон Багратович просиял. Просиял и воскликнул со счастливым рыданием в голосе:

— Да вот же, вот же! Как же это я сразу-то!..

— Что? Что? — стали спрашивать его.

— Придумал! Нашел! Фил и Фоб! Так и назовем их!

Всем стало ясно, что директор попал в яблочко, лучше не придумать, и на афише появились эти имена.

Четырнадцатого сентября давали первое представление, затем второе, третье, и сезон открылся. Директор потирал руки: в кассах аншлаги и полные сборы. Вернулись благословенные времена. Публика валом валила, чтобы снова увидеть хорошо знакомых дрессированных зайцев и слонов, воздушных гимнастов, фокусников и при этом посмотреть на новых клоунов.

И молодцы не подкачали, не подвели, не осрамились. Бегали по всей арене в клетчатых штанах, огромных ботинках, с бантами на шее. Пинали, щипали, колотили друг друга пустыми — стокилограммовыми — гирями. Распиливали (четвертовали) в фанерном ящике пойманного любовника. Боксировали в перчатках, пускали фонтаны слез, оглушительно смеялись и изображали горящие торфяники (по следам минувшего лета).

Публика ждала разоблачений и критики — подпускали и критику. Олигархов, правда, остерегались, не трогали, не задевали, но доставалось городским властям — за всяческие проволочки, простои и перебои. Словом, все как при дяде Мише: он бы похвалил и одобрил. Не зря долговязый Кадик, сидевший в первом ряду, оглушительно громко аплодировал и бросал на арену сорванные перед зданием управы флоксы и георгины.

VIII.

Поначалу оба клоуна нравились всем одинаково, и публика никому не отдавала предпочтения. При всей любви к клоунам и вызываемом ими ажиотаже на первых представлениях многие даже путали, кто из них Фил, а кто Фоб. Да и не придавали этому значения, поскольку имена на афише казались настолько похожими (оба на «ф»), что зрители часто звали клоунов по-своему, присваивали им собственные клички и прозвища: Распахнутый и Запахнутый, Печенкин и Селезенкин, и проч., проч.

Однажды с дальних рядов под трехпалый свист даже донеслось: «Эй, Буза, пакуй Маляву!» Самсон Багратович, когда ему рассказали, только недоумевал, кому такое могло взбрести на ум (уж не бывшим ли дружкам Фила и Фоба?). Присутствовавшая же на представлении публика возмутилась, вознегодовала, зашикала: это было сочтено хулиганством, и дежурившая в цирке милиция вывела горлопанов из зала.

Так продолжалось примерно месяц-полтора. Но постепенно клоунов научились различать, чему они сами способствовали тем, что стали использовать в своих костюмах разные преобладающие цвета: Фил — от голубого до лилового и фиолетового, а Фоб — все оттенки красного, включая багровый. Соответственно и публика разделилась, но не на поклонников Фила и поклонников Фоба, а на тех, кто любил лиловый и фиолетовый, и тех, кому больше потрафлял красный.

Вот и все — никаких восторженных поклонников (фанатов) того или иного клоуна и тем более партий в полном смысле слова еще не было. Поклонники и партии появились потом, а именно с той поры, когда лиловые стали утверждать, что их любимец Фил во всех отношениях лучше его напарника Фоба. Ну что там Фоб! Он лишь, что называется, ловит и подает мячи, вылетевшие за штрафную (метафора навеяна футбольным прошлым нашего города), ассистирует, подставляет голову под удары резиновой гирей, а настоящая клоунада — это, несомненно, Фил.

Соответственно и багровые настоящим клоуном считали Фоба, Фила же — так, на второстепенной роли мальчика, подающего мячи, которые Фоб закручивает и посылает в ворота.

В подтверждение своих слов партия Фила (вот вам уже и партия) доказывала, что тот лучше ходит на ходулях, мяучит, изображая мартовского кота, жонглирует кольцами и мячами и шутки у него смешнее. Иными словами, все мизансцены держатся на нем. Кроме того, он часто встречает зрителей у вешалки, фотографируется с ними, подобно дяде Мише достает из глубокого карма-

на и дарит детям конфеты, а после представления катает их на пони и даже помогает забраться на слона.

Партия Фоба не отставала и приписывала своему любимцу не менее яркие достоинства: умение кувыркаться через голову, ставить подножки, бросать стрелы с присосками и стрелять из водяного пистолета так, что конферансье (условно назовем его так) приходится вымокшим до нитки убегать со сцены.

Правда, дети побаивались Фоба, поскольку во время выступлений он часто пугал их, показывал им козу рогатую, зловеще выкатывал глаза и строил ужасные рожи. Но детские страхи — те же восторги, и кто из взрослых не помнит, как в детстве сам просил, чтобы его попугали...

В дирекции, конечно, заметили разделение в публике, но приняли это как должное и посчитали естественным. Что ж, пускай: в этом есть какая-то интрига. Во всяком случае, это лучше, чем подсаживать своих и выдавать их за зрителей, которых публика сразу разоблачает (казачок-то засланный) и теряет к ним всякий интерес.

IX.

В начале зимы, когда стало раньше темнеть и позже рассветать (иногда казалось, что и не рассветет вовсе), дороги покрылись волнистой наледью, которая быстро таяла и растекалась лужами, отражавшими низкое, оловянного цвета небо, и повалил снег с дождем, режиссеру Митричу пришла на ум судьбоносная идея.

Вернее, было так.

Митрича пригласил к себе долговязый Кадик, и пригласил не просто от скуки, а по случаю юбилея: ему исполнилось пятьдесят, причем тридцать из них, как он считал, были отданы цирку.

Кадику хотелось отметить эту дату, что называется, официально, с некоторой помпой (он даже мечтал, чтобы его наградили, медальку на грудь повесили). Поэтому Кадик усиленно зазывал к себе и других: царственных особ — директора и главбуха, господ укротителей, фокусников, воздушных гимнастов, но те под благовидными (по словам Кадика, благовонными) предлогами отказались. Отказались и снарядили вместо себя Митрича, тоже

особу царственную, но помельче, годную на то, чтобы исполнять посольские поручения.

Правда, Митрич от таких поручений всячески отбрыкивался и возмущался, что его вечно запрягают, но на этот раз ему было не отвертеться, поскольку к нему подобрали верный ключик. Конечно, в цирке все честолюбивы, но Митрича отличало (обуревало) чудовищное тщеславие, которое он даже не пытался скрывать, а всегда выставлял напоказ, словно ботинки на высоких каблуках, накладные волосы и подбитые ватой плечи. Воспользовавшись этим, ему внушили, что его никто не запрягает (вот уж чего нет, того нет), что павший на него выбор труппы — знак особого уважения, признания заслуг и проч., проч.

Как тут было не согласиться!

И вот они с Кадиком устроились у него в каморке, обклеенной старыми афишами и использованными (гашеными) контрамарками. Достали, открыли, разлили по граненым стаканчикам, которые подрагивали и позванивали от гремевшего за стенкой лифта, и стали праздновать вдвоем. Конечно, разговорились (под водочку-то как не разговориться). И, конечно, о цирке, о фокусниках, о клоунах. Кадик, желая показать себя знатоком эксцентрики и клоунады и при этом — патриотом родного цирка, возьми и скажи:

— Согласись, Митрич, что наши тутошние клоуны — это не какие-то тамошние Чарли Чаплин, Пат и Паташон, Карандаш или Олег Попов.

Он поднял стаканчик, подождал, когда за стенкой прогремит лифт, и чокнулся с режиссером. Чокнулся, стараясь не расплескать ни капли и тем самым поощряя Митрича к тому, чтобы согласиться со сказанным.

Но Митрич соглашаться никогда не спешил, предпочитая, чтобы с ним соглашались.

— Ну, положим, Чарли Чаплин не клоун, — на всякий случай возразил он, еще не зная, куда тот клонит.

— Все равно, — разгорячился Кадик, стараясь успеть опрокинуть стаканчик, пока снова не загремит лифт. — Нашим он не соперник. Да и остальные тоже. У наших клоунов даже имена особенные, с глубоким смыслом.

— Какой же в них смысл? — спросил Митрич, с сожалением глядя на опустевший стаканчик Кадика и усматривая именно в нем причину его кажущегося глубокомыслия.

— Трансцендентный. Потусторонний. Мистический.

«Этак еще глоток — и, пожалуй, пойдет ко дну, — подумал Митрич с тем опасением, которое всегда вызывают пьяные у трезвых. — Что тогда с ним делать?»

Но Кадик исправно держался на плаву.

— А вот ты смотри, — сказал он, снова наливая, отмечая ногтем уровень оставшегося в бутылке и тем самым подводя Митрича к своей главной мысли. — Филия — это любовь, приязнь, дружеское расположение. Фобия — страх, неприязнь и ненависть. Отсюда Фил и Фоб. Не оттого, что фамилии... С фамилиями-то было бы слишком просто. Улавливаешь, куда я клоню? Эти два начала есть во всем. На них весь мир держится. А ты — Чарли Чаплин...

— Постой, постой. — Митрич вдруг почувствовал, что у него рождается идея, почувствовал, как беременная женщина, приближение родов. — А что если мы это заложим в образ?.. В образ, дурья башка! Получится грандиозно!

— Не знаю, куда вы это заложите, — Кадика несколько задело и обидело, что его после такого откровения назвали дурьей башкой, — но рванет не хуже динамита.

Он спрятал подбородок в ворот дырявого свитера, нахохлился, засопел и заснул. Кадик поцеловал его в темя и, крадучись, на цыпочках вышел.

X.

На следующий день Митрич уже стучался с новорожденной идеей в дверь директорского кабинета (секретарша была на больничном). Вернее, стучался рядом с дверью, поскольку сама дверь была обита мягкой кожей, поглощавшей резкие звуки, и Митричу пришлось выискать местечко между дверью и висевшей на стене картиной, чтобы именно постучать, а не потукать костяшками пальцев в мягкую обивку.

Для него это было особенно важно — постучать. Для этого он даже поправил на себе пиджак с подбитыми ватой плечами, пригладил накладные волосы и шаркнул ногой, чтобы избавиться от бумажки, прилипшей к высокому каблуку ботинка.

После этого постучал трижды и еще один раз (главная тема Пятой симфонии), словно он вестник судьбы, посланник рока, а не секретарша с чаем на подносе и не бухгалтер с отчетными ведомостями в портфеле.

— Кто там? — спросил директор, который охотно выпил бы чаю и при этом не испытывал ни малейшего желания беседовать с посланцем

рока. Но, увы, чай заварить было некому, и поэтому директор смирился с роковой неизбежностью: — Войдите.

Митрич не вошел, а, изогнувшись, проскользнул, втерся в дверь, крадущимся балетным шагом протанцевал по ковровой дорожке и предстал перед директором.

— Позвольте сразу самую суть.

— Садись, садись. Позволяю. Ну и в чем же она, твоя суть?

— В именах.

— Каких именах? Наших с тобой?

— Не угадали. В именах, которые вы придумали для клоунов. Помните?

— Да я особо не думал. Так... само пришло в голову.

— Все великое таким макаром и возникает. Само приходит, словно бы внушенное кем-то свыше.

Директору понравилась ненавязчивая и хорошо замаскированная лесть.

— Что ж, в цирке любой административный работник должен уметь творчески мыслить. Это наш долг. — Скромно потупившись, он стал рассматривать пальцы со следами от драгоценных перстней, своей былой, утраченной гордости.

Но Митрич не стал бы попусту льстить: у него была цель, и он знал, как ее достигнуть.

— Да вы хоть сами-то осознаете, какие открываются безграничные возможности и перспективы? Сама судьба на нас благосклонно взглянула. На нас посыплется как из рога изобилия. Гастроли в Москве, международное признание, победы на конкурсах и фестивалях, звания лауреатов, премии, призы!

— Ты, часом, не перебрал ли вчера с Кадиком? — Директор грустно взглянул на Митрича, то ли осуждая его за перебор, то ли ему втайне завидуя.

— Обижаете, Самсон Багратович. Недооцениваете. Фил — это филия, любовь. Соответственно Фоб — это ненависть. Мы закладываем в образ эти два начала. Пусть наш Фил будет восторженным, умиленным, готовым всех обнять и расцеловать. Пусть он всем восхищается, всех любит, ведет себя как верный слуга отечества, как истинный патриот...

— Так, так, так... — подхватил директор, уже отчасти угадывая направление поисков главного режиссера.

Тот между тем продолжал:

— Фоб же, напротив, всех ненавидит, хулит, срамит, оправдывает любые пороки, огульно отрицает добродетели, глумится над святынями, критикует власть, оскорбляет самые возвышенные чувства гражданственности и патриотизма.

— Политику, может, не трогать? — с сомнением спросил Самсон Багратович, глядя куда-то в сторону.

— Как же без политики! Без политики нас никто не услышит, мы никому не интересны.

— А с политикой нас прихлопнут. Придавят, как клопов.

— Не прихлопнут. Мы осторожненько, намеком, завуалированно. А чуть что: так ведь это же клоуны, это все шуточки, приколы, не всерьез.

— Ну хорошо, дерзай, — сказал Самсон Багратович, по-прежнему не поворачиваясь к Митричу. — Я еще кое с кем посоветуюсь из ответственных товарищей, из первых лиц, из тех, кто заказывает музыку, но, думаю, возражений не будет.

XI.

После ухода Митрича Самсон Багратович открыл настежь форточку, чтобы слегка пробрало фиолетовым утренним морозцем и выветрился запах скверного, дешевого одеколона, которым Митрич себя неумеренно спрыскивал. Затем он выдвинул ящик письменного стола, открыл заветную шкатулку, достал спрятанные туда драгоценные перстни и снова надел их на пальцы. Простенькие часы брезгливо стряхнул с правой руки (ремешок туго не затягивал) и заменил на дорогие, фирменные, с золотом и камнями.

И лишь придав себе соответствующий его положению вид (положению обманутого мужа, хаха, но это в протокол не вносить), счел своим долгом сейчас же доложить. Поставить в известность. Испросить высочайшего (аж самому противно) соизволения.

И, пока набирал номер американского президента (Ромы Быкова) и цапался с его верной ратью, допытывавшейся, кто он, откуда и по какому делу, все думал, как бы ему в предстоящем разговоре (докладе) не перемудрить. Не выставить себя этаким умником, жонглирующим словами. И уж тем более не обозначить ненароком своего превосходства, своей причастности к высшим сферам искусства (олигархов это всегда раздражает), а просто и доходчиво рассказать о замысле режиссера, о его последней находке.

Но, к удивлению директора, Рома сразу во все проник, все понял, схватил самую суть и одобрил:

— Вот-вот... это нам и надо. Только пусть побольше друг друга дубасят. Я это страсть как

люблю. Захожусь до судорог. Может, их еще одеть в камуфляж и каждому повесить на шею калаш? Я все оплачу.

Самсон Багратович не расслышал и переспросил:

— Калач?

— Какой калач? — в свою очередь удивился Рома.

— Ну, на шею-то...

Рома от души рассмеялся.

— Да не калач, а калаш, автомат Калашникова. Из калача-то особо не выстрелишь.

— А что, и стрелять придется? — Самсон Багратович будто не верил, что придется стрелять, и по наивности удивлялся.

— Так война же... Помнишь, мы говорили?

— Из-за клоунов?

— Так из-за них все войны...

— Не перебор ли?

— Да, да, — развеселился Рома. — Если двадцать один — очко, то больше уже перебор. На нарах-то самая игра... Не сидел на нарах?

— Не довелось.

— Ну, еще посидишь. — Теперь Рома будто не верил и удивлялся.

И пообещал подарить Митричу породистого щенка и поставить три бутылки лучшего армянского коньяка за такую находку.

Самсон Багратович позвонил и госсекретарю Белого дома (Акиму Бане) — с тем же докладом, но тот долго не мог ничего понять, уяснить, взять в толк. Мычал, бурчал, мямлил что-то невразумительное и в конце концов сказал:

— Решайте сами. Надоели вы мне. Я в вашу кухню не вмешиваюсь. Передай жене, что завтра не состоится.

— Что не состоится?

— Консультация по закупкам. Она знает.

— Что знает? — Самсон Багратович как-то не очень понимал, о чем ему толкуют.

Аким Баня непонятливых не любил.

— Знает, что ты скоро помрешь, копыта отбросишь, если ее в гроб не загонишь. Шучу, шучу.

— Ну и шуточки у вас... — Самсон Багратович явно пожалел, что нельзя шмякнуть трубкой того, чей голос она доносит, но все же заставил себя спросить: — Есть какие-то пожелания режиссеру, советы и напутствия артистам?

— В Греции все есть. Пусть поменьше друг друга дубасят. А то смотреть бывает тошно на этот мордобой. Все-таки мы на гражданке, цивильные люди. Как говорится, make love not war.

— Вы оплатите, хотя бы частично, новый замысел? Мы сочтемся, когда сил поднакопим...

— Сам плати. Ты и так богаче меня.

— Снова шутите?

— Все мы дошутимся до того, что наконец умрем, Багратыч, и в землю ляжем. А туда ведь деньги не переведешь. Поэтому какие уж там шутки...

«Ляжем-то ляжем. Только ты, пожалуй, раньше меня», — подумал директор, но промолчал, словно возражать Акиму пока (до поры до времени) не входило в его планы.

XII.

К середине зимы, когда февральские вьюги наметали сугробы по самые крыши домиков, залепляли мокрым снегом вечерние фонари, когда днем припекало, а вечером подмораживало (сосульки доставали до земли), начались репетиции. Митрич стал закладывать новое содержание в образы Фила и Фоба.

Он убрал часть реквизита, полностью устранил все претензии на акробатику и эквилибристику, сократил многие мизансцены и реплики, а оставшиеся призвал уподобить... чему-нибудь этакому, да вот хотя бы (всем внимание! Тишина! У режиссера рождается *оно*!)... устрицам во льду.

Устрицам? Почему же устрицам? Никто толком не понял, но всем это ужасно понравилось. И хотя устриц в нашем городе не только не пробовали, но и отродясь не видывали, все хором подхватили: «Устрицы! Устрицы!» — и ни о чем другом не хотели слушать.

Клоуны на репетициях старались как могли, наизнанку выворачивались, но у них не все получалось. Вернее, поначалу получались... гм... кислые щи, гречневая каша-размазня, простокваша — что угодно, но не устрицы. Вот и решили Фила и Фоба пока на арену не выпускать, считая, что нельзя показывать зрителю грубые заготовки, недопеченный полуфабрикат, сырой материал.

Поэтому администратору манежа (конферансье, но на самом деле не конферансье) поручили объявить, что Фил и Фоб заболели ангиной и слегли. Но поскольку (тут он ввернул фразочку) у каждого из них железный организм и чудовищная воля, надеются вскоре выздороветь и вернуться на арену.

Публика, услышав это, вяло зааплодировала — раздалось два-три хлопка. Все, конечно, приуныли, но деваться было некуда — только набраться терпения и ждать, тем более что в дирекции рискнули несколько раз выпустить на арену страстотерпца (медаль он так и не получил) Кадика.

Тот обид не помнил, исправно комиковал, показывал всякие трюки: уморительно бегал с ночным горшком, прилипшим к заднице, сдирал с лица нарисованные очки, поочередно перевоплощался то в мигающий телевизор, то в бубнящее день и ночь напролет радио и изображал гремящий за стенкой лифт.

Его, слава богу, терпели, не освистывали, а Митрич тем временем вовсю старался — ради будущей славы, призов и наград, и его тщеславие, по словам завистников и врагов (а в цирке их у каждого достаточно), распускалось, как роза на помойке. Самсон Багратович же о славе не помышлял, скромно присутствовал на репетициях и лишь при крайней надобности Митрича слегка одергивал и поправлял (чтоб не зарывался).

С Фобом у них сразу получилось — даже не понадобилось вешать ему на шею калаш. Тот и без калаша мгновенно все схватывал, как бульдог брошенный мячик, и держал в зубах — не отнимешь и не вырвешь. Он не только ненавидел, оскорблял и глумился, но и умел тонко поддеть и одним намеком уничтожить любого несогласного с ним. Кроме того, Митрич к тому же разрешил ему (и даже поощрял к этому) врать, наговаривать, чернить, порочить, злословить — словом, вбрасывать нужную дезу, и от этого дело заспорилось.

А вот с Филом (размазня и простокваша!) что-то не ладилось. Тот никак не мог понять, как это — всех любить, умиляться, восторгаться — хоть калач ему на шею вешай, да и калачом не проймешь.

Самсон Багратович, отведя его в сторонку, успокаивал, вразумлял, проводил с ним воспитательную (душещипательную) беседу:

— Кого ты в детстве любил? Мать любил?

— Нет, она напивалась и меня била.

— А отца?

— Отца я никогда не видел.

— Сестру любил?

— Сестра меня заставляла по вагонам просить, а всю выручку отнимала.

— Девочку из соседнего подъезда?

— Ну, девочку! За ее папой присылали служебную машину, а ее одну гулять не выпускали.

— Кого-нибудь же любил!

— Кошку любил. Рыжую, с оторванным ухом. А ее на дереве повесили.

— Вот и представь себе, что твоя кошка осталась жива, девочка из соседнего подъезда с тобой дружит, сестра тебя любит, отец нашелся и мать бросила пить. Вот и ты их всех люби. Понял?

— Теперь понял.

После нескольких подобных бесед Фил научился любить, а может, и не научился, а умел изображать, будто любит, и очень похоже — аж слеза прошибала.

Митрич возликовал, но тут жена Самсона Багратовича, бывшая примадонна, выступавшая под псевдонимом Роза Фиалкина, чуть было все не смазала, не скомкала и не испортила. Словом, устроила скандал, как это ей свойственно. Неожиданно появившись на репетиции... Да что там появившись — ворвавшись на арену, стремительная, сияющая, обольстительная, как амазонка, в высоких сапогах, собольем манто поверх платья с блестками — она презрительно рассмеялась при виде клоунов с размалеванными лицами и воскликнула:

— Без меня ничего у вас не получится. И не мечтайте. А я еще клакеров найму, чтобы вас обшикали и освистали.

И, ловко подпрыгнув, схватилась за трапецию и стала раскачиваться над ареной (бывшая воздушная гимнастка), посылая Самсону Багратовичу и Митричу воздушные поцелуи.

XIII.

Тем не менее все получилось.

Когда номер был полностью готов, отшлифован и обкатан перед своими (поочередно приглашали всех — от укротителей и жонглеров до старых, с благородной проседью и галунами на брюках гардеробщиков), Фила и Фоба наконец выпустили. Выпустили на арену смешить зрителей. Самсон Багратович их перед выходом даже перекрестил, а Филу шепнул на ухо: «Помни про свою кошку».

Митрич, случайно подслушав, долго ломал голову, что это еще за кошка (спросить, конечно, считал ниже своего достоинства). В конце концов решил, что кошка — это нечто вроде устриц во льду, и успокоился.

И вот администратор в микрофон объявил: «А сейчас перед вами выступят неподражаемые Фил и Фоб». Выход! Истомившаяся от долгого ожидания публика устроила своим любимцам громокипящую овацию, а Кадик, стараясь не завидовать и не поддаваться дешевой ревности, послал им воздушные поцелуи и бросил под ноги три тепличных тюльпана и две гвоздики.

Все ждали повторения прежних трюков, да что там трюков — готовы были смеяться до упаду, если бы им просто показали палец. Но их ждало нечто совсем другое, отчего многие завсегдатаи

цирка (хотя до них и долетали всякие слухи) растерялись, не готовые к тому, что любимые образы наполнятся новым содержанием.

Никто не смеялся — возникла напряженная, звенящая (отчасти зловещая) тишина, какая бывает в горах перед сходом лавины. И вот зашуршали по горному склону первые камушки, словно из-под копыта оступившегося скакуна, а затем и вся лавина с грохотом устремилась вниз, поднимая тучи щебня и пыли.

Иными словами, публика словно бы очнулась, размытые контуры предметов в ее глазах снова обрели устойчивость, и она стала понимать, что происходит на арене. Ей открылась простая истина: отныне Фил — тот, кто всех любит, готов обнять и расцеловать, а Фоб — тот, кто ненавидит. Клоуны своими гримасами, всяческими ужимками, неестественными, сдавленными до кошачьего фальцета голосами пытались внушить публике, как это смешно — одному любить, все принимать, другому же — ненавидеть и отвергать, но вопреки их стараниям это казалось чем-то странным, даже жутковатым. Хотя все и смеялись (клоуны есть клоуны), но как-то робко, опасливо, боязливо — так, словно это было всерьез.

Фил и Фоб не рассчитывали на такой эффект, но их новые амплуа произвели на всех ошеломляющее впечатление. Их прежних поклонников — прежних партий — не стало, но зато на первом же представлении образовались новые партии из числа тех, кто сами были готовы любить или ненавидеть.

Оказывалось, что каждый из зрителей в душе был закоренелым, неисправимым филом или фобом. В каждом — не только взрослом, но и ребенке — была заложена непреодолимая потребность — любить или ненавидеть: хоть хлебом не корми, а вот дай. Но эта потребность дремала, томилась в несбыточных грезах, словно сомнамбула, поскольку некому было ее разбудить (а может, и незачем, иначе бы все разбуженные стали бы буддами или на худой конец олигархами).

Жизнь нашего провинциального города для побудки не годилась, поскольку была плохонькой, серенькой, никудышной. Все доступные нам средства (висевшие в здешнем музее картины, пылившиеся на полках библиотек книги) оказывались для этого неспособными, недостаточными. И вот по некоему мистическому вмешательству, прихоти, совпадению эту потребность пробудили — сняли с нее колдовские оковы — именно клоуны.

XIV.

Ах, что тут началось! Всех охватило безумие, сумасшествие, умопомрачение, единственное в своем роде: второго такого не помнят даже старожилы. По их словам, всякое, конечно, бывало (соль и спички скупали, пшено и гречку с прилавков сметали), но чтобы из-за клоунов с размалеванными рожами, фигляров, лицедеев такая вакханалия... нет, не упомнить.

Впрочем, горький опыт подсказывает: люди в простоте своей таковы, что им можно внушить что угодно — нашлись бы желающие внушать...

Весь наш город повалил в цирк — даже те, кто там отродясь не бывал. Глядь, какой-нибудь сноб, уверявший, что терпеть не может эту бульварную пошлость, этот балаган, а уж тут как тут — высматривает, выныривает, шныряет в поисках билетика. А билетиков-то и нет: в кассе за ними длинная очередь, с ночи записываются, номера на ладони синим карандашом выводят. По утрам же кассирша выбросит, словно собакам кость, десяток билетов, и окошко захлопнулось, поскольку все у перекупщиков (они с кассиршей, понятно, в доле) и приходится платить втридорога.

Но что поделаешь — охота пуще неволи, и все платят. Древние старухи, еле передвигающие ноги, полпенсии отдают за место в пятом ряду. Видите ли, возымели желание приобщиться, испытать на себе, что это такое — цирк. Испытать и, конечно, примкнуть — либо к филам, либо к фобам, за это же и целой пенсии не жалко.

Тут следует заметить, что то ли из-за зимы, метелей и вьюг, то ли по другим неведомым (может быть, даже мистическим) причинам, но фобов насчитывалось гораздо больше, эдак примерно две трети. Поэтому филам пришлось выкручиваться, чтобы чем-то уравновесить численный перевес своих противников. И они решили прежде всего умножить свой боевой арсенал, применить новое оружие против фобов. Их не смущало, что при этом они жертвовали чистотой идеи. И они не погнушались тем, что оружие-то было из арсенала фобов и поэтому никак не могло соответствовать провозглашенным филами возвышенным и гуманным принципам.

Иными словами, несколько раз уличив противников во лжи, филы тоже стали подвирать, пускать в ход свою дезу, огульно хвалить и славить своих единомышленников, свою партию, а заодно и самих себя. Получалось: все, что они любили, — самое лучшее, лишенное недостатков, недосягаемое для критики.

Этого не могли стерпеть фобы. Они так усердствовали в огульном очернении филов, что те, любящие всех, для них сделали исключение, выбросив лозунг (слоган): врагов нельзя любить и прощать, а можно лишь ненавидеть и уничтожать. Признаться, это была настолько ошибочная и недальновидная тактика, что фобы готовы были их возлюбить, обнять и расцеловать за подобную глупость.

XV.

Обстановка в городе стала накаляться, и начались откровенные безобразия, чего раньше никогда не было. Раньше-то у нас жили хотя и скучно (по распространенному выражению, дремно), но тихо и мирно. Если на улице встречались с соседями, то лишь для того, чтобы учтиво поклониться, приподнять над головой картуз, словцом перемолвиться (о погоде, о тихих радостях рыбалки), а тут...

Между филами и фобами то и дело вспыхивали словесные перепалки, и заканчивались они безобразными сварами, драками и уличными потасовками.

Первыми подрались грузчик из мебельного магазина по прозвищу Сервантес, рыхлый толстяк, носивший комбинезон с большими карманами, берет и недовязанный свитер, и аптекарь Свирский, в полупенсне на ястребином носу, с бороденкой и расчесанными мокрой расческой висками. Драка произошла в аптеке у Свирского — на Ивановской улице (бывшая Розы Люксембург). Сервантес, выступавший за филов, имел неосторожность с одобрением отозваться о снабжении лекарствами, богатом ассортименте на прилавке и прочих признаках изобилия и процветания. Казалось бы, это должно было потрафить Свирскому, но тому не понравилось, что хвалят его аптеку, он усмотрел в этом угодничество перед властью, что у фобов считалось тягчайшим преступлением. Свирский встал в позу, ответил резко и язвительно, накинулся с бранью, отказался продать лекарство, и завязалась драка.

Сервантес сгреб аптекаря за грудки, а Свирский стал ему рвать ноздрю и тыкать острым кулачком в скулу. Посетители бросились их разнимать, но тоже ввязались в драку, поскольку среди них, конечно же, нашлись и филы, и фобы. Тут уж пошло, как говорится, на всю Ивановскую. В драке были обрушены шкафы с лекарствами, опрокинуты столы, побиты стекла, но аптекарь не жалел об убытках, поскольку успел первым назвать Сервантеса зачинщиком, себя же — признанным победителем, что и попросил внести в протокол участкового милиционера.

Затем в городской пивной подвыпившие фобы напали на инженера Щербатого, активиста движения филов, но к инженеру подоспело подкрепление, и фобы были наголову разбиты и доставлены в участок. В бане подрались женщины — Варвара Жеглая и Анна Чалая, — разумеется, на идейной почве. Размахивая березовыми вениками, они плескали друг на дружку кипятком и пытались попасть в глаза мыльной пеной.

Тогда же в мужском отделении завязалась драка между Жорой Чайкиным и Арчилом Георгадзе, которые давно враждовали. Жорка постоянно под разными предлогами нападал на Арчила, валил с ног и садился на него верхом. Это называлось у него *Кавказ подо мною*. Кавказ такого унижения не спускал и брал реванш, подкараулив Жорку в городском саду. Так оно и продолжалось, пока в бане вдруг не выяснилось, что и Жорка, и Арчил оба фобы.

Это заставило их тотчас помириться, а организаторов беспорядков — задуматься о том, чтобы впредь не путать своих и чужих. Не путать даже в бане, что, конечно, усложняло задачу, но вскоре с ней успешно справились. Решили, что филы будут носить на запястьях лиловые ленточки, а фобы — красные, под цвет костюмов клоунов.

Далее от уличных потасовок, стычек в банях и пивных перешли к шествиям и митингам. Случилось это так. Рома Быков скупил рыбный и тракторный заводы, закрыл их под предлогом демонтажа устаревшего оборудования и всех рабочих выгнал на улицу даже без выходного пособия. Вернее, пособие-то он пообещал, но выплачивать не спешил, ссылаясь на то, что заводы убыточные и денег в кассе нет. Филы, конечно, обвинили во всем фобов, но и те в долгу не остались и через местную газету «Факт» потребовали призвать к ответу филов (при этом вылили на них ушат грязи), якобы приложивших руку к закрытию. Те же в знак протеста устроили шествие по всему городу и митинг на Почтовой площади. Рядом же, на Телеграфной, митинговали фобы...

Вот тогда-то занялось вовсю, по-настоящему, с поджогом машин и захватом заложников (в заложниках у фобов оказался бедный Кадик, хотя он никогда не примыкал к филам)...

XVI.

Кто первый стал вооружать своих сторонников — Рома Быков или Аким Баня, — в точности не

известно, хотя мнения на этот счет имеются разные: каждый стремится доказать свое. Но цена этим мнениям — копейка, поскольку их опровергнуть так же легко, как прихлопнуть комара, зудящего над ухом (комаров у нас в начале лета пропасть — тучами летают), или раздавить фиолетового дождевого червя, чья голова высовывается из одной норы, а хвост торчит из другой.

Прежде всего, охрана была у обоих — охрана немалая и, естественно, до зубов вооруженная всем тем, что можно добыть по сходной цене на складах нашей воинской части — вплоть до минометов и гаубиц. Затем оба — и Рома, и Аким, — у себя в ночных клубах ввели такое новшество, как тир, где выдавали винтовки новейшего образца и вместо движущихся жестяных фигурок, по которым стреляют дети и пенсионеры, развешивали на дальней стене подвала настоящие мишени. Там завсегдатаи соревновались в меткости, пока еще оставались трезвыми, хотя некоторые могли и спьяну попасть в самое яблочко — восьмерку или даже десятку. Кроме того, наши олигархи устраивали королевские охоты в своих заповедниках и палили так, что отзвуки канонады долетали до самого города и обитателям окраин приходилось затыкать уши, чтобы не лопнули барабанные перепонки.

Все было — кто ж спорит! Но это не проясняет вопроса, как и когда оружие появилось в самом нашем городе. Можно сколько угодно палить по прикормленным кабанам, но это не приблизит нас к пониманию того факта, что за поленницей дров у бабки Матрены оказался целый арсенал и так же, как за самогоном, к ней приходили по ночам за бутылками с зажигательной смесью (зажигают они, правда, иначе, чем самогон), минометами и гранатами.

Многие утверждают, что оружие стали раздавать весной, когда по оврагам, в зарослях черемухи защелкали соловьи, якобы и сраженные первыми — пробными — выстрелами из винтовок (таким образом для упражнений в меткости, помимо мишеней и движущихся фигурок, появилась еще одна цель). Но не очень-то верится, что обитатели нашего города способны на такую жестокость. Гораздо более достоверными кажутся сведения о том, что тогда же весной демонстративно пощелкивал еще один соловей — бывший оперный певец, занимавший у нас должность администратора манежа, Лев Евгеньевич Миловидов. И пощелкивал он затвором своего нового карабина, по его собственным словам, исключительно для острастки, чтобы напугать злоумышленников, уже покушавшихся на его драгоценную жизнь (пытались плеснуть ему в лицо серной кислотой). Карабин же, по его словам, он купил, как и положено, на рынке, за собственные деньги и этой покупкой, стало быть, никому не обязан.

Таким же карабином, правда, по другой причине, обзавелся большой знаток и поклонник циркового искусства Бенедикт Васильевич Гусаров, но тут причина была иная: у него подрастала — входила в пору — красавица дочь, и он заранее приготовился к тому, что ее захотят похитить, увезти и с ней тайно обвенчаться.

Вот и все сведения, которыми мы располагаем. Конечно же, это жалкие крупицы, не позволяющие даже при всем желании установить, кто же первый. Но это, в конце концов, и не так уж важно. Гораздо важнее то, что в конце лета наши олигархи подогнали по джипу с деньгами и пачками раздавали их всем желающим прямо из багажников.

Поэтому к началу осени наш город не только разделился на два враждебных лагеря — армию филов и армию фобов с главнокомандующими, штабами, войсковой разведкой и госпиталями, — но и вооружился, причем не чем попало, а всем необходимым для ведения большой затяжной войны.

То, что осенью война еще не грянула, — чудо. Вернее, постреляли немного из калашей (короткими очередями и одиночными выстрелами) и на всякий случай заключили перемирие. Но наступившее зловещее затишье предсказывало, что вооруженного столкновения не избежать: вот-вот загрохочет артиллерия и двинутся танки. Шествия, митинги, словесные баталии прекратились, ораторы покинули трибуны, и теперь заговорят пушки. И не важно, кто выстрелит первым и кто кого обвинит в нарушении перемирия. Главное, что есть причина воевать, есть клоуны в цирке, а любая война всегда начинается из-за клоунов.

XVII.

— Ну и чем кончилась ваша история? Война-то грянула? Заполыхало? Или, наоборот, все успокоилось? — скучающим голосом, прикрывая ладонью рот (якобы для того, чтобы скрыть зевок), спросил пиявчатый крепыш.

Ему не нравилось, что гонкуровский лауреат имел явный успех со своим рассказом, и он на самом деле не столько скучал, сколько ревновал, не находя способа вернуть себе всеобщее внимание и особенно расположение дам.

— Да, война началась. Было несколько крупных, ожесточенных сражений, пролились реки крови,

но в результате никто не победил, — ответил гонкуровский лауреат с подчеркнутой любезностью к тому, в ком почувствовал своего недоброжелателя и соперника.

— Это как же так? В таких случаях надо побеждать, поскольку победителей не судят, — с оттенком высокомерия произнес пиявчатый, не желая принять предложенный ему любезный и вежливый тон, как шахматист не принимает жертву пешки.

— Возможно, вы и правы. Но, наверное, опыта не хватило. — Гонкуровский лауреат неуловимым оттенком голоса показывал, что собеседник ошибается, считая, будто ему все доступно в его рассказе.

— А может, боевой злости? — Пиявчатый сам начинал злиться, хотя и не понимал почему.

— Нет, что вы! — с благодушной презрительностью воскликнул гонкуровский лауреат. — Боевой злости было предостаточно, боевая злость так и кипела, но это никому не помогло. Обе армии оказались измотаны, обескровлены и разбиты. Рома Быков позорно бежал, Аким погиб, застреленный снайпером в своем особняке.

— И это все? — спросила одна из дам, полагавшая, что какой бы ни была концовка, от нее следует требовать большего, как от главного блюда в ресторане.

— А вам мало? Тогда могу добавить, что в результате появился еще один олигарх, которому и достались все трофеи. — Гонкуровский лауреат улыбнулся, показывая, что концовка (главное блюдо) еще впереди.

— Кто же? Кто же? Митрич? Бенедикт Васильевич? Кадик, наконец?! — хором спрашивали дамы.

— Ну, какие они олигархи?! Вы, пожалуй, не отгадаете...

— Говорите же!

— А Самсона Багратовича вы забыли!

— Неужели он?!

— Он самый. Сейчас ему в городе все и принадлежит — шахта, заводы, подпольные казино.

— И цирк?

— Разумеется.

— Ну, разбогател, все скупил — в том числе и цирк? Здесь все понятно. В чем же тогда мистика? — спросила одна из дам, принимавшая за мистику все то, что сложно и непонятно.

Гонкуровский лауреат ответил не сразу.

— А в том, что цирка давно нет. А на его месте теперь...

— Новое здание городской управы?

— Какой-нибудь склад?

— Стадион?

— Лагерь подготовки боевиков из числа филов и фобов?

— Ну вы и скажете! Лагерь! Нет, монастырь со строгим уставом, неусыпаемой Псалтырью, явлениями Пречистой и чудотворной иконой. И игуменья в нем — бывшая примадонна, воздушная гимнастка и жена директора. В этом и вся мистика, — сказал гонкуровский лауреат так, словно проще и понятней, чем мистика, ничего быть не может.

— Надо же! Монастырь, — посетовала дама, разочарованная тем, что концовка оказалась ниже ее требований. — И что же дальше?

— А дальше снова будет цирк, — возвестил пиявчатый крепыш как бы от лица гонкуровского лауреата, который собирался что-то произнести, но теперь должен был пристыженно умолкнуть.

9 апреля 2016 года

Элина СУХОВА

Элина Сухова окончила Историко-архивный институт (РГГУ), Литературный институт имени Горького, аспирантуру МГУ, кандидат исторических наук.

Член Союза писателей Москвы, Русского ПЕН-центра и Международного союза журналистов. Член секретариата и приемной комиссии Союза писателей Москвы.

Стихи и проза публиковались в журналах «Арион», «Иерусалимский журнал», «Октябрь», «День и ночь», «Литературная учеба», «Пролог», «Кольцо А», «Студенческий меридиан», различных сборниках и альманахах. Автор трех книг.

С поэзией — как с кошкой

Бывает, что удивительно правильное и мастеровито сделанное стихотворное произведение не несет в себе ни малейшей искры истинной поэзии. А бывает, прочтешь: вроде и странненькое оно, и корявенькое даже... Но это если изучить его внимательно, разобрать, как конструктор: рифма, ритм, содержание... А его под микроскоп научного разбора засовывать не хочется! Потому что оно вот такое как есть — до слез, на едином вздохе... Наверное, это как с кошкой — чтобы понять, почему она мурчит и чем этот звук производит, надо ее разобрать. Но разобранная кошка не мурчит!

Элина Сухова

Человечки

1. Велосипедист

Вот этот велосипедист,
Отбившийся от стаи, —
О, как блестят его глаза
И крутятся педали!
Как он стремглав летит вперед,
Полет его неистов,
И как ему недостает
Таких как он — педистов!

И хлещет дождь ему в лицо,
И города мелькают,
И тучи рвутся вслед за ним
И в пыль не попадают...
А я гляжу ему вослед,
И воздух жаром пышет,
И хочется ему сказать...
Но он уже не слышит.
А мне всего-то пожелать...
Но он уже промчался —
Чтоб он с подобными себе
Другими повстречался!
Он тоже мог бы пару слов,
Пока и я не скрылась:
Чтоб я когда-нибудь к своим
Каким-нибудь прибилась...

2. Мясник

Фыркает: «Ишь, понаехали тут!
Нафиг их столько!»
А ведь и сам понаехал...
Давно. Дело былое...
Вынесло эхом обвала страны —
«Что вспоминать-то?
Степь да хрущобы, жара, комбинат.
Делали что-то».
Глухо врубается в тушу топор.
«Главное, знаешь —
Там совершенно, пойми, никакой
Нет, блин, культуры!»
Спрячет ухмылку в табачных усах,
Обсчитает, обвесит.
«Ишь, понаехали!
Что им тут, блин?
Понаехали, блин,
Понимаешь!»

3. Газонокосильщик

Газонокосильщик
Свое тра-та-та
У дороги.
Длинна и пыльна его жизнь,
Как обочина трассы.
У всех на виду он,
Но словно в другом измеренье,
Никто к нему не подойдет,

Ни о чем не попросит.
А этот, мелькнувший в авто,
Пролетающем мимо,
И рядом жена — гур-гур-гур,
Бла-бла-бла, трали-вали,
О чем-то своем, неумолчно.
Но все, что о женах
Вам следует знать, —
Это вовремя «да, дорогая».
И «да, дорогая»,
Но глянешь случайно в окошко:
Ах, ножки, ах, попка,
Какая девчонка шагает!
Бу-бу в телефон,
И толкает коляску с ребенком.
А он — бе-бе-бе, тра-ля-ля,
Во всю детскую силу.
И плачет, и хочет быть понятым,
Понятым! Впрочем,
Привыкнет, остынет, забудет.
Себе заведет и комбез,
И очки, и косилку,
Машину, жену, телефон,
Будет прочих не хуже.
Не хуже, не хуже!
Такой же
Газонокосильщик...

4. Тетка

Толстая тетка
В пестрой кофте
С китайского рынка
И шароварах нелепых
Голубей выпускает из клетки
Возле районного ЗАГСа.
Люди дивятся:
Неужто выходит замуж?!
Люди смеются — вот ведь,
И на такой горшок,
Глянь-ка,
Нашлась покрышка!
А она окольцована
Так давно и крепко,
Что позабыла
Чувство полета.
Варит мужу борщи
И моет кастрюли,
Картошку копает

И нянчит второго внука...
А она просто так
Голубей выпускает,
Просто
Их упругие тельца
Кидает навстречу небу,
Чтоб у кого-то,
Хоть у кого-то в мире
Была
Свобода...

5. Беременная

Ефим, Евсей, Еремей,
Евлампий, Ермил, Евстрат,
Лишь бы на букву Е —
Выберу наугад.

Е потому что ерш
Вашу мать, дорогой дневник,
А из чтенья доступны мне
Только сонник и именник.

Снится едкая, злая страсть,
Елки-палки, тесовый двор,
Сам процесс и то, что потом, —
Елисей? Елизар? Егор?

Снится тот, кто сидит внутри,
Распирая собой живот
И кого так легко убить,
Пока он еще не живет.

Потому что зачем самец?
Проходимец, багдадский вор,
Бык, козел, кобель, жеребец
С мутным взглядом пустым в упор.

А увидела —
Светлую, словно день,
Белую, будто снег,
Нежную, как цветок.
И никакой-то пакости
Не болтается между ног!
Серафима моя,
Ангелина моя,
Лучше нет на земле,
Ни единого пятнышка
На крыле!

Алексей ЛЕСНЯНСКИЙ

Продолжение. Начало в № 7, 8, 9 за 2017 год

Гамлеты в портянках

Роман

Рисунок Марины Медведевой

ГЛАВА 7

Когда уборщики снимали бушлаты в казарме, к Павлушкину подошел Герц с вопросом:

— Ну как погодка?

— Не застоишься.

— У меня для тебя две новости.

— Плохая или письмо из дома?

— Плохая... Павлуха, из вас кто-то показной инвентарь на уборку захватил.

— Отвечаю: не я.

— Разбираться не будут.

— А я-то думаю, че нам дневальный на тумбе так козырнул, как будто цинки[1] в казарму приперлись. А свободная смена такая грустная, как будто в цинках — родные братья.

— Кетчуп свободной смене отмывать, я бы на их месте тоже пригорюнился.

— Коганов хоть тут? Пересеклись с ним на улице, сюда должен был дислоцироваться.

— А толку?.. Пришел, намахнул стакан и в канцелярии залепился[2].

— Понятно... Интересно все-таки, какой гад инвентарь показной захватил?

— Не там крайних ищешь.

— Ищу где хочу, и не надо мне тут твоих сказок про гнилую систему. Не верю я в это, Герц.

— Понимаю.

— Понимает он... Там ищу, не там ищу — через пять минут за все отвечу собственным рылом. За всех и по полной. Поэтому рою, где хочу и как хочу, мое право. Захочу — вообще инвентарь обвиню. Инвентарь крайний, понял, нет?!

— Понял!

— Ну и все!

Восемь сержантских рук с закатанными рукавами месили курсантское тесто, которое обещало выйти на славу, потому что в замесе хоть и падало, но поднималось. Отчасти дело зависело от самой муки, которая местами была высшего сорта. Частично причина крылась в превосходных дрожжах, очень похожих на сержантские сапоги и особенно любивших бродить в тех местах, где опара не могла или не желала идти на подъем.

Кровь, однако, рекой не лилась, как любят преувеличить в книгах некоторые баснописцы. Она всего-навсего разбрызгивалась в разные стороны из носов и ртов, как из стрекочущих огородных брызгалок.

После первых же ударов духи успокоились и отдались на волю течения, которое рано или поздно должно было вынести их в умывальник.

«Деловито работают, — подумал Павлушкин. — Долго выдыхаться будут».

В неразберихе падавших и поднимавшихся тел можно было случайно стать героем. Павлушкин

[1] Цинковые гробы (арм. сленг).

[2] Уснуть (арм. сленг).

специально не искал подвига. Подвиг сам нашел Илью дважды.

Кстати, если кто не знал, товарища можно прикрыть не только грудью, как пишут в учебниках по геройству. Спору нет, что носом или, например, ухом друга не спасешь, потому что эти части тела слишком малы для великого дела. А вот попа... Попа — это вариант, потому что у некоторых экземпляров она по ширине не только не уступает груди, но и превосходит оную.

Словом, две головы не слетели с плеч от ударов сапогами только потому, что попа Павлушкина, не уступавшая по размеру крупу взрослого пони, все время оказывалась в нужном месте, то есть под самым носом у подвергавшихся опасности товарищей.

После того как сержанты отправили избитых курсантов в умывальник и разошлись, Герц пришел на поле бойни. Дневальные свободной смены уже были на месте. Они в бешеном ритме елозили по полу на коленях с тряпками в руках и с опаской поглядывали на дверь казармы, в которую в любой момент мог войти какой-нибудь офицер. Их лица были трусоватыми и злыми. Они чем-то напоминали гиен, которые первыми появляются на поле, усеянном трупами, чтобы поживиться лакомыми кусками и успеть убраться до прихода более сильных хищников.

— Может, помочь, пацаны? — предложил Герц.

— Отвали, — нервно бросил дневальный Вахрушев по прозвищу Ваха, гордый нытик, постоянно надоедавший курсантам длинными речами о том, как все вокруг живут не по понятиям. — Фара, воду смени, кровавая вся, — бросил он дневальному Киреева, забитому очкарику в замызганной форме.

— Оставайся, Герц, — буркнул дневальный Бузаков, неплохой, но вечно чем-то недовольный парень. — Че ты зубы скалишь, Ваха? В четыре каски быстрее управимся, шакалы на подходе.

Герц смывал кровь и думал: «Все, что могу, Павлуха. Все, что могу, брат. Где тут твоя кровь? Я найду, найду. Ничего, нам и крепче доставалось. Помнишь, комбригу честь не отдали? Заговорились, не заметили его, а кого волнует? Досталось тогда нам с тобой, а комбата все равно больше себя жаль было. Помнишь, как комбриг орал на него на плацу? Бойцы распоясались у тебя, батальон гробишь. А потом комбриг ушел, и батя спокойно так, без злобы: "Кто, сынки? Выйти из строя!" И мы вышли, потому что батя спросил. Хоть никто и не знал, что это мы, а вышли. И батальон смотрел на нас. И ни одного слова в спину, что мы гниды или пидоры. Всем было по барабану, что мы комбригу честь не отдали. Все комбата жалели. Лучше бы батя заорал на нас тогда, сгноил в нарядах, но он сказал: "Будьте внимательней, сынки. Встать в строй". Я думал, тот развод никогда не кончится, думал, со стыда сгорим. Помнишь, че сержик нам тогда сказал? Готовьтесь, сказал, после развода; сами понимаете, что натворили. И мы бы жить с тобой не смогли, если бы не получили тогда. Мы шли в курилку с радостью. И боли не чувствовали».

Перед разводом батарея была построена на утренний осмотр. Сержанты лениво прохаживались перед отделениями. Курсанты готовились пострадать за внешний вид.

— Среда, — шепнул Павлушкин Герцу. — Может, забудут, что сегодня резиновый день[1]?

— Мечтай больше, — ответил Герц. — Ты бы забыл о развлечении, которое в самом распорядке дня написано?

— Я — нет.

— Вот и сержики — нет. Жди команды «разобрать противогазы!».

— Мне бы гондон[2] другой... XXL.

— А че не подменил до сих пор?

— Члены товарищей жалко.

— Жалостливый, что ли? У тебя тоже член неказенный. Кузельцов оттягивает резину как надо. Отпустит — и в голове звон, как на Пасху.

— Мне нравится.

— Не понял.

— Звон, говорю, колокольный нравится.

— Деревня.

— Сам такой.

— Обиделся на деревню, что ли?

— Ничего не обиделся.

— А че быкуешь тогда?

— Через плечо... Мне ваш город на фиг не сдался.

— Ты как маленький, ей-богу.

— Отдыхай, а!

— О'кей, но в сегодняшний наряд тебе все равно со мной идти.

— Выбирать не приходится.

— Ну все, остынь... Мама курево прислала, поделимся.

— Свое имею.

— Ну, не прав я, не прав. Прости.

— Не прощеное воскресенье. Среда резиновая.

— Ну и ладно. Если честно, мне вообще по барабану на твое прощение.

---

[1] День ракетно-химической и биологической защиты (арм. сленг).

[2] Противогаз (арм. сленг).

— В этом ты весь, Саня, — произнес Павлушкин и строго посмотрел другу в глаза. — Высокомерный ты. Самолюбивый эгоист, а корчишь из себя благородного. У тебя даже неплохо получается строить из себя кого ты там строишь, но только меня ты хрен залечишь, я тебя насквозь вижу.

— Да пошел ты, — угрюмо посмотрев на друга, произнес Герц. — Зрячий выискался.

— Ладно, давай свой гондон на сегодня, печальник чертов, — подмигнув, сказал Павлушкин. — Подмени меня разок на кресте.

— А че — хорошая идея, — засветившись, произнес Герц. — Не все же твоей Голгофе муки смертные принимать.

— Че за Голгофа?

— Голгофа — это «лобное место» на арамейском языке. — На лоб удар от натянутой резины и приходится.

— А-а-а, — с пониманием протянул Павлушкин. — Ты вот что. В норматив вряд ли уложишься, если подсумок заранее не расстегнешь. Тут две секунды выиграть надо, иначе гондон дальше лба не натянешь, туго, сволочь, идет.

— А вдруг Кузельцов спалит[1]?

— Не боись, он по привычке за мной палить[2] будет.

— О'кей... Противогаз нормально уложил?

— Обижаешь. Как покойника в гроб. Ноженьки вместе, рученьки на груди.

— Ну у тебя и ассоциации.

— Как получишь по Голгофе — и не такие появятся.

Начался утренний осмотр. Первым делом Кузельцов стал проверять подворотнички на предмет белоснежности.

Взгляды Павлушкина и Герца на утренний осмотр разнились. Однажды друзья даже поспорили друг с другом.

— Я привык самостоятельно жить, — сказал Павлушкин. — Сам за собой всегда смотрел. Мне проверяющий не нужен. К матери и то редко обращался, чтоб штаны погладила или еще че.

— А я вот люблю осмотры, — произнес Герц. — Кузельцов мне как старший брат становится, которому не все равно, как я буду ходить.

— Он тебя младше на три года.

— Тем более.

— Ты че — совсем дурак? Он это по уставу делает, ему на тебя вообще до борозды.

— Ни черта. Вот посуди сам. Его же никто проверять не будет, ни один офицер. Он по доброй воле за нашим внешним видом следит.

— И долбит по доброй воле, если подшива[3] грязная.

— Так это тоже вроде как по-братски. Тебя разве старший брат не лупил за косяк[4] какой? Так и Кузельцов. Ты на его лицо посмотри, когда у нас что-нибудь не так. Он реально расстраивается.

— Тоже мне брат нашелся.

— Он даже больше, чем брат. Прикинь, нас с ним даже кровные узы не связывают. Разве я мог предположить до армейки, что за мной какой-то омич присматривать будет? Нет, конечно. Нужен я ему сто лет, если бы мы пересеклись на гражданке. Ведь ничто нас, казалось бы, не связывает. Ни социальный статус, ни уровень образования, ни взгляды, ничто. А на проверку выходит, что все иначе. Я так рад этому. Кузельцов не равнодушен ко мне. Пусть сурово, пусть жестко, пусть даже жестоко иной раз не равнодушен, а все равно. Мы же не бабы, у нас и должно быть такое братство. Мужское. Ты это тоже безотчетно чувствуешь.

— Ты просто несамостоятельный. Смотрят за мной, не смотрят за мной, а я все равно в засаленной робе ходить не буду. Мне самому в облом[5].

— Хорошо, пусть я даже несамостоятельный, зато я кому-то нужен. А вспомни, как мы стащили в столовке бушлат у махры. Для Семенова. По приказу Кузельцова, между прочим. Нашему сержику не все равно, в чем будет ходить его курсант. А ведь Кузельцов нам не кум, не сват, не брат и даже не земляк, а просто ровесник.

— Просто Кузельцову заняться по утрам нечем. Че ему делать, если не нас проверять?

— Спать до прихода шакалов, смотреть телевизор, писать письмо девушке.

— Все равно ненавижу осмотр.

— А я вот хоть убей — люблю.

Сержант Кузельцов был доволен подворотничками курсантов и с одобрением покачивал головой, пока не добрался до Семенова.

— Шею, что ли, намылить, обезьяна? — оторвав грязный подворотничок, спросил Кузельцов у Семенова.

— Не надо, — вмиг потускнел Семенов. — Пожалуйста, не надо, товарищ сержант.

— Забыл подшиться, что ли?

— Не успел.

— Все успели, он не успел.

---

[1] Увидеть, заметить (сленг).

[2] Смотреть в данном случае (сленг).

[3] Подворотничок (арм. сленг).

[4] Проступок, промах (сленг).

[5] Неприятно, противно (сленг).

— Я стирал форму старшего сержанта Котлярова, когда подготовка к завтрашнему дню была.

— Чмо ты у меня, Семенов. Но ты действительно не виноват... А виноваты... виноваты... виноваты у нас... Герц и Павлушкин, которые отказались помочь тебе в стирке. Не слышу, пидоры с белоснежными подшивами!

— Так точно! — в голос рявкнули Герц и Павлушкин.

— Обезьяны, теперь у вас на троих ровно три минуты, чтобы у Семенова была чистая подшива. Время пошло!

Никакого замешательства. Павлушкин быстро, но без суеты вынул из кармана кителя запасной подворотничок и сказал:

— Герц, готовь иглу и нитку. Семенов, снять китель и выставить его перед собой. Дело шью я. Поехали!

Устав позаботился о том, чтобы самое необходимое всегда было у солдата под рукой. Герц снял шапку, вынул из-под козырька иглу с заранее вставленной в нее белой ниткой (также под козырьком были иглы с нитками черного и зеленого цвета) и передал орудие труда швее. Семенов снял китель через голову и выставил его перед собой.

— Сто к одному, что не успеют, — сделал ставку Кузельцов и, скрестив руки на груди, впился взглядом в Павлушкина, сделавшего первый стежок.

Белая нитка стала шустро окаймлять подворотничок.

— Шей левой рукой, — усложнил задачу Кузельцов. — Пять секунд добавляю.

— Не успею, товарищ сержант, — наудачу закинул удочку Павлушкин.

— Успеешь, верю в тебя, — попался на крючок Кузельцов и, поразмыслив, сказал: «Пожалуй, пять секунд за левую руку маловато. Минуту накидываю, но чтобы все чин чином».

Того и надо было Павлушкину. Командир отделения оказался на его стороне. Бойцы стояли в строю, не шелохнувшись, как деревья вдоль городской улицы в безветренную погоду. Они и волновались за Павлушкина, как дубки и березки, на которые, как помнит читатель, и походила расцветкой военная форма в начале третьего тысячелетия. Молча переживали солдаты, боясь лишним шорохом отвлечь человека от дела. На дубки и березки курсанты походили и тем, что выделяли кислород из листьев на форме. То есть нельзя сказать, чтобы прямо выделяли, но, по крайней мере, точно не потребляли, потому что дыхание от волнения за швею у всех было на краткое время задержано, словно какой-нибудь нарушитель общественного порядка, предлагающий милиционеру взятку через полторы-две минуты после ареста.

Павлушкин уложился в сроки, и листья на форме первого отделения артвзвода радостно зашелестели; зашевелились курсанты. О первой стадии утреннего осмотра можно было забыть.

Началась вторая стадия. Тыльная сторона ладони сержанта уподобилась лодке, подбородки курсантов — морским волнам. И не дай было Бог плавсредству ощутить под собой не водную гладь, а ельник или березняк. Судно непринужденно летело по волнам, пока не добралось до подбородка Фаненштиля. Лодка пробороздила по какой-то поросли и покарябала днище.

— Фань, советую после армейки в лесничество податься, — обратился Кузельцов к небритому курсанту.

— Я не виноват, за ночь отрастают, — опустив глаза, ответил Фаненштиль.

— Я и говорю, с твоими талантами прямая дорога в лесники. С нашей-то экологией, Фань. Посадишь саженцы, и они за ночь в небеса упрутся.

— Больше не повторится. Простите.

— Нет, ну если ты бородатый старик Хоттабыч, так и скажи. Я выдеру у тебя волосинку, загадаю заветное желание и отпущу с миром.

— Я не старик Хоттабыч.

— То есть мне еще год из-за тебя сапоги топтать? Удружил, спасибо.

— Товарищ сержант.

— Товарищ сержант, товарищ сержант... Ладно, я не в обиде. Жаль, конечно, но ничего не поделаешь. Побрею тебя только, чтоб ты другим надежду не давал своими джунглями. Так точно?

— Так точно.

— Станок тут не подойдет. Какой-то он грубый, да? На станках только болты вытачивать. Для бороды нужно что-нибудь помягче, повкуснее, что ли. Не знаешь, чем тут можно помочь?

— Не могу знать!

— Не расстраивайся и благодари Бога, что у тебя есть я.

— Товарищ сержант, только не...

— Вафельное полотенце, — закончил Кузельцов. — Это как раз то, что надо. И мягко, и вкусно.

— Това-а-арищ сержант, — взмолился Фаненштиль.

— Ну, ну, ну, не благодари, — отмахнулся Кузельцов. — Все, чтоб ты улыбался. Забота о тебе — моя прямая обязанность, мой долг. Если так уж хочешь отблагодарить, подгонишь мне вечером пачку «Кента».

— Разрешите, я сам побреюсь лучше? Я мигом.

— Нет, нет и никак нет. Хочу послужить тебе. Не отказывай мне, пожалуйста. Не обижай меня, дорогой Фаненштиль... Я уже и Семенова за полотенцем отправил.

Услышав намек на приказ, Семенов выпал из строя и рванул за полотенцем. Через три минуты лицо Фаненштиля напоминало поле, на котором сначала поработали сенокосилки, а потом прошли маневры танковой дивизии.

— Содержимое карманов к осмотру! — приказал Кузельцов.

Курсанты сняли шапки и стали выкладывать в них все, что имелось в штанах и кителях. Странное дело, читатель. Солдатам было известно, что карманы — не место для мусорной свалки. Однако каждое утро шапки доверху наполнялись разнообразным хламом. Ну что за люди такие, ей-богу?! Прямо не люди, а мальчишки служили в армии от Калининграда до Дальнего Востока. Гвозди, семечки, конфетные обертки, куски телефонного провода, магниты, поломанные наушники, ручки без пасты, шевроны других родов войск, ключи от неизвестных дверей, съеденные на три четверти печенья, подшипники — вот лишь небольшой перечень предметов, оттопыривавших карманы солдат. Самое удивительное, что наказание за незаконное хранение рухляди не пугало даже самых робких бойцов. Слегка получить по шее за какую-нибудь гайку в курсантской среде считалось за честь. Сами сержанты со скрытым неодобрением относились к тем, у кого в карманах было пусто.

— Ты какой-то не такой, Пономаренко! — прорвало однажды сержанта Лысова. — Че у тебя вечно ничего лишнего? Какой-то ты не пацан! Даже бить тебя не хочется! Сгорел на очки!

Кузельцов ворошил содержимое курсантских шапок, улыбался и качал головой.

— Ну краник-то тебе зачем? — спросил он у Павлушкина.

— Пригодится, — прозвучал ответ.

— Куда пригодится? На член, что ли, поставишь, чтобы мочиться в удобное время?

— Никак нет! На умывальник.

— На какой, блин, умывальник? Все краны в порядке.

— Страхуюсь. Сегодня в наряд заступать, вдруг че случится.

— Хозяйственный ты у меня. А симка тебе зачем?

— Нашел.

— Я спрашиваю «зачем», а не «откуда»?

— На сотовый.

— У тебя же нет телефона.

— У вас есть.

— Так она для меня, что ли?

— Врать не буду — для вас... Краник только оставьте.

— Как дети малые. А че же не заныкал[1] краник?

— Хочу его сегодня на законных основаниях носить.

— Тебе это душу греет?

— И душу греет, и надежней. Сопрут ведь.

— А клей тебе зачем?

— Клеить.

— Ты че, меня за дауна держишь?

— Я не чуфаню[2], товарищ сержант.

— Чуфанишь.

— Я не чуфаню... Бухаю я.

— Опа!.. Когда это ты успел?

— До армейки.

— Достал ты меня. Клей, спрашиваю, зачем?

— Вдруг что-нибудь расклеится... Товарищ сержант, вы не сердитесь. Краник только оставьте. Я завтра выброшу, а сегодня — наряд.

На дне шапки Герца лежали два письма.

— Где по уставу должны храниться письма? — задал вопрос Кузельцов.

— В тумбочке, — ответил Герц.

— А че они у тебя в кармане делают?

— Забыл выложить.

— От кого хоть?

— От младшей сестренки. То есть первое — от нее, второе — мой ответ.

— Че пишет?

— Примеры попросила решить из домашки.

— Сколько ей?

— Восемь с половиной.

— Решил?

— Так точно... Сбросить письмо не успел.

— То он забыл, то не успел. Она ведь ждет, обезьяна!

— Виноват!

— А ты вообще понимаешь, что письмо-то она получит, а примеры ей уже на фиг не нужны будут? Через десять, может, дней письмо дойдет, а домашку завтра сдавать.

— Домашку Настенька две недели назад, наверное, сдала, — грустно сказал Герц. — С нерешенными примерами.

— Отставить сопли, боец! — строго произнес Кузельцов. — В Красноярске морозы стоят, у детей по-любому занятия отменили.

— Вряд ли морозы, товарищ сержант.

---

[1] Спрятать (сленг).

[2] Нюхать клей (сленг).

— А я тебе говорю — морозы! Спорить, что ли, полюбил?! В моем Омске морозы за тридцаху давят, значит, в твоем вонючем Красноярске тоже морозы. Сибирь одна.

— Все равно не успею. На месяц же занятия не отменят.

— Короче, так. Сотовый у сестренки есть?

— Так точно.

— Ништяк. Павлуха, давай сюда свою симку, и молитесь оба, чтобы на балансе бабки были.

Кузельцов активизировал сим-карту и, довольно усмехнувшись, произнес:

— Слышь, Герц, на балансе пять баксов. С такими бабками можно любое домашнее задание в эсэмэски упаковать. И аккуратно, на пробелах не экономь. Дети в таком возрасте невнимательные, без пробелов запутаются. У самого сеструха.

— Спасибо, товарищ сержант.

— Пожалуйста. Как все сбросишь, письма сожрешь... Куулар!

— Я!

— Ты меня чем в шапке порадуешь?

— Землей.

— Какой еще землей?

— С родины.

— С Тувы, что ли?

— Так точно.

— Где надыбал[1]?

— Зема с соседнего бата подогнал.

— Для чего тебе земля?

— Просто.

— Иди ее тогда в цветок высыпь, польза будет.

— Никак нет.

— Не понял, боец.

— Никак нет. Тува — родина.

— Ты че, совсем дурак?

— Никак нет. Тува...

— Никак ты оборзел, даун? — гневно перебил сержант. — Ладненько... И че, прямо готов родную землю потом и кровью окропить?

— Так точно.

— Тогда начнем прямо сейчас, — произнес Кузельцов и хлестко ударил Куулара по носу. — Че встал, обезьяна?! Землю к ноздрям подставляй, чтобы ни одна капля даром не пропала...

— И подставлю, — процедил Куулар.

— Порычи мне еще. Вам волю дай, вы завтра в карманах коней таскать начнете и юрты с бабами.

Курсанту Попову досталось за сапоги.

— Что является лицом солдата? — спросил Кузельцов.

— Сапоги, — ответил Попов.

— Почему на них тройной слой ваксы?

— Я думал, так лучше.

— У тебя бабское лицо, Попов. Только бабы накладывают на него столько штукатурки.

— Виноват.

— Че теперь с тобой делать? Наказать не имею права, ты же вроде как старался. Не наказать тоже нельзя.

— Я больше не буду.

— Детский сад, что ли? Больше не будет он... Кто ты по гороскопу?

— Неудобно говорить.

— Олень, что ли?

— Никак нет.

— Дева?

— Так точно.

Смешки в строю.

— Я ща кому-то посмеюсь! — увесисто пригрозил Кузельцов и продолжил: — Дева так дева. Я к тому о знаке зодиака спросил, что у дев сегодня сложный день. Неурядицы по службе, ухудшение самочувствия, незапланированные расходы. В общем, наказать не могу, но у дев сегодня сложный день. Вопросы к звездам?

— Никак нет.

— Зато у них к тебе есть. И вопросы эти в прямом смысле взяты с неба. Вопрос первый: сколько средств расходует государство на ваксу для армии? Вопрос второй: не чувствуешь подвоха в первом вопросе?

— Товарищ сержант, я понял.

— Отлично. Упор лежа принять. Твой сложный день уже начался.

В казарму зашли взводные: лейтенант Макаров и капитан Родионов.

— Смирно! — вытянувшись, крикнул дневальный на тумбе и отдал честь с такой волнительной радостью, с какой невинная девушка отдает честь любимому парню, надеясь на его порядочность и заступничество.

От командиров отделений последовали приказы «направо» и «налево». Курсанты поворачивались лицом к офицерам для молчаливого приветствия. Духи тихо радовались приходу взводных. Лейтенант Макаров и капитан Родионов были пьяницами, обязанности исполняли через пень-колоду, но молодежь не трогали и по мере сил следили за тем, чтобы сержанты не измывались над курсантами.

Капитан Родионов был неудачником, равнодушным к службе. Он не дерзил старшим офицерам, но выполнял приказы с показной неохотой. Сразу после окончания артиллерийского училища на его лице окопалось выражение: «Да отвяжи-

[1] Достать (сленг).

тесь вы». За своим внешним видом капитан следил с педантичностью, полагая, что этим настоящий офицер и отличается от липового. Он единственный в батальоне носил натовскую форму, и весь его вид свидетельствовал о том, что он может, но просто не хочет командовать батареей или даже полком. Родионов убедил себя и других, что его вполне устраивает невысокая должность, что он не карьерист, и тем самым заслужил уважение офицеров и солдат. С подчиненными он разговаривал спокойно, с километровыми паузами между предложениями. Если он ставил задачу курсантам или сержантам, то они выполняли ее незамедлительно, потому что всем было известно, что Родионов зря напрягать не станет.

«Как офицер он никакой, дерьмо, а не офицер, а как мужик— нормальный», — думали про Родионова подчиненные.

— Здравствуйте, товарищи курсанты, — вяло поприветствовал Родионов батарею.

Курсанты набрали в воздух легкие и вытолкнули его толчками:

— Здравия желаем, товарищ капитан!

Застегивая на ходу верхнюю пуговицу кителя, разгонялся по взлетке дежурный Ахминеев. Притормозив за несколько шагов до капитана, он перешел на строевой шаг. Остановившись и приложив руку к козырьку, Ахминеев доложил:

— Товарищ капитан, за время вашего отсутствия происшествий не случилось! Дежурный по батарее сержант Ахминеев.

— Да-да, понятно, — перешел Родионов на неофициальный тон, предлагая его и подчиненному. — Точно все нормально?

— Да вроде, товарищ капитан.

— Отправь кого-нибудь за минералкой... Смотри, чтоб все нормально... По распорядку теперь... Ко мне только в крайнем случае... Занимайтесь.

Сделав распоряжения, капитан Родионов пошел в канцелярию. Лейтенант Макаров направился было туда же, но вдруг вспомнил, что он тоже командует взводом, и остановился.

«Шел бы уже куда шел, — подумала батарея. — Опять в душу лезть будет».

Лейтенант Макаров в свое время отслужил в армии солдатом. Этим фактом в биографии он гордился как подвигом и полагал, что из-за этого ему многое позволено.

— Я сам тянул срочку, — постоянно напоминал он солдатам.

Эта фраза была универсальной. Она означала, что он (Макаров) все знает, умеет, видит, понимает и держит на контроле по определению, поэтому ему можно пить, не вести занятия, бить сержантов, приводить на ночь женщин в казарму и забирать курсантскую зарплату. Чтобы никто ни на секунду не забывал о его солдатском прошлом, Макаров даже одну полу кителя накладывал на другую сзади так же, как солдат-срочник, прослуживший в армии полгода и более. Он командовал взводом, опираясь исключительно на самочувствие и настроение. Вспышки активности чередовались у него с отсутствием малейшего интереса к жизни подразделения, собачье бешенство — с философским спокойствием, ненависть к службе — с любовью к ней.

— Нормально служится, бойцы? — улыбнувшись, спросил Макаров совсем по-отечески, а про себя подумал: «Куда уж там».

«Типа, не знаешь», — подумали курсанты, а вслух выдали привычное:

—Так точно!

— А не врете? — продолжил Макаров.

— Никак нет! — ответила батарея с заметной тоскливостью.

— Не слышу! — нисколько не расчувствовался Макаров.

— Никак нет! — с ненавистью повторила батарея.

— Сержанты не обижают?

— Никак нет! — рявкнула батарея.

— Нехватка долбит?

— Никак нет! — взревела батарея.

— Домой никто не хочет?

— Никак нет! — сорвала голос батарея.

— Суицидников, сочинцев[1] нет?

— Никак нет! — прохрипела батарея.

Подняв боевой дух солдат, лейтенант Макаров удалился в канцелярию. После ухода офицеров батарея сразу забыла об их существовании.

— Прочистили горло, тормоза? — спросил Кузельцов у подчиненных и бросил: — Газы!

Курсанты сорвали шапки. Зажав головные уборы между коленями, духи стали расстегивать подсумки. Прошло еще две секунды, и казарму наполнил звук завибрировавшей резины. Ракетной скорости, с которой противогазы начали облеплять бритые головы, мог позавидовать главный герой фильма «Маска». Нет сомнений, что в случае войны смерть от химической атаки курсантам не грозила.

Руки Герца делали привычное дело, а его глаза, которые за красоту давно следовало переименовать в очи, жили отдельной жизнью. На гражданке глаза Александра были похожи на черные сморо-

[1] СОЧ — самовольное оставление части, сочинец — дезертир.

дины, которые нередко покрывались сентиментальной росой. До армии они преимущественно выполняли второстепенные функции: вызывали у девушек мучительно-сладкое томление в груди и глядели по сторонам в поисках красоты и совершенства. Служба в батарее заставила Герца понять, что глаза — это не орган с ударением на «а», а орган с ударением на «о». Во время надевания противогаза зрачки Александра перекатывались по белкам справа налево, отбивая секунды, как маятник на часах, и следя за скоростью товарищей, которые временно превратились из людей в ориентиры.

Павлушкин не думал о себе. Его действия были направлены на отвлечение внимания сержанта от Герца. Сразу после команды «газы!» Илья специально стал проделывать массу лишних и нарочитых движений, которые, казалось бы, должны были привести к тому, что он не уложится в норматив. Но Павлушкин был опытным объездчиком секунд. Что касается актерской игры, то на этот раз она оставляла желать лучшего. Словно посредственность из второго состава провинциального театра, Илья явно переигрывал.

«Че-то темнит, обезьяна, — глядя на Павлушкина, думал Кузельцов. — Темни, темни. Все равно вскрою».

Все курсанты уложились в норматив.

— Смотри-ка — успели, — издалека начал Кузельцов. — Даже Календарев. Даже Календарев?

— Так точно!

— Молодца! — похвалил Кузельцов. — Реальные слоники, хоть сейчас саванну заселяй. Только, помнится, у меня один мамонт был. В черном, а не в зеленом гондоне.

Курсанты переглянулись.

— Не волнуйтесь, — подбодрил Кузельцов. — Мамонт не вымер, он здесь. Че по сторонам зыркаешь, Герц? Это ведь ты.

— Так точно! — не догадываясь о расследовании сержанта, бодро ответил Герц.

— Но ты мне что-то не нравишься, — продолжил Кузельцов. — Ты трубишь, как слон. Мамонт

трубит по-другому, как-то предсмертно, что ли. Ты же такой веселый и пакостный ледниковый пройдоха, что мне кажется, что сейчас где-то рядом с тобой трется очаровательная самка. Да, на которую ты вот-вот запрыгнешь, чтобы получить удовольствие и уберечь вид от вымирания.

«Копает», — подумал Герц и произнес упавшим голосом:

— Не понимаю, о чем вы.

— Вот теперь реальный вымирающий мамонт, которого так и хочется добить, чтоб не мучился, — сказал Кузельцов, и Герц выдохнул с облегчением. — Но все равно что-то не так. Вот только что — не пойму. Может, ушей у вас не хватает? Ну точно не хватает. А, Фань?

— Безуховы. Как положено.

— Вижу, что не Ростовы. Значит, дело не в ушах... В хоботах! Какие-то они у вас чересчур гофрированные, как прямо шланги в душах. Как думаешь, Павлуха?

— Хоботы как хоботы, товарищ сержант, — прозвучал ответ.

— Н-да, хоботы как хоботы... Ага, ага. Теперь все ясно. Дело в...

Кузельцов вперился в Павлушкина и взял мхатовскую паузу. И тут Павлушкин совершил непростительную оплошность. Его рука машинально схватилась за карман кителя, в которой лежал военный билет. Парень почему-то подумал, что Кузельцов захочет сравнить номер, выбитый на противогазе, с номером, записанным в документе. Естественно, у сержанта и в мыслях не было ничего такого, однако в движение подчиненного он вцепился, как бульдог в руку жертвы, и начал медленно перебирать челюстями с намерением добраться до шеи и перегрызть сонную артерию.

— Че у тебя в кармане? — спросил сержант.

— Военник[1].

— Ясен пень— не ириски. К осмотру!

Павлушкин передал сержанту военный билет.

— Какой-то он у тебя красный, боец. Мне кажется, что ему за тебя стыдно. Или он у тебя коммунист? Ты же у нас из Шушенского, там все ленинцы, сам говорил.

— Говорил, правда. У нас Ленин в почете. Благодаря Ленину аэродром в Шушенском построили, всякие делегации с подарками приезжали.

— Короче, военник у тебя красный по убеждениям.

— У меня он тоже социал-демократ, — ввязался Герц.

— Тебя сейчас кто-нибудь спрашивал, обезьяна? — задал вопрос Кузельцов.

— Никак нет, — ответил Герц.

— А хули лезешь не в свои сани?

— Так мои вроде. Выслушайте, пожалуйста.

— По делу?

— Так точно.

— Валяй тогда.

— Коммунизм — это не так уж и плохо. Только нам надо было строить не материальный, а духовный. Я бы тогда в 17-м сам стал красноармейцем. То есть красногражданцем. Если коммунизм духовный — в армии нет необходимости.

— И это называется «по делу»? — сказал Кузельцов.

— Ну, не совсем, конечно, хотя...

— Совсем, обезьяна, — перебил Кузельцов. — Совсем не по делу. Ни про Павлуху, ни про армию... Как это армия не нужна? Нас бы уже в 18-м оккупировали, если бы ее 23 февраля не учредили.

— А интервенты? Японцы, белочехи.

— Но по истории мы уже успели руки набить, убивая своих, так? — произнес Кузельцов и победоносно улыбнулся, как будто гордился тем, что народ вот так вот мудро успел подготовиться к иноземному вторжению. — Мы уже натренировались друг на друге женатыми патронами и шашками не из дерева. Не, а че? Какие, к черту, братья, когда тут старый мир с новым бодается?! Какое, на фиг, настоящее, когда прошлое с будущим бьется? Не рыпайся, короче.

— Что-то есть в ваших словах, — согласился Герц. — Россия показала, как можно ни за что не цепляться ради Туманности Андромеды. На это была способна только сверхнация.

— Не умничай, — сделал замечание Кузельцов. — Обгадилась потом твоя сверхнация, когда все друг друга закладывали, как видики в ломбард.

— Отсутствие реакции на полный беспредел — не трусость, а высшее проявление мужества, смирение, которое Христос пропагандировал, — загудел в противогазе Герц и подивился, эка его занесло. — Братья? Черт с ними! Вера? Пережиток! Перестав цепляться за мораль и нравственность, Россия преодолевала саму себя и готовилась к прорыву. Надо было только до основания! — Стекла в противогазе Герца запотели. — До земли под фундаментом! За воровство не сажать, а награждать. Ложью гордиться, как правдой. А потом посмотреть. Вдруг бы что-нибудь получилось.

Кузельцов без размаха, накоротке ударил Герца в солнечное сплетение. Курсант скорчился

[1] Военный билет (арм. сленг).

и повалился на пол. Сержант присел на корточки рядом с подчиненным и произнес:

— Много текста, боец... Обиделся?

— Никак нет, — откашлявшись, ответил Герц. — Заинтересовался.

— Я тебе заинтересуюсь... Павлуха, тебе жалко товарища? — спросил Кузельцов, не отрывая взгляд от Герца.

— Не сильно-то, — выпростав рот из противогаза, ответил Павлушкин. — Он больше жестокий, чем вы.

— Смело, Павлуха, ценю. А не боишься, что сейчас рядом с ним ляжешь?

— Мне не привыкать. От вас этого и жду. Вы редко неожиданно. Да и не убьете. А Герц загадочный, он и грохнуть может, если решит, что так надо. В нем столько мыслей, сколь микробов под ободком унитаза; не нашего, конечно, гражданского. Мутный он. Мечется. Главное, чтоб ни в чем не определился твердо, а то — хана. Он теперь мысль, за которую вы его воздуха лишили, сто пудов холить начнет, я его знаю. Он даже сейчас не обиделся, что мне его не жалко. Может, правду так думает, о чем базарил, может, вас испытывал, может, повыпендриваться перед вами решил, потому что вы не дурак, вышка[1] же незаконченная у вас. Можете оценить, короче.

— Мелко плаваешь, Павлуха, когда обо мне рассуждаешь, — произнес Герц.

И так захотелось Александру сказать, что вся эта свистопляска мыслей затеяна только для того, чтобы отвлечь внимание Кузельцова от его расследования, что заломило в груди.

«Я сам мелкий, — с традиционной честностью признался сам себе Герц. — В одобрении нуждаюсь, в похвале, люблю быть хорошим и загадочным. Нет, ну че я мучаюсь из-за этого? Ну все же так, абсолютно все. Неужели кто-то может действовать на бескорыстной основе? Святые? Нет. Они прежде всего о собственной душе заботятся, прежде всего собственную душу стремятся спасти, а чужие — только по ходу дела. Преступник, может, и тот честнее перед самим собой. Он зачастую живет только для себя и знает, что живет только для себя, и в действиях его никакой лжи перед самим собой, как у тех же старцев. Мысль преступника такая, какая она есть. Животная, но прямая, честная и открытая. И ведь хочешь альтруистом стать, а не получается. Обязательно вопрос себе задашь: "Для чего помог, спас, выручил?" И честно ответишь: "Для одобрения со стороны, для спасения души или еще чего-нибудь". И хоть честно признаешься, что корысть была, а легче не станет. А начнешь гнать эти мысли, запрещать им являться, говорить себе, что следует помочь человеку просто так, то и действовать не пожелаешь, потому как перед поступком воспламениться надо. Страшно воспламениться. Сильная мотивация нужна, чтобы добровольно проглотить телом пулеметную ленту, как Матросов, или вон Павлушкина выручить. Тут отдачи ждешь, как после стрельбы из автомата. Есть котлеты, спать с женщинами, пить водку мы готовы на бескорыстной основе, а вот за других встать...

И все-таки люди не так уж плохи, если не с черного, а с парадного хода зайти. В нашей природе стремление к доброте и правде заложено, потому что только исчадья ада, каких мало, не ищут себе оправдания после преступления. Выгораживание себя перед самим собой есть завуалированное желание стать лучше и чище. Украдет вор, но не успокоится в собственной грязи, начнет оправдание себе искать. Это первая ласточка, предвестница весны, которая может как наступить, так и не наступить, но всегда есть шанс, что наступит. "Это все среда, голодное детство, отец-пьяница, отсутствие работы, олигархи, чиновники, политика, а то бы я не крал и человеком был", — говорит себе вор и накрывается всем этим с головой, потому что в душе ему, один черт, зябко и страшно. И этот страх далеко не от присутствия рядом ментов и законов.

И монахи часто не лучше воров и убийц. Мало кто из них готов перейти в мир иной сию же секунду, потому что грешны в мыслях так же, как воры и убийцы — в действиях. А на небе нет разделения на мысли и действия, там материальные и духовные субстанции справедливо уравнены в правах. С мыслью сложнее справиться. Она вылетела — и все. Захотел переспать с женщиной — равно переспал, Христос все четко обозначил».

Эти мысли пронеслись в голове Герца лихим кавалерийским полком и полком прямо чапаевским, потому что много в них было революционного и смелого, но и немало по-мужицки безграмотного и скороспелого.

Между тем Кузельцов не забыл, что ему что-то не нравится. Конкретику он продолжал искать в тощей, как советская сберкнижка, книге жизни — военном билете.

— У тебя тут все слишком в порядке, — пролистав военный билет, заметил Кузельцов Павлушкину. — Герб, фамилия, номер, группа крови, рост такой-то, даже запись о прохождении дактилоскопической экспертизы имеется... Откатали, стало быть, пальчики на всякий пожарный?

[1] Высшее образование (сленг).

— У всех откатывали.

— У меня не откатывали.

— Так вы раньше призывались.

— Потому что мое поколение в дружбе с законом.

— Вы меня всего-то на полтора года старше, — простодушно улыбнулся Павлушкин.

— Не всего, а на целых полтора.

— К чему вы клоните?

— К чистосердечному признанию, которое облегчает участь.

— Но мне как-то не в чем признаваться.

— Ну, не в чем так не в чем, — внешне как будто удовлетворился ответом Кузельцов и уже было протянул билет Павлушкину, но вдруг выдернул документ из рук курсанта и пролистал его еще раз. — Я всегда так на гражданке делал, — как бы между прочим пояснил он свои действия курсантам. — Вот вроде все электроприборы в квартире выключу, а все равно вернусь и проверю. Мало ли. Телевизор еще куда ни шло, а если утюг? Павлуха, ты не в курсе, где у тебя в военнике утюг?

— Может быть, на первой странице? — ответил Павлушкин дрожащим голосом.

— Нет, — улыбнувшись, произнес сержант и, уловив вибрацию в голосе курсанта, решил вести расследование до победного конца. — Утюг — он всегда в дальнем углу квартиры. Бывало, даже психанешь, что надо сначала разуться и...

— В конце? — страшась развертывания сержантской мысли, перебил Павлушкин, в голосе его блеснула мольба.

— Опять неверный ответ, — пустынно сухо ответил Кузельцов. — Конец квартиры — это балкон, там всякая ненужная рухлядь хранится вроде лыжной палки без пары. А утюг — он где-нибудь в гостиной, грубо говоря, в середине. Надо просмотреть десятую, одиннадцатую и двенадцатую страницы... Ага, на двенадцатой — номер противогаза. Заметь, как в тему. Гондон на твоей голове, то есть включен. А должен быть в подсумке, то есть выключен.

— Так ведь команды же не было, «отставить газы» не было, не было ведь команды, вы только дайте, — затараторил Павлушкин, и было слышно, что он в страхе оправдывается, но оправдывается не за отсутствие команды, а за что-то другое.

— Глаза мне твои не нравятся, — катком наехал Кузельцов на подчиненного и голосом, и взглядом.

— Я же в п... в п... в противогазе, их не... не видно, — заикаясь, произнес Павлушкин.

— Они у тебя в голос ушли, я их слышу, — пригвоздил Кузельцов и опять взял мхатовскую паузу.

Под давлением сержантского взгляда Павлушкин начал медленно сжиматься, как пружина. Ему сделалось жутко. Он задышал часто. Его сердце бешено заколотилось, грозясь раздробить грудную клетку, выпорхнуть наружу и заметаться по казарме, словно птица. Взгляд Кузельцова наращивал давление, и пружина, которой мы уподобили Павлушкина, рано или поздно должна была лопнуть. Но она не лопнула. Достигнув предела сжатия, она произнесла про себя «погибать — так с музыкой», резко выпрямилась и перешла в нахальную контратаку.

— Вы гений! — сорвав противогаз, выпалил Павлушкин и продолжил отважно и нахраписто: — Только гений мог вот так вот! Ни фига себе! Номер моего противогаза действительно не стыкуется с номером в военнике! Мы с Герцем сменялись! Просто так! На время! Вы гений и...

И тут Павлушкин затянул такую хвалебную песнь в адрес товарища сержанта, какой в свое время не удостаивался даже товарищ Сталин. Покрыв шоколадной глазурью положительные качества Кузельцова, прибив вертикальные палочки к минусам командира отделения, Илья обратился к родственникам сержанта. Миновав родителей Кузельцова из-за отсутствия малейших сведений о них, Павлушкин сразу перешел к его дедушке по отцовской линии, о котором он знал абсолютно все, так как был твердо уверен в том, что судьбы у всех дедов России одинаковые. Чтобы не прослыть окончательным подхалимом, Илья не назвал, а, можно сказать, хамски обозвал дедушку сержанта Героем Советского Союза и освободителем Европы. Павлушкину очень хотелось привнести в свою песнь щемящую нотку, сказать, что предок Кузельцова мужественно пал в боях за Родину, однако курсант вовремя одумался. Геройский дед запросто мог выжить и тем самым подгадить всему отделению. Кузельцов не успел опомниться, как уже досталось жене геройского дедушки. Бабушка сержанта раскрутилась в гробу юлой, когда Павлушкин принялся склонять ее во всех падежах, кроме винительного. Закончив с отцовской линией, Павлушкин хотел было замолвить словечко и за материнскую, но Кузельцов не дал:

— Хорош! Двадцать отжиманий за бабку, двадцать — за дедку, двадцать — за Жучку (внучку командир отделения как-то опустил), двадцать — за кошку, двадцать — за мышку, двадцать — за репку. Обоим!

Продолжение следует.

ОТ РЕДАКЦИИ

Дорогие читатели! Перед вами потрясающий документ эпохи, достойный того, чтобы занять свое место во Всероссийской мемуарной библиотеке (ВМБ), которую начинал собирать еще Солженицын. Сейчас ВМБ находится в Библиотеке русского зарубежья.

Вот кажется, что 100 лет со дня революции отмечают одни политологи и ипохондрики. Но почему-то не хочется расставаться ни с белыми, ни с красными, ни с уклонистами, ни с кулаками. Видимо, потому что мы плохо знаем то время. Мы, смеясь, расстаемся со своим прошлым, чтобы не ужасаться настоящему и будущему. Мы по большей части находимся в плену кем-то заботливо заготовленных для нас штампов. Но ведь все эти люди, кирпичики и гвозди, скреплявшие своими жизнями фундамент будущего, не были идиотами. Хотя бы потому, что были нашими бабушками и дедушками, папами и мамами. Их молодость свята, и память о них вечна. И неподсудна. Ибо то государство, которое построили мы, еще более страшное, чем то, что было у них. Почему? Да потому что сегодня главный герой тот, кто украл побольше денег или выбежал на сцену голый!..

Это было героическое племя людей, пробивающихся сквозь кровь и пыль к свету. Можно. конечно, и плюнуть на них с высокой горки нашего «прекрасного далека», но только плевок этот вернется к нам обратно.

Помните их, не забывайте.

И еще: хоть немного любите!

Игорь Михайлов

Владимир КАТАЕВ

О себе

Окончил среднюю школу в Челябинске, поступил на филологический факультет Московского университета. Замечательные преподаватели, незабываемые однокурсники (среди них, между прочим, мой сосед по комнате в общежитии Венедикт Ерофеев, будущий автор «Москвы — Петушков»). Работал журналистом в Ставропольском крае, в Челябинске. Затем — аспирантура на родном факультете и преподавательская работа по сей день. Довелось читать лекции и вести занятия в Дели, в парижской Сорбонне, в Оксфорде, Кембридже, Варшаве, Чикаго и еще в десятке университетов разных стран. Работы по русской литературе опубликованы на различных языках. С середины 90-х годов по настоящее время — заведующий кафедрой истории русской литературы МГУ. Председатель Чеховской комиссии Российской академии наук.

Возвращение в юность

Среди сохранившихся бумаг моего отца есть шестнадцать страничек рассказа о том, как он, двадцатилетний комсомолец и рабочий, осенью 1929 года был мобилизован на хлебозаготовки

в один из районов нынешнего северного Казахстана.

Писал он эти странички по воспоминаниям, пятнадцать лет спустя, когда лежал в госпитале после ранения — видимо, память о пережитом не отпускала. За полтора следующих десятилетия немало произошло в его жизни. Поступление в институт, после окончания — распределение в Челябинск; в первые месяцы войны, в должности заместителя председателя облплана, он занимается размещением хлынувших с запада на Урал десятков заводов, институтов, театров, сотен тысяч эвакуируемых людей. Потом — армия, в 43-м году под Брянском он командует стрелковой ротой, ранен, его переводят из госпиталя в госпиталь, последний — в том же Челябинске.

И все годы войны отец вел дневник. Подобное занятие в те годы, мягко говоря, не поощрялось. Наверное, тайная вера в значимость каждого проживаемого дня давала силы среди забот, суеты, порой опасностей улучать минуту-другую, чтобы запечатлеть убегающее время. Как собирался он в дальнейшем использовать свои записи, я уже не узнаю; после войны он тяжело заболел. В домашнем архиве сохранились четыре толстые, впоследствии переплетенные тетради. Часть дневников, зафиксировавших повседневную тыловую жизнь уральского города, сейчас удалось опубликовать (Борис Катаев. Повседневность и война. Челябинский дневник 1941, 1943, 1944 годов. СПб.: ПервоГрад, 2016).

Но все это будет потом. А сейчас — возвращение в юность, в так запомнившийся эпизод из жизни молодого человека, ничего еще не знающего о своей будущей судьбе.

И я задумался: может ли сегодня быть интересен этот рассказ моим внукам и их сверстникам, живущим заботами XXI века? Конечно, из учебников истории, из произведений Михаила Шолохова, Андрея Платонова мы узнаем в иных масштабах о том, что происходило в стране, еще не остывшей после совсем недавней гражданской войны, о сложнейших процессах, протекавших на селе... Но все же, кажется, откровенный и искренний рассказ обыкновенного молодого человека о том, давно прошедшем времени не может не быть интересен сегодня.

Совсем молодой человек, почти мальчик, вдруг оказывается вовлеченным в поток больших событий, проходящих в стране, перекраивающих судьбы людей. Он должен искать свой путь в обстоятельствах, предлагаемых историей, и почти наугад, на ощупь вынужден пролагать линию своего поведения.

Ведь если подумать, в таких ситуациях, с изменением обстоятельств, может оказаться каждый вступающий в жизнь, в любое время. И именно это делает публикуемый текст человеческим документом, который будет интересен и нашим современникам.

Владимир Катаев,

профессор Московского университета

Борис КАТАЕВ

(1909–1977)

Борис и его невеста Евгения

На хлебозаготовках

1929–1930

Осенью 1929 года ко мне домой зашел секретарь РК ВЛКСМ товарищ Изюмов и сказал, что я мобилизован на хлебозаготовки, ввиду чего я должен завтра же быть в окружкоме в Актюбинске. Все дела с производством (работал помощником машиниста маневрового паровоза на станции Челкар) урегулировать он брал на себя. Тогда это было гораздо проще, чем сейчас: предприятие просто «ставилось в известность», и ему ничего не оставалось, как принимать сие к сведению. В Актюбинске 23.10 нас разбили на бригады (я оказался бригадиром бригады в три человека, из которых Сергеев, мягкий парень старше меня, был кандидатом партии, а второй был комсомолец, как и я), сказали, как и куда ехать, сделали нам инструктивный доклад и отправили к месту работы.

Пунктом нашего назначения (куда мы прибыли 25.10) был Чилим Чингирлауского района Актюбинского округа. Мы долго мотались по темным комнатам РИКа, пока наконец не получили деньги и удостоверения и не отправились за семьдесят километров: я в село Лубянка в качестве уполномоченного по хлебозаготовкам сельсовета, а мои собригадники — в Отрадное и Петровское, поселки, входившие в состав сельсовета. Приехали туда с попутчиками 28.10.

В Лубянке у меня был предшественник, некто Филиппов, о котором мне в РИКе говорили как об опытном и энергичном работнике, перебрасываемом на другой сельсовет ввиду прибытия нашего «пополнения». Первый вопрос после знакомства был, естественно: «Как идут хлебозаготовки?» Он ответил, что заготовлено что-то около 80 процентов плана и что, дескать, «надо попробовать: может быть, удастся».

Вот тебе и на. Это говорит опытный энергичный работник. Что же смогу сделать я? Ведь я не только никогда не «заготовлял», но и вообще, проведя почти всю свою жизнь в городе, имел очень смутное понятие о сельском хозяйстве. Да и общественной-то работой (я имею в виду искусство организации и руководства массой) я начал заниматься только в Челкаре и по существу не имел в этом отношении твердых навыков. Кстати, и помощников в сельском активе я себе не видел. Председатель сельсовета Волошин был недавно выдвинут на эту должность как демобилизованный красноармеец, опыта также не имел, да и силой характера не отличался. Мямлить любил и не-

решительностью обладал в большей степени, чем это требовалось. Секретарь сельсовета впоследствии сам был причислен к кулакам, предколхоза Шугай желал делать только свои собственные колхозные дела.

Немудрено, что я на первых порах совсем растерялся. Хлеб почему-то не везут. Что надо делать, чтобы его везли, — не знаю. Выйду, бывало, за околицу, сяду на бугорок, кругом пустынно и незнакомо — тоска берет. Убежать, что ли? Куда? Да и толк какой? Нет уж, видно, буду сидеть, пока сами не догадаются, что у меня с этим делом ничего не получится, и не освободят меня. Но никто не «догадывался», я продолжал оставаться тов. уполномоченным, от которого все, в том числе и жители села, ждали каких-то действий и поступков.

И пришлось действовать. Вызывал кулаков и требовал выполнения плана, а они отвечали, что «хлеба нема». Сельсовет был населен переселенцами из Украины. Прочитал несколько книжек и брошюр по вопросам сельскохозяйственной политики и несколько просветился на этот счет.

Приехал подрайонный уполномоченный Ермаков — рыжеватый курносый энергичный парень лет двадцати пяти. Он отличался известным легкомыслием (его женитьба на дочери кулака), не был слишком силен в политике, но если имел перед собой понятную конкретную задачу, то мог взбудоражить людей. Мне он рекомендовал более решительные действия, хотя эти рекомендации особой конкретностью и не отличались. Так, было высказано предположение, что скоро, наверное, злостных несдатчиков хлеба будут судить. Слух об этом, конечно, преувеличенный и разукрашенный, быстро разнесся по селу, а мне пришло в голову использовать его в своих целях следующим образом. Заготовив доску с обозначением фамилий и процентов выполнения плана сдачи хлеба кулаками и зажиточными, я сами фамилии расположил в порядке выполнения. Фамилии и проценты выполнения писались и вставлялись на доску. Полуофициально я заявлял кое-кому, что уж если будут судить, то в первую очередь тех, кто на моей доске находится внизу, то есть имеет самый низкий процент выполнения плана.

И вот мои кулаки начали «соревноваться». Очутится такой дядько внизу, почухает затылицу: «Как бы в самом деле не засудили, собачьи дети». И везет с десяток пудов на ссыппункт и потом сам приходит и следит, чтобы тов. уполномоченный его повыше повесил, а заодно жалуется, что последние крохи вывез, что детишкам голодать придется и т. д. Ермаков пересмотрел, между прочим, списки кулаков, и туда неожиданно попал секретарь сельсовета, занявший эту должность благодаря своей грамотности. Из секретарей его, конечно, вывели. Ермаков же ввел у нас «общественный» бойкот, который заключался главным образом в том, что злостным несдатчикам в Потребобществе не продавали товары, а их ребят не пускали в клуб. Мера оказалась чувствительной. Этот бывший секретарь, например, приходил ко мне плакаться: «Ну что же это, товарищ уполномоченный? Вот вы человек образованный и понимаете, я тоже человек грамотный, а тут в потребиловке гасу (керосин) не дают». — «Выполни план — дадут». — «Да где ж это я сто пудов возьму? Я и всего столько не имею, хоть все под метлу вымети». На этом разговор и оканчивался. А хлеб он все же не вез и долго висел у меня в самом низу, портя мне все «соревнование».

Хуже было разговаривать с женщинами. Одна такая кулачка пришла в сельсовет одетая в какие-то лохмотья и ревела форменным образом, чуть в ногах не валялась, уверяя, что у нее дети хлеб пополам с мякиной едят, и умоляя хоть что-нибудь выдать из потребилки. Я сидел истуканом и старался думать о чем-нибудь постороннем, чтобы не расчувствоваться этим действительно жалким зрелищем. А противно мне потом было, поди, с целую неделю.

Так я начал свою деятельность, все больше узнавая и дело, и людей. И уже не столько по моему вызову, сколько по своей нужде являлись ко мне зажиточные, а это не могло не сказаться на хоть медленно, но продвигавшемся вперед выполнении плана. Я все время имел дело только с кулаками и зажиточными, так как середняков, насколько я помню, уже до меня обработал Филиппов. Да и задания у них были небольшие.

Жил я у числившегося в списках зажиточных, молодого, может быть, года на два-три старше меня парня, Артемьева. Поместили меня к нему потому, что «парень смирный, прокормить уполномоченного сможет, а потом у него и безопаснее, поскольку кулаки поостерегутся подводить родственного им человека, да и сам Артемьев лучше будет следить за целостью товарища уполномоченного». Я не имел чего возразить, да и не знал, нужно ли возражать. Отношения у нас установились вполне сносные. С молодыми хозяевами они были дружественно-официальными. За стол и квартиру я платил, приходил только есть да спать. Поводов для «дружеских» взаимоотношений не было, да и для неприязни не больше. План он свой еще до меня выполнил процентов на восемьдесят и никогда у меня «внизу» не висел. Его мать пыталась наладить более близкие связи.

Жаловалась мне, заговаривала на общие темы политического характера, но времени ей для этого я предоставлял слишком мало, да и вообще предпочитал отделываться ничего не значащими фразами.

Наряду с хлебозаготовками я довольно много времени уделял самодеятельности. Причин для этого было несколько. Я это дело любил, имел определенные способности к драматическому искусству и музыке, свободное время я мог использовать только на это, поскольку литературы для чтения не было, а водку пить или девчат щупать у меня никогда особой наклонности не было, хотя случаи к последнему подвертывались. Дочь одного кулака Домаха, некрасивая, но здоровая и по-своему привлекательная деваха, неоднократно оказывала мне знаки внимания, а однажды так довольно энергично притиснула меня на сцене в углу. Использовать момент помешали, с одной стороны, идеологические соображения, а с другой — моя неопытность в делах «любви». А по части самодеятельности у меня чуть ли не со дня приезда установилась прочная репутация. Мы угадали на вечер самодеятельности, я прочитал раек, кажется, Лебедева-Кумача «Прочитаешь, граждане, в газете». Успех был потрясающий. Из села явилась целая делегация и от имени «стариков» просила повторить.

Что уж мы потом ставили, не помню. Запомнились только два эпизода. Как-то с Петром Николаевым, молодым счетоводом сельпо, мы устроили своеобразное состязание: он играл на мандолине, а я пел частушки. По условию, он после каждого куплета играл отыгрыш. Так он утомился и бросил скорее, чем я. Потом я подсчитал, что знаю около семидесяти частушек.

По случаю «Кровавого воскресенья» я организовал грандиозную инсценировку, в которой приняло участие чуть не все село. Утром, нарядившись попом Гапоном, я произнес перед собравшимися в закрытой церкви короткую, но соответствующую моей роли речь и возглавил демонстрацию, несущую хоругви и портрет царя. На досаду, мои «казаки» задерживались. Как истый «предатель», я смылся за своих пасомых, вскочил в первую попавшуюся под руки подводу и погнал на колхозный двор, где готовились мои «казаки», выгнал их и со стороны наблюдал, как с гиканьем, с холостыми выстрелами и шашками наголо мои «казаки» набросились на толпу. Толпа с визгом и смешками разбежалась, и на этом инсценировка благополучно закончилась.

Только при моей большой власти уполномоченного в соединении с моей мальчишеской самонадеянностью и почтением сельских властей к товарищу уполномоченному стала возможной подобная инсценировка. Все, конечно, могло кончиться хуже. В инсценировке крестного хода толпа могла усмотреть богохульство, нападение «казаков» легко было использовать для провокационного выстрела, и т. д. Но все кончилось благополучно, а память об этом «спектакле» надолго осталась в памяти лубянцев. Говорят, что в этот момент местная банда кулаков проезжала понад речкой и, испугавшись выстрелов, свернула в сторону.

А хлебозаготовки шли своим чередом, и мы продолжали все туже подвинчивать гайки. Как-то с приездом Ермакова мы выкинули следующий номер. Собрали собрание «узкого» актива и решили двух кулаков для примера другим предать суду и просить их расстрелять, имущество конфисковать, а семьи сослать. Жертвами должны были стать Титаренко — высокий, с длинной узкой бородой, довольно смиренный мужчина — и... наш бывший секретарь сельсовета. Не помню уж, по какому случаю выбор пал на них, но уж красок на их очернение мы не пожалели. «Актив» послушно согласился.

Собрали собрание бедноты и там предложили проект решения о суде. После нескольких выступлений активистов собрание приняло решение единогласно. Тогда собрали общую сходку и объявили решение собрания бедноты, предуведомив, что оно объявляется для сведения и никаких прений и голосований не будет. В клуб набилось чуть не все село, даже и кулакам велели в назидание прийти. Решение выслушали как приговор. Потом наступило молчание, никто не знал, что делать дальше. И вот поднимается «осужденный» высокий кулак (Титаренко, что ли?) и: «Вопрос можно?» Ермаков: «Да!» «Вот, например, если план выполнить, будут судить?» Хоть подобный случай ни на активе, ни на собрании бедноты не обсуждался, Ермаков отвечает: «Мы тогда, возможно, пересмотрим решение». Опять молчание. «Вопросов больше нет? Ну, тогда все, можно расходиться».

Мы прошли в сельсовет, и через полчаса туда прибегает Кравцов Петр, зав. ссыппунктом, секретарь комсомольской организации. «N (экс-секретарь сельсовета) хлеб привез. Все 100 пудов. А пшеничка-то какая — чистая кубанка». Ермаков, помнится, уже уехал, а я не утерпел и пошел на ссыппункт. «Ну как, нашелся хлеб?» — «Да ведь последний. Подчистую». «Давно бы так надо. Не довел бы до такого». В ответ угрюмое молчание.

Утром пришел Титаренко и начал прощупывать почву. Хлеба у него нет, «хоть обыщите сейчас», но вот если бы ему разрешили, так он съездил бы в одно место, купил бы хлеба и вывез сколько положено. «Последнее приходится распродавать», — вдруг спохватывается он. Мне нужен хлеб любым путем, и я, не особенно задумываясь, даю согласие на такую комбинацию. Едва ли он сбежит. Сделать он это мог и без моего разрешения еще раньше, да и семья его здесь остается. Думалось, что хлеб он нигде покупать не будет, а либо вынет его из дальней ямы, либо достанет спрятанный у знакомых, но, повторяю, хлеб мне нужен был любым способом. Через три дня Титаренко действительно привез весь причитающийся с него хлеб. Пример оказался заразительным, и впоследствии еще несколько кулаков ездило «куплять» хлеб. Выполнение плана сразу двинулось вперед.

Но были случаи и хуже. В Отрадном одного татарина обложили как кулака, хотя посева у него было очень немного: имелись данные, что он вел в широких масштабах торговлю хлебом. Татарин упорно не хотел вывозить хлеб и даже пригрозил тамошнего члена сельсовета, пришедшего к нему с обыском, прирезать ножом. Решили татарина арестовать и отправить в РИК. Привезли его в Лубянку, посадили на ночь в клуб, а утром Волошин отправил его со смиренным середняком Котибой вдвоем на подводе. Едва они выехали за околицу, татарин вынул из-за голенища валенка бритву (так хорошо его обыскали) и спросил своего спутника: «Хочешь, я тебе горло перережу?» Тот и руками, и ногами замахал: «Что ты, что ты! Помилуй бог». «Ну так поворачивай обратно и смотри — жить хочешь, не поворачивайся. А я пойду куда надо». Котиба полуживой от страха и в то же время обрадованный, что у него хоть лошадь-то не отобрали, без дальнейших разговоров поспешил выполнить приказание. А татарин ушел в банду.

Продолжение следует.

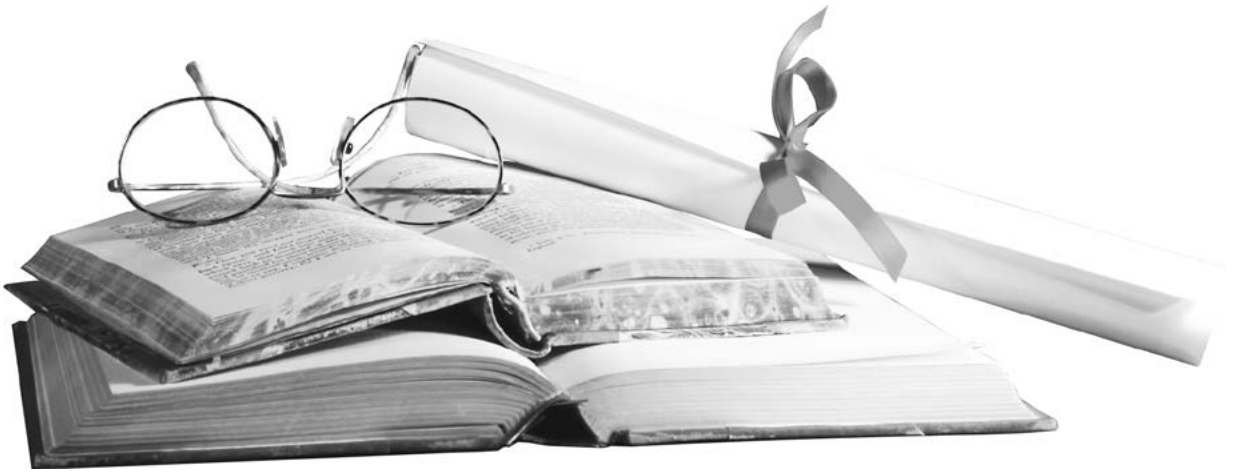

Владимир КАЧАН

Продолжение. Начало в № 9 за 2017 год

Похищение и наказание

Комедийный детектив с приятным финалом

Рисунки Настасьи Поповой

ГЛАВА 6. ПЕСНЯ УЗНИКА В ТЕМНИЦЕ. СИЛА ЛЮБВИ

Срок его заточения иссякал, но сам узник об этом не догадывался. Напротив, он думал, что надолго попал в мохнатые лапы олигарха и его взбалмошной дуры-дочери. Поэтому Максим делал все от него зависящее, чтобы устроить пребывание в шикарной своей тюрьме более или менее сносным и привычным. Ему и так было предоставлено все, что пожелает, кроме свободы, но он временами все равно капризничал с целью позлить хозяев. Они не злились. Дочь была готова на все, лишь бы угодить. По части капризов фантазии Максима, выросшего в семье с ограниченными возможностями, были весьма скромными и легко выполнимыми. Например, в один из дней он потребовал гитару. Требовал очень хорошую акустическую гитару, толком сам не зная, какая гитара из всех существующих в Москве — самая хорошая. И тем не менее уже через пару часов ему привезли инструмент, при первом же взгляде на который было ясно — супер! И не просто супер, а мегасупер, ручная работа, штучный товар, индивидуальный пошив с фамилией мастера внутри. Такая гитара дилетанту родом из клуба самодеятельной песни вовсе не нужна была, но... ему ведь хотели и тут угодить. Максим взял этот драгоценный инструмент, благоговейно настроил и попросил Дуню и курьера, доставившего эту дорогую вещь, эту бесценную лиру для пленника чужой любви, покинуть комнату.

Курьер вышел шумно и грубо, а Дуня — на цыпочках, правильно оценивая таинство происходящего. «Давненько не брал я в руки...» — подумал Максим и осторожно взял первый аккорд. Недавно он сочинил мелодию и выучил одну песню, точнее, романс на стихи Солоухина, которые ему очень нравились. Сейчас он был намерен этот романс повторить. Для себя. Для своего удовольствия. И начал потихоньку, а затем все громче и увереннее его напевать. А Дуня никуда не ушла. Она стояла под дверью и, обмирая от любовной истомы и восхищения, слушала проникновенные слова поэта и чарующее исполнение любимого мужчины. Надо сказать, что сердце почти любой женщины возможно растопить интимным исполнением песни душевного содержания. Ну а бедное Дунино сердце уже давно было растоплено и беспомощно плавало в розовом сиропе нежности и умиления по отношению к предмету первой своей любви. А еще представьте себе, что стихи вдруг оказались абсолютно созвучными с происходящим, с тем, что творилось в исстрадавшейся Дуниной душе и жаждущем ласки организме. Мало того, что попали в резонанс, так еще и служили мудрым утешением, были, как говорится, пронизаны теплотой и участием. Да еще и оптимизмом.

Максим пел:

Давным-давно известно людям,
что при разрыве двух людей
сильнее тот, кто меньше любит.
Кто больше любит, тот слабей.
Но я могу сказать иначе,
пройдя сквозь ужас этих дней:
кто больше любит, тот богаче.
Кто меньше любит, тот бедней.
Средь ночи злой, средь ночи длинной
вдруг возникает крик в крови:
«О Боже! Смилуйся над милой,
пошли ей капельку любви!»

«Это про меня, про меня! — беззвучно рыдала Дуня за дверью. — Это мне! Мне нужна хоть капелька любви! А мы с ним ведь точно расстанемся скоро, нельзя же будет его держать тут так долго! И вот это: "сильнее тот, кто меньше любит", — а он же меня вообще не любит. Совсем-совсем! И потому «сильней» — не то слово! Еще как сильней! А я уже совсем слабая стала, уже и дышать без него не могу! А как там еще! "Кто больше любит, тот богаче", — да куда уже, блин, богаче-то! Уже долларами можно всю дачу обклеить! А толку-то! Все равно ведь не любит и не полюбит! Хотя бы нравилась я ему! Хоть капельку! Но нет! В лучшем случае — улыбнется. Смеется надо мной! Что я такая необразованная. Читала мало! Дурак! А в любви никакого чтения и не нужно! Если бы позволил хоть раз прикоснуться к себе, потрогать, я бы ему и без чтения показала бы, на что я способна, как я могу любить и ласкать его!»

Дунин внутренний монолог был совершенно несправедлив по отношению к чтению, ибо именно чтению она была обязана своими скромными теоретическими познаниями в области межполовых связей. Причем следует подчеркнуть, что чтению не каких-то там книг, а, разумеется, полезной во всех отношениях информации из Интернета. Про всякие-разные половые отношения-сношения там всего было в избытке. И не просто скучное чтение, а, что немаловажно, — с картинками, с наглядными, между прочим, пособиями. Поэтому Дуня была совершенно уверена, что если бы дошло до дела, она бы смогла Максима и удивить, и обрадовать, а потом — даже, может быть, и привязать к себе.

Дуня так замечталась, что перестала сдерживать скорбные звуки несостоявшейся любви, которые рвались наружу из ее гортани. И он там, в комнате, услышал, прервал песню и выглянул в коридор. Он увидел сидящую на корточках Дуню, которая тихо скулила, как дворняжка Каштанка, потерявшая хозяина.

— Ты чего? — удивился Максим.

— У-у-у-у, — ответила девушка.

— В каком смысле? — уточнил он.

Ее ответ ясности диалогу не прибавил:

— Не знаю... Ты такой... Ух, ты какой... — Она замолчала, поднимаясь и глядя на него с собачьей преданностью, как все та же Каштанка, которую наконец нашли. Хозяин нашел и сам отыскался.

Глаза Дуни оказались на уровне подбородка Максима, и она неотрывно смотрела вверх, в его глаза, стремясь найти в них хоть какой-нибудь отблеск ответного чувства, не любви, конечно, куда там до нее, но хотя бы сострадания, тени минимальной — а много и не надо — симпатии, и еле сдерживаясь, чтобы не прильнуть к юноше и не стиснуть его в объятиях. Максим сверху смотрел в эти глаза, полные любви и слез, и не знал, что надо делать в эту минуту. Несмотря на свою уже проявившуюся актерскую звездность, он ухитрялся сохранять в себе порядочность и даже некоторое целомудрие, совершенно нетипичное для его среды. Юная, привлекательная девушка стояла близко-близко и смотрела на него, совершенно очевидно и недвусмысленно предлагая себя. Максиму на мгновение стало смешно, он вспомнил собственную аналогию с Бэлой и Печориным и понял, что не даст себя обнять, как непорочная девушка на выданье. Он даже сделал такой вяло-отталкивающий жест рукой, мол, не надо, я сейчас не готова, только не здесь, зачем тебе ЭТО надо, куда ты так спешишь?.. И Дуня восприняла этот жест как робкий отказ, но не слишком решительный; как сопротивление, но такое слабое, что его можно и нужно сломить. И она ринулась в образовавшуюся, как ей показалось, брешь, словно вода в прорванную плотину; судорожно обвила руками объект своей неудержимой страсти и прильнула к нему всем телом так, чтобы точки соприкосновения были везде, чтобы ни одного просвета не было. Ради одной лишь справедливости надо отметить, что это тело было стройным, гибким и к тому же очень мягким и отзывающимся на каждое встречное движение. Это тело расцвело и созрело (извиняюсь за рифму), оно всецело (вот опять) было готово к любви и ласке, но никто — никто! — пока (теперь извиняюсь за пошлость, но против правды не попрешь) этот плод не сорвал. Вот и Максим...

Объясним теперь, почему краткая характеристика Дуниного тела была дана именно ради справедливости. Потому что Максим отказался, не принял предлагаемый в дар «плод». После объя-

тия он почувствовал, что проклятое мужское естество берет в нем верх. В конце-то концов, он ведь молодой мужчина, и нерастраченный тестостерон просто требует выхода, но Максим был слишком хорошо и строго воспитан для того, чтобы низкий инстинкт возобладал над порядочностью и, знаете ли, ответственностью. «Ты в ответе за того, кого приручил» — кстати припомнил он слова безусловно порядочного и хорошего человека — Антуана де Сент-Экзюпери, «а вот если поцелую я ее сейчас, все! Считай, уже приручил и оставил ее без взаимности. А сейчас она только без взаимности и давать ей какую-то надежду — это как раз и есть непорядочность, безответственность и попросту — ложь». Поэтому Максим и сдержался, не прильнул к этим влекущим, алчущим поцелуя губам. Автор в первый и, хотелось бы верить, в последний раз употребил в своей прозе слово «алчущие», но тем не менее подумал, что пусть эта страница (начиная с описания Дуняшиного тела) будет отмечена этаким эротическим пафосом, хотя бы — для разнообразия.

Итак, Максим не поцеловал, но пожалел влюбленную выпускницу средней школы. Он, собрав волю в кулак, взял Дуню за плечи и мягко отстранил от себя. Потом сказал:

— Пойдем в комнату... Песню услышала, да? Понравилась?

— Да, да, очень, — залепетала Дуня. — Там все про меня... про нас...

— Да ладно? — выразил он удивление.

— Правда. «Кто больше любит, тот слабее» — это про меня. А ты ведь меня совсем не любишь. Это я и так знаю. — Она чуть подождала, слабо надеясь на возражение, но, конечно, не дождавшись, продолжила: — Но я тебе хоть чуточку нравлюсь? Ну хоть немножко?

— Подожди, Дунь, — постарался уйти Максим от скользкой темы, — ты лучше скажи, как тебе в голову могла прийти такая идиотская идея — меня украсть и тут запереть? Ну как вообще нормальному человеку, современному, в XXI веке, может такое взбрести в голову? А?

— Да не моя эта идея, — потупившись, сказала Дуня, — а папеньки моего. Он решил, что пускай, мол, я на время получу такую игрушку, о которой мечтаю. Он думал, что ты для меня — игрушка. Все остальные он уже перепробовал. Дам, мол, доченьке предмет ее воздыханий, в коробочке с розовой ленточкой, вот она насытится и успокоится. — Она помолчала.

— Ну? И что, успокоилась уже? Или еще надо месяцок-другой? — почти злобно спросил Максим.

— Нет! Не успокоилась! — категорически и вместе с тем нежно ответила она. — Успокоишься тут, когда ты такие песни сочиняешь и поешь.

— Почему я? — проявил Максим честную скромность. — Я только музыку, мелодию. Ну и исполняю сам, конечно.

Он был рад любой возможности увести беседу в сторону от любовной тематики, но и тут ему не очень-то удалось.

— Я знаю, мой люб... Короче, Максим, мне и так известно все, что ты делаешь. Я ведь очень давно слежу за то... за творчеством твоим. Потому что я тебя очень-очень... Потому что я тебя... вообще... Кажется, что всю жизнь, пока себя помню. Стихи тебе пишу. Тебе и про тебя. Не показываю никому. И все про тебя знаю... И помню. — Дуня вздохнула глубоко и спросила: — А ты помнишь, какое сегодня число?

— Пятое июня, — удивленно ответил Максим.

— Нет, ты не понял. Что это за дата, ты помнишь?

Максим порылся в памяти из вежливости, но ничего там не обнаружил и ответил:

— Нет... Нет, ничего не припоминаю.

— Так вот, — сказала Дуня. — Сегодня исполнился ровно год, как ты меня послал подальше. Не помнишь?

— Не помню... Как послал? Зачем? По какому поводу?

— Я тогда девятый класс заканчивала. И в который раз пришла тогда на твой спектакль, последний перед отпуском. Потом у служебного входа ждала тебя с букетом тюльпанов. Поздравить хотела с окончанием сезона. А сзади папин лимузин ждал. Ты вышел...

— Ну, ну дальше, — поторопил Дуню ее пленительный пленник (ну как же тут без каламбура!).

— А дальше как всегда. Тебя окружила куча телок с цветами и блокнотами для автографов. Стали клянчить сфоткаться с тобой. Ну и сквозь них когда все же прорвалась, Валера, шофер наш, меня окликнул. И я, уже озверелая совсем, рявкнула на него, как на лакея, чтоб он не лез куда не просят и знал свое место...

— Ну, и что дальше?.. — уже что-то вспоминая, промолвил Максим.

— А дальше ты посмотрел на меня, потом на машину как на мусоровоз, не принял от меня цветы и так, знаешь, брезгливо обронил: «Не пошла бы ты, девочка, читать книгу "Капитал" Карла Маркса, чей бородатый памятник тут на площади стоит». И я с позором ушла. А телки твои мне вслед ржали...

Печальный рассказ Дуни о памятной дате их несостоявшегося знакомства подтолкнул Максима на еще один, почти профессиональный вопрос.

— Знаешь, — сказал он, — ты можешь удивляться, но я этот эпизод вспомнил. Я сам удивляюсь в который раз — как это вы, женщины, девушки, ухитряетесь запоминать все пустяковые даты, которым мы, лица другого пола, не придаем ни малейшего значения? Надо же, годовщина какого-то пустяка!

— А через неделю, — продолжала Дуня демонстрировать свою избирательную память, — будет ровно три года, как я тебя впервые увидела в молодежном театре, в спектакле «Фанфан-тюльпан», и влюбилась. Букет был с намеком на спектакль.

— А вчера, — издевательским тоном продолжил Максим, — исполнилось ровно десять дней, как меня запихнули в машину и привезли сюда в качестве любовной забавы избалованной вконец дочери богатого беспредельщика, который решил, что ему вообще нет закона. Любой каприз за деньги. А сегодня исполнилось ровно одиннадцать дней и — он посмотрел на часы — тринадцать часов с этой очень памятной для меня даты.

— Прости, — прошептала Дуня и опять собралась заплакать.

— Подожди, — остановил слезы любимый, — вот интересно, я вспомнил, как ты рявкнула на своего шофера. У тебя был такой, знаешь, грубый, вульгарный даже голос; такими голосами ругаются в очередях и на базаре. Диспетчер аэропорта даже в своих информационных сообщениях звучит мягче и сердечнее, несмотря на то, что вовсе не обязан добавлять сочувствия или сердечности в текст типа «Пассажиры такие-то. Ваш рейс задерживается на столько-то...». И вот все то время, пока я тут, у тебя, я ни разу не слышал ни такого голоса, на октаву ниже твоего, каким ты со мной разговариваешь, ни такого тембра и тем более ни такой интонации коммунальной склочницы, которой в трамвае наступили на ногу. Ведь со мной ты разговариваешь как ласковый котенок, который вдруг обрел дар разговаривать. Ты, прости конечно, то мяукаешь, то воркуешь, но все это опять же — на октаву выше и нежно-пренежно. Откуда такой диапазон? И где ты, Дуня, настоящая, взаправдашняя? А? Говори честно!

Максим развернул девушку к себе лицом, взял за плечи и слегка встряхнул, глядя на нее в упор.

— Говори! — почти приказал он.

И тут Дуня, неожиданно улыбнувшись, сказала басом, тем самым басом:

— А чему ты, мой неласковый, удивляешься? Я со всеми другими разговариваю вот таким тоном. Хочу разговаривать так. А с тобой говорю вот так, — снова промяукала способная к перевоплощению девушка, — и знаешь почему?

— Ну? — пробурчал обескураженный артист, который прямо сейчас получил мастер-класс по сценической речи.

— Да потому что ты мой любимый. Я тебя очень-очень... сильно... И мне хочется с тобой говорить только так. И я не прикидываюсь. Ты ведь, наверное, тоже с разными людьми неодинаковым тоном разговариваешь, правильно?

— Да, — вынужден был согласиться он.

— Вот и не сомневайся, пожалуйста. С тобой все правда! Верь мне! Пожалуйста! Знай, что бы ни было, у тебя есть я. И я для тебя сделаю все что захочешь!

Она говорила так неистово и убежденно, что Максим даже устыдился немного своего неверия, но в его положении это было все-таки естественно.

— Дуня, давай серьезно. Если правда сделаешь все, что я захочу, — так я захочу! Считай, что уже хочу. Отпусти ты меня, а? Очень прошу! Мне осточертело быть тут, в плену, не видеться с друзьями, не ходить куда хочу, не ехать к родителям — надоело, понимаешь! Я тебе твердо могу пообещать: мы и без этого всего интерьера будем встречаться.

— Да?! — вскрикнула от внезапно возникшей перспективы счастья Дуня.

— Да! Конечно. На нейтральной территории. В кафе или еще где-нибудь. Билеты, то есть

контрамарки, будешь иметь на все спектакли, какие захочешь. И в другие театры тоже. Перезваниваться будем каждый день. Сэмки друг другу посылать, я так эсэмэски называю, и т. д. Ну?! Отпустишь?

— Конечно! Я согласна, — улыбнулась Дуня. — Проблема одна. Охрана. Папа понаставил тут охраны, чтоб ты не сбежал...

— Давай как-нибудь обманем их. Ты же можешь придумать — как. Ведь можешь? Вместе выйдем...

— Да, пожалуй... Смогу. Надо подумать...

И следующие два дня они вместе продумывали и намечали план побега Максима из его оригинальной тюрьмы. И придумали. Но планам этим не суждено было осуществиться. И, как оказалось, по весьма комичной причине...

ГЛАВА 7. КОВАРНЫЙ ЗАМЫСЕЛ ПЕНСИОНЕРОВ

Платон Сергеевич и Агриппина Васильевна оказались не такими уж наивными простачками, как опрометчиво полагал их оппонент из враждебного лагеря новорусских людоедов. Особенно Платон Сергеевич, в чьей голове в момент приема денег от Спартака рождался хитроумный план мести за сына, за себя с супругой и, согласно линии их партии, за весь оболганный и обворованный русский народ, которому не так давно пообещали жизнь при коммунизме, а получил он в результате — трудное выживание в условиях пещерного капитализма. Платон Сергеевич увидел неожиданно возникшую возможность отплатить этим разбойникам их же монетой, ответить их же бандитским методом. Ответить если и не всем, то хотя бы одному из них, вполне омерзительному уже потому, что он полагал, как и большинство представителей его бизнес-сообщества, будто за их деньги им чихать на закон и любые препятствия преодолимы. «Нет! Не любые! — подумал тогда чистый сердцем пенсионер. — Я это ему скоро докажу».

Удивленно-потрясенное выражение глаз его верной супруги Агриппины Васильевны, которую он всю жизнь любовно называл Груней, а шутя — Грушей, заставило его немедленно объясниться, как только закрылась дверь за подлым расхитителем социалистической собственности. Нет. Он не поступился принципами и тем более не предал идеалы, напротив, он приступает к разработке совершенно авантюрного, но эффективного плана использования денег, врученных им в качестве взятки несчастным (якобы) папашей своей капризной дочери. И, в случае успешного исхода, план Платона Сергеевича окажется абсолютно непревзойденным в стратегическом, тактическом и всех других смыслах. Не говоря уже о том, что талант и фантазия, проявленные при рождении этой идеи, безусловно, не сравнимы ни с чем, а значит, они тоже будут непревзойденными.

Так думал Платон Сергеевич, объясняя супруге свой замысел, не уступающий в коварстве и подлости даже самым именитым нашим предпринимателям. Однако сам стратег-пенсионер предпочитал в этом вопросе сравнивать себя с хитрым русским военачальником Кутузовым, который вначале отступил и даже отдал Москву, а когда Наполеон подумал, что, взяв Москву, победил, заставил чуть позже всю французскую армию и их императора позорно бежать, теряя не только людей, а для Бонапарта — и репутацию непобедимого полководца.

«И тут тоже, — думал Платон Сергеевич, — этот негодяй думает, что я отступил, а он со своими гадскими деньгами — победил. Но ничего, ничего, скоро он искупается под очень холодным душем, скоро уже озноб пробежит по его атлетическому телу, скоро уже мурашки страха прогуляются вдоль его окостеневшего позвоночника. Большие будут мурашки! Впечатляющие!» — с несвой-

ственным себе злорадством размышлял мститель, всегда испытывавший слабость к цветистым фразам.

Что же такое придумал вроде бы безобидный, убеленный, как говорится, сединами наш еще не старичок, но уже — почти. Чем же угрожает он влиятельному дельцу и депутату? Чем же он, невзрачная букашка, способен навредить одному из хозяев жизни, который при желании может превратить его в ничто, в пепел, истлевающий прах?

Ну что он может?! Что?! — мучает вас, наверное, алчная любознательность, ваша, быть может, природная пытливость, которую автор немедленно удовлетворит.

И вот что придумал инициативный борец за справедливость. Похитить теперь уже его, олигарха, драгоценную дочь, точно так же, как он поступил с их сыном. Вот так же зеркально устроить похищение влюбленной девушки. Но сделать это с особым цинизмом, то есть все организовать за его же деньги. Той пачки долларов, наверное, не хватит, точнее, хватит лишь на аванс тем бандитам, которых он постарается разыскать и нанять. А вот каким образом разыскать, через кого выйти на людей, которые специализируются на похищениях, Платон Сергеевич совершенно не знал. Но ничего, дело наживное, еще время есть, были бы деньги в достаточном количестве, а там разберемся. Ход мыслей Платона Сергеевича в целом был правильным. И вывод был правильным: достать побольше денег. А где их еще можно было достать, как не у того же псевдо-Савелия Игнатьевича. Платон Сергеевич был абсолютно убежден, что «псевдо», — уж больно неуклюже косил он тут под народника и почвенника. Надо будет, кстати, узнать, как его по-настоящему-то зовут. Так, для гарантии, для страховки, на всякий случай. Ну, это тоже можно будет поручить тем ребятам, которые займутся похищ... Стоп! Ведь он же свою визитку оставил, а там ведь непременно его настоящее имя и фамилия. Где она? Да вот, на столе!..

Агриппина Васильевна с любовью поглядывала на своего изобретательного мужа после того, как он поведал ей о своем коварном замысле. Она ведь чуть было не заподозрила его в измене. Измене не физической, а самое гадкой — измене идеалам и даже, страшно подумать, измене униженной Родине. Но все объяснилось, и теперь Груня вновь стала верной и любящей женой.

«Фантазер ты мой! Затейник! — с нежностью думала она, помолодев разом лет на двадцать и глядя на мужа, изучающего оставленную визитку бизнесмена. — Ишь чего удумал, кукушонок мой седенький! Никому бы из соратников такое и в голову не пришло бы. А ему пришло! Радость моя!»

— Спартак его зовут, — сказал Платон Сергеевич. — Отчество не указал. Молодится, верно, наш недобрый молодец. Значит, мы ему сейчас... Нет, лучше завтра звоним и приглашаем снова нас посетить. Уже как будто свататься... Не сразу, а в будущем. Обозримом будущем! — с напором подчеркнул Платон Сергеевич. — Это ведь не случайная, может быть, связь, и если, мол, наш сын когда-нибудь согласится, то мы должны подробнее узнать о будущей невестке — с кем имеем дело? Поподробнее — кто, мол, ваша дочь такая, что из себя представляет, сколько лет, где учится, что любит, что не любит. Куда ходит. Таким образом, мы даем ему понять, что в целом ничего против не имеем. А сами аккуратно выведываем у него все данные о дочери, которые понадобятся нашим уже нанятым похитителям. А этот Спартак, ничего не подозревая, нам все разболтает. Будет только рад, что мы, мол, теперь с ним на одной стороне.

— А насчет женитьбы — это не слишком? — засомневалась Агриппина Васильевна. — С чего это наш Максим воспылает к этой девице и сразу в женихи запишется?

— Так это ж только вариант для нашего якобы тестя — Спартака. Максим об этом даже не узнает ничего.

— Ну а Спартак этот, он же тертый калач. Вдруг он с недоверием отнесется...

— Да и черт с ним! Плевать нам на его доверие! Мы ему скажем, что брак наших детей — это в идеале. И то если Максим согласится. Но он в это поверит без вопросов. Ведь они все думают, что породниться с ними — это счастье невообразимое. Что все только об этом и мечтают! А вот если о браке вопрос пока не стоит, а он и не стоит, то я ему этак деликатно намекну, напомню о его предложении, об условиях насчет денег, про которые он сам же и сказал.

— А что это за условия? — спросила Агриппина Васильевна. — Я уж и забыла.

— Он пообещал, — Платон Сергеевич снова взял в руки все ту же пачку долларов и помахал ей перед лицом жены, — платить нам столько же за каждый день Максимового плена. Я ему завтра позвоню, потребую еще две такие пачки за два дня, позову его к нам домой, чтобы приехал с деньгами. И заодно для разговора о его дочери. Мы, мол, вправе узнать о ней побольше. Язык денег они понимают хорошо. А мы с тобой, Груша ты моя дорогая, разыграем жадность; что мы с тобой будто повелись на доллары, хотели гордо

отказаться, но потом не смогли совладать с собой. Сломались...

— Ой, я, наверное, не смогу... — заныла тоскливо Агриппина Васильевна.

— А придется! — решительно прервал все возражения ее воинственный муж. — При этом надо помнить: ни в коем случае не переиграть! Мол, да, мы любим деньги, но соглашаемся на сотрудничество только скрепя сердце. Скрепя сердце! — подчеркнул Платон Сергеевич актерскую задачу. Вот так нам надо бы получать по пачке в день, но лучше, чтобы он заплатил впрок. Он же может! Ему, похоже, без разницы — за два дня дать или за неделю. Точно! И ему удобнее, чтобы все время не ездить. Правильно, я ему так и скажу. Пусть везет за неделю аренды нашего сына. И вот когда у нас будет семь пачек, тут-то мы и начнем нашу, Груня, с тобой операцию под кодовым названием «Отмщение».

— Ну, дай-то бог! — со сдержанной радостью согласилась Агриппина Васильевна.

И самое интересное, что все так и произошло, согласно намеченному Платоном Сергеевичем сценарию. Платонов план сработал, и в руках пенсионеров аккумулировалась солидная сумма в 80 тысяч долларов. Можно было начинать реализацию ответного удара, их контрнаступления.

ГЛАВА 8. НЕНУЖНЫЙ АФРОНТ МАКСИМА, КОТОРЫЙ ПРИВЕЛ ПОТОМ К НЕОЖИДАННЫМ ПОСЛЕДСТВИЯМ

А между тем их ничего не подозревающая молодежь готовилась к побегу. Подготовка, однако, велась слишком степенно, чтобы не сказать — вяло. От Максима в этом вопросе мало что зависело, он был тут фигурой пассивной. А вот Дуня, видимо, не слишком торопилась.

«Что она тянет? — думал заключенный артист. — Я же ей пообещал нерушимую дружбу, бесплатный абонемент в театр плюс возможность (впоследствии! Только впоследствии!) надеяться на более близкие отношения». Ну, в общем, парень опасался не напрасно. Дуня не слишком форсировала события, медлила с твердым назначением дня побега. Все время говорила Максиму, что надо точно знать, когда охранники уйдут на обед (а в это время они всегда запирали комнату заключенного на ключ), и ей нужно как-то успеть сделать дубликат ключа, который ей выдавался охранником только на время посещения, на время свидания с узником; по окончании встречи ключ охранник опять забирал. Все это были распоряжения умного и многоопытного папы, который старался обеспечить криминальную свою акцию наибольшей безопасностью и не подвести себя никоим образом под уголовную статью, если вдруг Максиму удастся каким-то образом убежать. Он, казалось бы, сделал все, чтобы этого не случилось. Учтено было практически все, кроме... собственной дочери, ради которой он и старался. А дочь тем временем обдумывала еще и другое, самое, пожалуй, главное и трудное: как вырубить видеокамеры, которые торчали по всему периметру, и как отключить сигнализацию у ворот. И об этих трудностях в числе прочих она Максиму и рассказывала, умоляя его не торопиться и набраться терпения. Ну, доля лукавства тут, конечно, была: одно дело, когда кумир близко, под боком, живет здесь и всегда его можно увидеть, а иногда и потрогать, дотронуться. И совсем другое, когда эта гордая птица упорхнет из клетки и будет где-то совсем в другом месте, а там уже и не увидишь, и не потрогаешь, и песен его больше не услышишь, разве только на концерте, сидя среди зрителей и телок разных, восторженных дур, которые все будут его хотеть!..

«А здесь он мой, — думала Дуня, — хоть и не совсем мой, но все-таки мой». И все не мог-

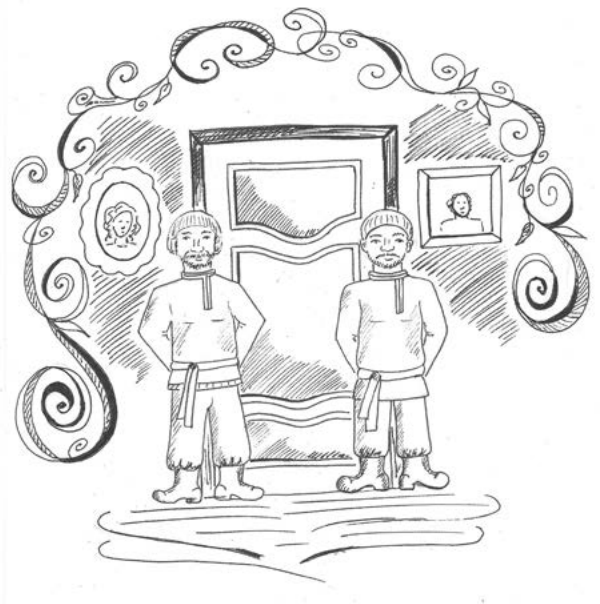

ла решить, сколько дней еще она может его тут подержать без опасения, что он ее возненавидит. Однако все нерешенные проблемы с ключом, охранниками и прочим были трудны, но преодолимы, и Дуня про себя точно знала, что с ними можно справиться за два дня. Ведь дачная охрана ей доверяла всецело и заподозрить дочь босса в предательстве было для них немыслимо. Такое было за гранью воображения упитанных и постриженных в стиле армейский полубокс Ивана и Прохора. Напомним для порядка, что босс, сдвинутый на славянизмах, на всем русском и посконном, никак не мог бы взять себе на работу людей с другими именами; скажем, какой-нибудь Эммануил или того хуже — какой-нибудь Ефим, в дачном тереме Спартака, рядом, можно сказать, с его горницей, спаленкой, рядом с девичьей светелкой его Дуняши, — ну никак не прокатили бы. Даже представить себе невозможно, чтобы кликнуть слугу: Фима! Или Эмма! — ну просто все нутро переворачивается! А вот простые русские Ваня и Проша — это подойдет.

И они были как раз настолько просты, что обмануть их хитрющей Дуне было — раз плюнуть.

Но она все тянула, длила момент перед неизбежным расставанием. Неизбежным, конечно, потому что она же пообещала. Правда, и он, ненаглядный, тоже обещал — и встречаться, и все такое, однако бог его знает, как все может обернуться. И Дуня все старалась его успокоить: потерпи, милый, уже все, уже скоро, вот я сделала уже слепок с ключа, завтра съезжу в мастерскую, сделаю дубликат, а сейчас не хочешь ли больших креветочек, королевских, с чешским пивом, заказала утром для тебя — и вот, привезли. Максим досадливо отворачивался вначале, а потом все же угощение отведывал — а что еще было делать, голодовку, что ли, объявлять? Он уже в начале своего заточения раз попробовал, но приехал тогда Дунин папенька, и на второй день голодовки ему насильно вдули какую-то глюкозу и вонзили в глотку куриный бульон, так что мера эта тут бесполезна да и бессмысленна. «Так что хоть поем пока, — шел на компромисс с собой Максим, — дома-то не удастся поесть ничего такого. С паршивой овцы хоть шерсти клок», — успокаивал он себя и, более не мучаясь угрызениями совести, поглощал все, что ему подносили, — и икру разных цветов, и стерлядь, и севрюгу, и прочие разные деликатесы, и вообще все что пожелает — любой каприз, поэтому перечислять все меню, которое употреблял Максим не без аппетита, незачем, да и попросту лень.

Проша и Ваня иногда поглядывали на него, как ему казалось, с иронией: мол, сломался мальчик, немного покобенился и все равно сломался. «Недолго музыка играла, недолго фраер танцевал», — процитировал как-то Проша в частной беседе с Ваней свою любимую поговорку. А Максим смотрел на них с плохо скрытой ненавистью и думал: ничего, ничего, если вы меня, гады, тут взаперти держите, лакеи мерзкие, холуи безмозглые, так я тогда возьму от этой ситуации все по максимуму (меня и зовут-то созвучно Макс. И Макс вами по МАКСимуму и попользуется). Погоняю я вас, опричников хреновых, и за икрой, и за коньяком, и за пивом чешским, немецким, датским — еще там каким! А когда принесете, скажу, что передумал, желаю теперь английского эля... Ничего, ничего, ребята, пусть кто-нибудь из вас слетает в Елисеевский, там есть.

Лакеи от капризов Максима прямо сатанели, а он, даже подчеркивая издевательскую интонацию, говорил, к примеру:

— Ну что? Не устал еще, Ванечка? Сбегай тогда мне за сегодняшними газетами. А то Проша уже бегал мне за семечками, теперь твоя очередь.

Доморощенные секьюрити скрипели зубами от злости, но бегали и ничего не говорили, потому что был наказ от босса — выполнять любое малейшее желание пленника, каким бы идиотским оно им ни казалось.

Однако пришел день, когда терпение Максима лопнуло, и он решил расставить все точки над нужными буквами.

Разговор с Дуней получился жестким, даже грубым с его стороны, да и, если честно, несправедливым. Не стоило ее так обижать, она ведь была не самым виновным человеком во всем, что произошло. Да и как можно было винить ее за то, что она так безоглядно, пылко, безнадежно, на разрыв аорты, на погибель души — полюбила Максима. И потом, она ведь не просила его похищать. И ясно, что Максим в их последующем объяснении был глубоко не прав. А было так...

В очередное утро Дуня постучала в комнату любимого, с трудом оторвав правую руку от подноса с изысканной снедью, которой она хотела порадовать его и хоть чем-то утешить. Она ведь чувствовала, что Максим начинает все больше злиться, с каждым днем его состояние становится все напряженнее и нетерпение растет. А ничего не происходит, и побег постоянно откладывается, надежда гаснет, настроение портится, аппетит пропадает. А пресловутые яства для узника могут его только взбесить, если чаша терпения уже настолько переполнена, что любая мелочь может приве-

сти к взрыву. Вот Максим и взорвался, мгновенно погасив улыбку на лице его невольной тюремщицы. А улыбка, надо сказать, генетически унаследованная от обаятельнейшего папы, была весьма и весьма располагающей. Не расположила она на этот раз и подействовала как раз наоборот.

— Дуня, сядь, — потребовал возлюбленный строго, жестко и — в перспективе — беспощадно. — Поставь свой поднос с этой дурацкой едой и сядь. Нам надо с тобой кое-что прояснить. Выяснить, так сказать, отношения.

Дуня покорно села и затихла, потупив глаза и ожидая неминуемых неприятностей, ибо тон пленника не предвещал ничего хорошего. Максим сел рядом с ней и потребовал:

— Посмотри мне прямо в глаза. — А затем, глядя на нее в упор, задал вопрос, который она со страхом ждала последние два дня. — Ты что, девочка, специально меня держишь дольше, чем надо? Будто я не понимаю, что все эти отговорки насчет сигнализации, охранников и прочего — всего лишь уловки для того, чтобы я терпеливо ждал. А на самом деле все эти проблемки ты способна решить за пару дней. Тебе, видно, хочется продлить наше затянувшееся рандеву! — Максим говорил все злее и жестче, постепенно повышая голос, ибо гнев затопил его сознание и грозил превратить все объяснение в скандал. — Тебе что, хочется подольше насладиться моим обществом? Боишься, что потом, когда я улизну из твоих цепких объятий, я исчезну для тебя навсегда? Не веришь, подруга дней моих суровых, что я выполню свои обещания? Встречаться с тобой, делать контрамарки на все спектакли и т. д.? Так вот, знай, что если ты свои обещания мне помочь просто похоронишь, то я тебя просто забуду на фиг, как страшный и ненужный сон.

Максим, как хороший артист, умел придать словам максимальную убедительность. И они пылали гневом, сарказмом и такой неприязнью и даже злобой, что Дуня оцепенела, окаменела и, не в силах оторвать глаза от любимого лица, ждала, когда же он закончит свою обличительную речь. А Максим все обрушивал на безответную и беззащитную Дуню свои хлесткие слова, каждое из которых бедная Дуня встречала как пощечину, вздрагивая всем телом и лицом.

— Меня-то, девочка, рано или поздно все равно найдут, но с тобой будет все кончено! И бесповоротно! Ты что же, думаешь, глупое ты существо, что если твой папа — мешок с валютой, то все позволено?! — Он говорил и думал так же, как и его родители, и это было естественно. — Когда уже вы, твари толстопузые, уже обожретесь, наконец, вашими долларами, когда уже вам всем, уродам, будет достаточно?! — Максим распалился до того, что обрушил на Дуню весь социальный гнев ущемленного населения, будто именно она являлась автором перестройки и приватизации, хотя Дуня никак не могла ответить за поведение вождей зарождающегося капитализма и других реформаторов.

Она сидела, закрыв лицо руками, а из-под пальцев текли слезы обиды и унижения. Но главным были не прямые уже оскорбления, до которых опустился любимый, а сознание того, что все ее скромные и нескромные надежды разбились о неравенство социальных слоев, что между ними после его слов уже ничего не может состояться, потому что в любых словах есть некая точка невозврата, черта, переступив которую уже ничего нельзя вернуть. Она вдруг как-то сразу ощутила, что Максим ее не полюбит никогда, что в лучшем случае он будет с трудом поддерживать вежливые отношения. Но даже и их не будет, если она не устроит его побег немедленно. А в данную минуту ей было и это неважно, так как разошедшийся Максим, встав и наклонившись над ней, плачущей, добивал ее страшными словами:

— Ты хоть сама-то понимаешь, мелочь ты никчемная, что вы с папенькой своим натворили?! Человека похитить, а?! Это ж придумать надо! Что вы, суки, себе позволяете! И ты, мразь капризная, избалованная! Подай, мол, мне все, что хочу! Вот тебе и подали, кукле безмозглой, меня — на серебряном подносе без гарнира! Но слопать меня у вашей жабьей братвы так просто не выйдет, ясно? Я понимаю, что любой купленный вами суд вас оправдает, поэтому ни я, ни театр, ни родители мои судиться с вами, паразитами, не станем. Но свою долю презрения и брезгливости вы получите! И особенно ты, бесполезный отпрыск банкомата! А уж с банкоматом твоим, папашкой-свиньей, потом народ разберется! А если не народ, то Бог! И все, я тебе все сказал, что думаю, и больше ничего хорошего я от тебя не жду. Катись из моей комнаты (он так и сказал — моей) вместе со всем провиантом своим на подносе и больше не приходи! Я объявляю голодовку!

Дуня отняла руки от зареванного лица и бросилась вон из комнаты.

— Эй! — закричал ей вслед узник совести. — Деликатесы забыла! — И выбросил поднос за порог своей камеры.

Белужья икра рассыпалась по полу, бордо 72-го года пролилось из бутылки, белые гренки с вологодским маслом улетели в угол коридора.

Но суровый и беспощадный обличитель только гордо плюнул вслед опрокинутому подносу и захлопнул за собой дверь. Голодовка так голодовка! Обещал — так выполняй!

А Дуня в это время безутешно рыдала в другом крыле «замка», в своей девичьей спаленке, не ведавшей до сих пор мужского присутствия. Мало того, и даже будущее в этом смысле рисовалось совсем туманным.

Ну а дальше все покатилось по сценарию, созревшему в голове Платона Сергеевича. Надо было только дождаться определенных условий, обстоятельств, при которых его план должен был сработать. И оттого, что события в загородной резиденции магната развивались параллельно и одновременно с тем, что было в родительском доме Максима, ждать пришлось недолго.

Дуня знала только один способ заглушить тоску-печаль, развеять хандру и не впасть совсем в отчаяние. Проплакав полвечера и не решившись на самоубийство от неразделенной любви, она решила поехать в ночной клуб и напиться там до желанного забытья. Тем более что давно там не была, даже забыла о нем на все то время, пока ее воображение занимал любимый и желанный артист. Давно ее там не видели, однако контингент остался почти неизменным, и все ей были рады. Дуня быстренько овладела двумя крепкими коктейлями, а они овладели ей. Затем необходимо было овладеть каким-нибудь хорошеньким мальчиком, чтобы тот выжег в ее сердце память о бессердечном возлюбленном хотя бы на один вечер. Поэтому перемещение тела на танцпол было совершенно естественным. И почти сразу ее пригласил танцевать смуглый и стройный красавец по имени Артур.

Пригласил на медленный танец, или, как принято было говорить в их клубной среде, — на медляк. Медляк — это ведь не что иное, как легитимный повод для объятия и соприкосновения эрогенных зон. Дуня с Артуром, еле переступая ногами, двигались по танцполу под непревзойденную композицию Игоря Николаева «Выпьем за любовь». И откуда ей было знать, романтичной и слегка опьяневшей девушке, что ее все время пасли, ожидая, что она непременно сюда заявится рано или поздно (любимый клуб, что ни говори). Дежурили посменно несколько последних дней и дождались. А тот, кто с ней танцевал, обнимая нежно, но властно, был одним из нанятых родителями Максима киднепперов. Платон Сергеевич верно сообразил, что почти в любой газете, в разделе объявлений и уж наверняка в такой, как «Из рук в руки», найдется сообщение, намекающее на плодотворное сотрудничество, типа «куплю все», или, например, «Разнообразные услуги. Любые. Без ограничений». Платон Сергеевич позвонил. Они приехали. Услышали задачу и озвучили прейскурант. Накопленной суммы хватило для совершения бытового злодейства, и ребята профессионально взялись за дело, получив от заказчика подробную информацию о пристрастиях и любимых местах объекта. Ее фото было на руках у родителей Максима, которые как-то во время планового визита к ним Спартака попросили того показать им хотя бы фотографию дочери, из-за которой все и произошло. Ну а как же! Интересно же все-таки. Ничего не подозревающий Спартак показал и даже оставил на память. Он такого коварства от старичков ну никак не ожидал.

И вот настал час икс. Дуню прогнали, она в тоске и печали приехала в злачное место, напилась там и неаккуратно сблизилась с молодым и красивым атлетом. А тот пригласил за свой столик, заказал шампанское, бухнул ей в бокал пару нужных таблеток — все абсолютно классически — и повел «забухавшую девку» потихоньку к машине, где уже сидел за рулем напарник. И если участь, что Дуня на этот раз поехала без сопровождения и даже на такси, то все прошло на удивление гладко и без нервов. Привезли ее в снятую для этой цели квартиру, выгрузили, закрыли дверь и уехали к Платону Сергеевичу за остальными (помимо аванса) деньгами. На следующий день ей предстояла встреча с родителями любимого, но злого и бесчувственного юноши. Они ее увидят, наконец. Рады ли они будут познакомиться? Как она себя поведет, узнав, кто перед ней? Не будет ли она сама им противна как первопричина их волнений и объект социальной ненависти? Мы скоро узнаем. Она проснется через двенадцать часов.

ГЛАВА 9. ОБМЕН

Нанятым профессионалам надо было выполнить еще одну, последнюю функцию в этой истории — ненавязчиво охранять девицу во время ее заточения и произвести обмен пленными, когда заинтересованные стороны обо всем договорятся.

А девушка очнулась, совершенно не понимая, где находится, и первым делом заглянула в холодильник — нет ли там ничего, чтобы снять синдром некоторой усталости после вчерашнего. В холодильнике было оставлено то, что, по мнению пенсионеров, могло облегчить состояние,

то есть — кефир. Опохмелившись этим благородным кисломолочным продуктом, Дуня оглядела свое новое жилище и обнаружила: первое — что она заперта, и второе, подойдя к окну, — что находится она приблизительно на пятом этаже, и, наконец, третье — что телефона в квартире нет, а ее мобильник конфискован. То есть шансов оповестить всесильного папу или хотя бы охрану о своем бедственном положении — никаких. Хотя, конечно, положение не совсем бедственное, но все же — не стандарт, непростое положение. Плен практически. Сделав такой вывод, Дуня вспомнила про плененного Максима и невесело усмехнулась. Словно ей кто-то свыше указал: вот и почувствуй теперь себя в том же положении, что и предмет твоего обожания Максим. Дуня побродила по комнате, по коридору, зашла в туалет, в ванную, выпила еще кефира и подошла к книжным полкам. И, разумеется, неслучайно ей сразу попался на глаза корешок книги с таким знакомым названием: М. Ю. Лермонтов, «Герой нашего времени», что опять вызвало горькую усмешку на девичьих устах, до сих пор так и не тронутых поцелуем. Дуня перечитывала историю Печорина и Бэлы и изнывала от скуки еще целые сутки. Еда в холодильнике была, чистая вода в больших пятилитровых емкостях тоже оказалась предусмотрена; чайник, чай и кофе тоже были. Казалось бы, успокойся, сиди и жди, когда все прояснится, вон, телевизор включи, может, в новостях про тебя скажут, и тогда хоть что-нибудь будет понятно. Однако на первом плане, заслонив собой все другое, было бешенство самолюбивого, свободолюбивого, но запертого почему-то существа. А по телевизору о ней ничего и не могли рассказать, потому что папа об ее исчезновении поведать органам никак не мог, ибо тогда его роль во всей истории неизбежно бы проявилась и он по меньшей мере лишился бы в таком случае своей депутатской неприкосновенности. Под статью уголовную угодил бы уважаемый гражданин!

Подняв на ноги весь свой штат, Спартак сутки искал дочь и не догадывался ни о чем! Что это было? Похищение с целью выкупа, или кто-то из врагов хочет надавить на него, чтобы он уступил какие-то позиции в своем бизнесе, или требование лоббировать вместе с другими очередной бестолковый, но выгодный для некоторых предпринимателей закон, или еще что-то в этом роде? Спартак понятия не имел, в чем тут дело, и даже предположить не мог, что пропажа любимой дочери — это обычная месть двух старичков, божьих одуванчиков, никчемных пережитков советского прошлого. Седая пыль на небоскребах новейшей русской истории! О! Если бы он еще знал, блуждая по лабиринту загадок, что все было организовано за его же деньги!.. О-о! Он бы увез старичков в суровую тайгу и самолично четвертовал! И он ведь в конце концов узнал! Но поделать ничего не мог, имея не то что «рыльце в пушку», а намного преувеличенный вариант — «рыло в пуху».

А узнал буквально вчера, когда Платон Сергеевич позвонил ему и сказал, что к его семейной драме они с женой имеют самое прямое отношение. Прозрачно намекнув на это олигарху, Платон Сергеевич предложил разумно, спокойно и без нервов обсудить ситуацию, для чего предложил встретиться на нейтральной территории, скажем, на второй справа от Пушкинской площади скамейке Тверского бульвара. И чтоб один, без охраны и без оружия. Информацию о такого рода встречах Платон Сергеевич черпал исключительно из телевизора, из заокеанских и отечественных боевиков, больше ведь пока, слава богу, было неоткуда. Он уже насмотрелся вдоволь этой гангстерской классики, в которой типизация и штампы, эпизоды и сюжеты, кочующие из фильма в фильм, вызывают в лучшем случае иронию и презрение. Уж сколько раз было — «Отпусти ее (его)», «Положи пистолет!» и «Учти, если хоть волос упадет с его (ее) головы» или «Слушай, если ты моего сына хоть пальцем» и т. д. и т. д. Длинная вереница баналь-

ностей, но Платон Сергеевич имел только этот телевизионный опыт и диктовал условия встречи, одновременно презирая себя за ржавые штампы, заимствованные из ТВ. Спасибо, сдержался и не потребовал от Спартака, чтобы, мол, нигде не было снайпера. Ну кому он нужен, ботаник на заслуженном отдыхе, тем более мертвый, ведь так безутешный отец никогда не узнает, где дочь... Впрочем, он же может подвергнуть пыткам жену Агриппину, его верную Груню, так что, может, и надо сказать про снайпера?.. А с другой стороны — в толпе, на Тверском бульваре, киллер может нож воткнуть — и все, а уж потом приступить к истязаниям Груни. Поэтому Платон Сергеевич передумал и назначил встречу в доме ветеранов, точнее, в комитете ветеранов войны, тоже на Пушкинской площади. В случае чего ветераны его защитят и спасут от людоеда-олигарха.

Надо отметить, что накануне, перед звонком Спартаку, Платон Сергеевич с женой посетили конспиративную квартиру, в которой содержалась его похищенная дочь. Ну, чтобы посмотреть на нее, познакомиться, увидеть в лицо первопричину того, что произошло с их сыном. И девочка им почти понравилась, папа-людоед и она были совершенно разными людьми. Дуня, уже в крайней степени беспокойства и непонимания, вдруг увидела двух седых человечков, вошедших неожиданно в квартиру в сопровождении ее партнера по танцу в ночном клубе — Артура. Артур ей по-свойски улыбнулся и даже подмигнул, засранец. А старички с порога представились, объявив вконец ошарашенной девушке, что они — родители Максима. Максима, которого вероломно и подло увезли в плен именно из-за нее.

— Я... я... слушайте, я тут совершено ни при чем, — скулила Дуня, размазывая слезы по лицу. — Это папа все сделал, я не просила.

— А зачем это вашему папе? — уже сочувственно спрашивали родители Максима, хотя по рассказу олигарха у них дома они были прекрасно осведомлены о некоторых гримасах любви, свойственных богатым наследницам миллионных состояний. Но им хотелось теперь послушать, что о своей любви скажет сама девушка, и понять, любовь ли это, достойная все-таки понимания, или каприз рублевской принцессы.

И Дуня, с трудом преодолевая застенчивость, призналась, что она уже давно любит их сына, но ничего плохого она ему не желала, тем более — никакого насилия, и эта, мол, бандитская инициатива ее отца угнетает ее до сих пор.

— Максим отругал меня два дня назад, обзывал и выгнал из комнаты, — объяснила Дуня, рыдая. — А я не виновата. Виновата только в том, что люблю его. Уже два года люблю!.. А может, и три, вот сколько себя помню, столько и люблю его! А он меня — нет! Он меня теперь ненавидит! И как мне жить теперь, как?! — кричала она старикам, которые уже были почти готовы простить все от сочувствия к этой шекспировской, гибельной, безнадежной страсти. Но чем они ей-то могли помочь?! Чем? Им бы себе помочь, сына спасти.

Агриппина Васильевна подошла даже к Дуне, обняла ее за плечи, усадила на диван и стала говорить ей какие-то простые бабьи слова утешения. А Платон Сергеевич, растроганно шмыгнув носом, сказал:

— Вот что! Ты не плачь. Эту историю пора как-то заканчивать. Я поговорю с твоим всесильным отцом, и на днях мы вас обменяем. Тебя вернут твоему папе, а Максим к нам вернется. Вот такой у нас будет справедливый бартер. Груня, пойдем, пора нам. — И Артуру: — Поезжай отдыхать, но будь с телефоном. Я тебе позвоню и скажу, где и во сколько состоится обмен. Будь с оружием и напарника с собой возьми, — продолжал Платон Сергеевич играть в матерого резидента нашей разведки на вражеской территории.

Эта роль в его исполнении выглядела вполне опереточной, да и обстоятельства обмена, которые он конструировал в своей голове, уже напоминали пародию на известный фильм «Мертвый сезон», в котором двух разведчиков напряженно обменивали на мосту. Но что делать! Других приемов и правил Платон Сергеевич не знал, и приходилось пользоваться лишь тем, что он почерпнул из отечественного кинематографа.

Договаривающиеся стороны встретились в назначенное время в комитете ветеранов, перекинулись парой слов, и, преодолевая брезгливую ненависть — Спартак — оттого, что его, крутого мужика, облапошили, как последнего лоха — и кто?! — а Платон Сергеевич, ведомый, конечно же, не только родительским, но и классовым гневом, — все же холодно пожали друг другу руки и перешли за угол в скромное кафе с говорящим названием «Поколение». А там, без всяких товарищеских предложений выпить, а просто за чашкой кофе и минеральной водой противоборствующие стороны обсудили детали обмена. И Платон Сергеевич предложил произвести этот акт в самое многолюдное время на том же Тверском бульваре, чтобы мстительному Спартаку не захотелось в последний момент передумать и предать.

И назавтра, в 19 ч. 30 мин., в разгар народного гулянья по бульвару, обмен состоялся. Максим и Дуня медленно двигались навстречу друг другу. За Дуней, чуть поодаль сзади, шли Артур с напарником, а за Максимом, на таком же расстоянии, топали Прохор с Иваном. Покрасневшая от волнения и неистового желания, чтобы он хотя бы взглянул на нее, хоть на секундочку, тогда бы она успела ему что-то крикнуть, дать понять, что любит его, что ни в чем не виновата, что нельзя за любовь так наказывать и ненавидеть! Но Максим, сблизившись на противоходе с ней, даже демонстративно отвернулся, показав тем самым, что даже видеть ее не хочет, настолько она ему противна. Дуня даже не заплакала. Ее сухие, отчаянные, полные мольбы глаза теперь словно погасли, и она, как сломанная кукла с перевернутой шеей, шла вперед, еле передвигая ноги и уставившись вниз, в землю Тверского бульвара, истоптанную ногами счастливых влюбленных пар.

А Максим, едва поравнявшись с девушкой, бросился вперед, к родителям, радостно хохоча и даже подпрыгивая. Не оглядываясь, эта группа пошла в другую сторону, к Никитским воротам. Они победили! И были уверены, что навсегда вычеркнут из памяти эту злополучную историю. Удастся ли им это легкое решение? Встретятся ли они еще когда-нибудь? По всему — не должны, ничто ведь не обещает такого продолжения. Однако посмотрим... посмотрим... Мало ли что?..

Конец 1-й части.

Продолжение следует.

Эльчин ЭФЕНДИЕВ

Продолжение. Начало в № 5, 7, 8 за 2017 год

Автор посвящает этот роман памяти Ильяса Эфендиева

Голова

Роман

Рисунок Марины Медведевой

7.

Для народов, проживающих в этой местности, единственная политика — сила.

Из письма князя П. Д. Цицианова императору Александру I

Все вокруг было черным-черно, и в этой темени разлилось ощущение какого-то движения, кто-то двигался в этой черной черноте — кто это был? что это было? — этого во сне князь различить не мог, только сознавал, что темень и ощущение каких-то шорохов — не наяву; он спит, видит сон. И вдруг блеск выхваченного из ножен кинжала в той непроглядности сна и проникновение этого кинжала в живот князя произошли одновременно: все еще во сне, он почувствовал ледяной холод стали и тотчас проснулся — его лоб покрылся испариной.

Как правило, князь Цицианов не видел снов, впрочем, может, и видел, но, проснувшись, ничего не мог вспомнить. Словом, у него не было проблем со сновидениями, с тем, чем занимались на досуге петербургские шарлатаны, пытающиеся разгадывать сны, но тот, обдавший его посреди ночи холодом, подействовал-таки на князя Цицианова. Что это? Что за сновидения накануне военного похода на Баку? Что оно означало, может, это некий знак, связанный с судьбой, занесшей его в этот далекий и дикий край? Может, и его ждет такая же холодная, как лед, участь генерала Лазарева?

Князь рассердился на самого себя: что за глупые и пугающие мысли? Кажется, Кавказ превращает его в гадалку-цыганку и он этого не сознает?

Князь Цицианов ощущал внутри какое-то смешанное с тревогой беспокойство — казалось, это было беспокойством и тревогой кануна какого-то несчастья, невезения; за всю свою жизнь он не переживал подобного состояния. В его жизни — даже на этом самом Южном Кавказе — было немало тревожных минут: ожидание вестей от армейских

частей, ввязавшихся в бой, беспокойное ожидание ответа какого-то твердолобого правителя на требование сложить оружие, сдаться, не проливая крови... Но они приходили вместе с гневом, раздражением и вместе уходили, но... паники никогда не было.

И именно в эти мгновения князю Цицианову привиделся кинжал, что во сне вонзился в живот, — тот самый, которым царица Мария ударила генерала Лазарева, и князь, в объявшем всего его чувстве одиночества, подумал, что земля Закавказья, в целом Кавказа жаждет человеческой крови, эта земля любит кровь, этой земле присущ некий вампиризм, здесь даже солнечная система может вращаться вспять.

Да, здесь, на Кавказе, даже солнце может вращаться вспять.

В мае 1804 года, в то время, когда эта земля-вампир буйно ракрасилась, распригожилась цветами и кустами, князь Цицианов с двадцатитысячной армией, готовясь к наступлению на Эриванское ханство и не желая бессмысленного кровопролития, написал письмо тамошнему хану Мухаммеду, требуя полной капитуляции: «Клянусь Создателем, солнце может повернуть вспять, испарится, исчезнет Каспий, но ничто не в силах отразить мое наступление».

Наместник и правда бросился-таки в наступление, окружил и осадил Эриванскую крепость, осада длилась три месяца, однако отвергнувший все требования о капитуляции Мухаммед-хан вместе с жителями города вынес все лишения и потери, но крепость не сдал. На грозные, полные оскорблений письма князя хан отвечал не оскорблениями, а с достоинством. Не сумевший одолеть крепость, Цицианов ощущал себя не столько побежденным, сколько униженным; во время Эриванского похода, казалось, даже судьба отвернулась от князя — наступившая жара, невиданная прежде в этих местах, косила солдат, из-за нее же запаздывали подводы, доставляющие провизию, к тому же часть ее портилась по дороге; и еще — одна дурная весть преследовала другую: Аббас Мирза решил расположить свою штаб-квартиру вблизи Эривани. Не желая допустить этого, князь Цицианов отправил туда часть своих сил во главе с генерал-майором Портнягиным. Но Аббас Мирза опередил Портнягина, выдвинувшись первым, одержал верх, Портнягин был вынужден отступить; в одну из ночей Аббас Мирза, совершив налет, окружил находящийся в рядах русской армии отряд грузинской конницы, захватив его в плен, отправил в Тегеран. Все тот же Аббас Мирза неожиданно обрушился и на сторожевой пост русских в ста верстах от Эривани, перебил всех защитников поста во главе с майором Монтрезором. Не имея средств и возможности достойно ответить на все это, князь под грузом досады был вынужден в сентябре снять осаду крепости. Князь никогда и ничего не скрывал от императора. И на сей раз в своем рапорте Его Величеству писал: «Когда я думаю о себе, у меня болит в груди. За тридцать лет службы я впервые был вынужден отступить, не одолев осажденную крепость».

...Князь непроизвольно провел рукой по груди, над сердцем — ну и что с того? Какой смысл в этот поздний час вспоминать все это? Если при каждом спотыкании, потере инициативы солнце станет вращаться вспять, на свете не останется камня на камне. Но солнце, как всегда, утром восходит, а вечером заходит.

Что за детские мысли? Не зря ли полвека обходили тебя пули и ядра, щадили сабли, и все для того, чтоб сейчас тебя прошиб холодный пот и ты погрузился в подобные бредовые мысли?

Но в глубине души чувствовал, что Эриванское фиаско просто повод, не это заставило его проснуться среди ночи, не это удручало, не от этого щемило сердце... А от чего же?

На сей раз князь Цицианов уже не мысленно, а шепотом сказал себе:

— Достаточно! — и сразу усмехнулся: в полночь главнокомандующий отдает приказ самому себе — рядовому.

«Все это от одиночества», — внезапно пришедшая мысль снова обдала его холодным потом.

Князь Цицианов никогда не чувствовал себя одиноким, чувство одиночества было для него абсолютно чуждо, и внезапно пришедшая на ум мысль — «от одиночества» — заставила его по-настоящему вздрогнуть. Что за настрой? Что за слабости? Он даже вспомнил оставшуюся там, где-то вдали, «Юлию». Отчего вдруг вспомнил переведенную им с французского в 19 лет повесть «Юлия, или Счастливое огорчение». Неужто 51-летний генерал от инфантерии, всесильный Наместник Кавказа впал в сантименты? Подростком князь пописывал и стихи, ему захотелось вспомнить и их, но ни одна, даже завалящая строка не вспоминалась. Он чувствовал, что эти мысли, подобный настрой, уведут его в какую-то неведомую даль, о которой он нисколько не хотел думать. И его четкий, всегда работающий как заведенные часы мозг, чтобы не уходить в эти дали — утопающий хватается за соломинку, — снова напомнил ему об Эриванском ханстве.

Фиаско похода на Эривань, по сути, было небольшим уроком, и князь Цицианов не скрывал

полученные уроки, больше того — умел делать из них выводы. Сейчас готовился поход на Баку, и у князя не было никаких сомнений, что он захватит его. Совсем скоро — после Баку — придет черед и Эриванского ханства, на сей раз и Эривань войдет в состав державы, в этом князь тоже нисколько не сомневался. Южный Кавказ, как и весь Кавказ, навечно станет частью, провинцией России, и кровь, пролитая на этой земле русским воинством, не будет напрасной.

Да, он, князь Цицианов, мечом и штыком привел в Закавказье Россию, но придет время, и этот край узнает и другую — просветительскую Россию! Россия сама, приобщаясь и вбирая в себя культуру и просвещение Европы, принесет их и сюда, и тогда аборигены Южного Кавказа, снявшие с себя кинжалы и надевшие галстуки-бабочки, даже не вспомнят, что фраки и сюртуки, в которые они так гордо облачились, принес в Закавказье меч князя Цицианова.

Цицианов протянул руку к стоящей у кровати тумбочке, найдя небольшой колокольчик, встряхнул его.

Тотчас распахнулась дверь, вошел дежурный офицер:

— Слушаю вас, ваше сиятельство!

Слабый свет заправленного нефтью светильника в смежной комнате осветил спальню, и казалось, этот свет немного смягчил беспокойство и смятение, охватившие князя.

— Подайте мне воды.

Дежурный офицер принес воды, и князь, присев на край кровати, выпил, вернул чашку стоящему навытяжку дежурному.

Офицер вышел из спальни, осторожно прикрыв за собой дверь, и комната погрузилась в такую же, как прежде, темноту.

И вдруг из этой темноты, глянув на князя Цицианова, улыбнулась царица Мария.

Князь был человеком, далеким от мистики, не только не воспринимал, но вообще не интересовался ею, и вера в мистику некоторых аристократов Петербурга и Москвы, даже того же несчастного Павла, внутренне раздражала, коробила его. Подобный интерес людей в первую очередь к собственной персоне оценивался им как равнодушие к судьбам России.

В ту полночь перед глазами князя Цицианова замелькала цифра «четыре»: царствование Павла длилось ровно четыре года, четыре месяца и четыре дня. Эти три четверки словно были зашифрованными кодами судьбы, эту дату Павел ждал ровно тридцать четыре года — он должен был вступить на трон еще тридцать четыре года назад.

Сказывали, что Ее Величество Екатерина в своем завещании назвала наследником внука Александра, но когда императрица была на смертном одре, Павел нашел и сжег это завещание.

— Проклятье дьяволу! — прошептал князь Цицианов. — Теперь уже и ты поддаешься дворцовым сплетням? Сказывают... Сказывают... С каких пор, ваше сиятельство, господин главнокомандующий, тебя стали занимать пересуды обывателей?

И в тот момент, когда он иронизировал сам над собой, князю вдруг показалось, что на число 444 указывает ему царица Мария.

— Что такое?! — с выплескивающимся изнутри гневом прошептал он. — Князь Павел Дмитриевич Цицианов! Что это? Ты что, превратился в одинокого дряхлого старика?

Наваждение!

Вместо того чтобы гордиться, вспоминая такого воина, как генерал Лазарев, он позволяет, чтобы его глазам предстала, желая устрашить его, эта мегера, Мария?!

Со всей страстью князь Цицианов осерчал сам на себя, и переполняющие его чувства одиночества, подозрения, смешанные со смятением в предвестии какого-то кануна, будто испугавшись этой ярости, улетучились в один миг.

Генерал-майор Лазарев был достойным солдатом империи; прожив славную жизнь воина, он пал жертвой кавказского коварства.

Два года тому назад — тогда тоже только что наступил новый, 1803 год, — генерал Лазарев, имеющий особые заслуги в переселении большинства грузинских династий в Россию, тот самый тифлисский полицмейстер, генерал-майор Иван Петрович Лазарев, получив сведения от созданной им же в городе агентурной сети, рапортовал главнокомандующему, что группа грузинских аристократов готовит переворот, чтобы усадить на трон Багратионов, и что среди готовящих переворот есть и князья Цицишвили, имеющие родственные связи с главнокомандующим. Генерал Лазарев был не из тех офицеров, кто поостерегся бы сообщать подобные сведения, он четко назвал Наместнику поименно всех заговорщиков. Подобная прямота, откровенность и добросовестность были по душе князю, он высоко ценил эти качества генерала, относился к нему с подчеркнутым уважением.

После тщательного расследования главнокомандующий убедился в точности информации генерала Лазарева и, разъяренный предательством грузинских аристократов, с особой жестокостью расправился с заговорщиками, не пощадив, разумеется, и своих родственников. Сумевшие улиз-

нуть, унося с собой несбывшиеся мечты, кое-как сохранили себе жизнь, а те, кому не удалось бежать — эти чванливые, высокомерные грузинские князья, — по приказу Цицианова были заточены в Метехскую крепость как обыкновенные воры и мошенники. После этого случая князь Цицианов лишний раз убедился, что если не выслать с Кавказа всех отпрысков грузинских царей, князей, порядка и спокойствия в Грузии не будет; иначе не справиться с амбициями тех, кто и сегодня мечтает о царском троне. Следовало убедить императора Александра, чтобы тот дал ему полномочия лишать всех членов царских, княжеских семей права проживания в Грузии. Цицианов решительно обратился с этим предложением к самому императору и добился своего.

После высокого монаршего разрешения, по приказу и под непосредственным контролем Цицианова, началась повальная высылка все еще остававшихся в Грузии принцев, членов царских семей. Среди тех, кто не желал переезда, особо сопротивлялся этому, была близкая родственница князя Цицианова — царица Мария, и отправку этой негодницы вместе с детьми он поручил лично генералу Лазареву.

Жаль Лазарева, такой доблестный офицер погиб от рук мегеры, грузинской бабы-яги столь дешевой, не красящей его смертью.

Такие вот дела, Бабуа...

И вдруг внезапно князь Цицианов опять вспомнил Бабуа Арчила.

* * *

...В том видимом измерении вдоль берега Каспия медленно ехал всадник.

И ОН, конечно же, узнал Пантеру.

Сидящий на коне молодой азербайджанский бек порой гладил, почесывал гриву Пантеры, и нежная радость, исходящая от коня, волнами разливалась вокруг.

В эти мгновения Пантера был, вероятно, самым счастливым конем того видимого измерения.

8.

Тифлисский полицмейстер генерал-майор Иван Петрович Лазарев происходил из обедневших польских шляхтичей, переехавших в Казанскую губернию в начале прошлого века. Он был направлен в Кахетию в 1799 году, тремя годами раньше князя Цицианова.

Постаревший кахетинский царь Георгий XII, желая противостоять с юга — Каджарам, а с севера — дагестанским хакимам, обратился к императору Павлу с просьбой о военной помощи, и служивший в то время в Моздоке и только недавно получивший чин генерал-майора Лазарев по указанию императора вместе со своим полком направился в Закавказье. Перевалив ровно за тридцать шесть дней заснеженные, завьюженные Кавказские горы, добрался до Тифлиса, и тогда-то ему стало ясно, что хаос и неурядицы в Кахетии объясняются не столько военными нашествиями Османов и Каджаров, страхом внезапных набегов лезгин и аварцев, сколько бесконечной борьбой, которую вели, строя козни и интригуя друг с другом, желая завладеть троном, грузинские принцы.

У известного жизнелюба грузинского царя было несколько взрослых сыновей от разных жен, слабый здоровьем и безвольный Георгий XII никак не мог справиться со своими сыновьями, откровенно опасаясь, не решался объявить ни одного из них наследником.

...Несколько лет назад в жизни генерала Лазарева произошла не способная зарубцеваться трагедия: за короткое время совершенно неожиданно скончалась его шестнадцатилетняя дочь Татьяна, не прошло и года — ушла из жизни не смирившаяся с этой утратой супруга Зохра. После смерти Зохры — крещеной татарки, оставшись совсем один, он еще больше, чем прежде, отдался работе; все его интересы, мечты и желания, симпатии и увлечения сфокусировались на армейской службе.

Расположив в Тифлисе свой полк, генерал Лазарев в первую очередь занялся тем, что обезвредил грузинских принцев — одних откровенным давлением, других посулами, заставляя переехать в Россию; в этом нелегком деле он опирался на силу своего полка, вес и влияние империи, а также личный авторитет, хотя, известно, завоевать авторитет на Кавказе — штука нешуточная!

Дело в том, что через некоторое время после прибытия в Тифлис — это был уже 1800 год — наступило новое столетие, и начался XIX век — аварский хан Омар с пятнадцатитысячным отрядом, в сущности, настоящей армией, пересек границу Грузии: это известие привело в ужас всю Кахетию — царя и враждующих друг с другом принцев, сельских жителей и именитых князей. Омар-хан пользовался большим авторитетом не только среди аварцев, но и во всем Дагестане, этот решительный, смелый человек был популярен на всем Южном Кавказе, о его доблести и одновременно жесткости ходили легенды, сложенный ашугами

дастан «Омар-хан Аварский» рождал чувство восхищения отвагой этого правителя, но одновременно же вселял в людей страх.

Нашествие на Кахетию Омар-хана и его правой руки Искендер-бека с огромным отрядом предвещало большую беду, оно являлось для генерала Лазарева серьезным испытанием, но оно же и позволило укрепить позиции империи в регионе. Генерал оказался достоин этого вызова, вместе с дополнительными силами, прибывшими с Севера — семью батальонами, подкрепленными артиллерией, выйдя из Тифлиса, он встретил Омар-хана на берегу реки Иора. В том сражении на помощь Лазареву пришли и конные отряды грузинских принцев — Баграта и Иоанна, и русские войска, не боящиеся ни пуль, ни сабель, благодаря решительному и тактически верному командованию Лазарева, нанесли поражение Омар-хану: получив ранение, хан вернулся в Дагестан, а Искендер-бек оказался в плену.

За эту победу генерал-майор Лазарев был удостоен Командорского креста Святого Иоанна Иерусалимского, а грузины в честь особого уважения и почета отрезали голову Искендер-беку и, сунув ее в мешок, принесли к дому, где проживал генерал. Генерал, держа за волосы голову бека, вышел на балкон второго этажа дома, где проживал, и под горячие приветствия грузин показал ее собравшимся.

Вот так утвердился авторитет генерал-майора.

С тех пор даже царица Мария иногда принимала в своей резиденции генерала Лазарева, делилась непосредственно с ним своими мыслями, и подобное отношение супруги Георгия XII — той самой Марии! — еще больше нагнетало злобу и ненависть к Лазареву врагов Марии. В то же время приносило еще больше уважения со стороны ее сторонников, как бы там ни было, во время встреч Лазарева с царицей создавалась какая-то особая атмосфера и настрой. Со дня прибытия на Южный Кавказ регулярные рандеву, встречи с царицей Марией — обо всем следует говорить честно — стали лучшими мгновениями жизни Лазарева последних лет.

Жесткой, упрямой и красивой царице Марии еще не исполнилось и сорока, но в этой женщине была такая властность, что даже ее злейшие враги — принцы от других жен Георгия — терялись при встрече с ней, боялись попасть в раскинутые ею сети.

Можно сказать, почти каждый день перед сном генерал Лазарев вспоминал и Таню, и Зохру и был совершенно уверен, что они обе в том праведном мире — рядом с ангелами, так как они были чисты и непорочны, как ангелы. Но в следующую, после того как он впервые увидел Марию, ночь ему подумалось, что будь на месте Зохры царица, она никогда бы не ушла, оставив его одного. В тот миг в его душе проскользнуло почти телесное ощущение: в том, что Зохра улетела к ангелам, оставив его одного, был некий эгоизм, даже элемент предательства, правда, тут же он подумал, насколько несправедливо это чувство, и сам был поражен, потрясен этим. Царица Мария смогла бы пережить смерть Тани, не оставила генерала Лазарева одного, а вот Зохра не пережила этого и вслед за дочерью улетела в небеса. Что это? — верность или предательство, измена по отношению к оставшемуся в одиночестве Лазареву? Конечно же, верность. Но после той первой встречи с царицей Марией в мыслях и чувствах Лазарева она виделась ему той женщиной, что, пережив смерть дочери, не оставила бы его одного, и явилось бы не предательством, а свидетельством большой и стойкой верности.

Царица Мария даже близко не подпускала мысль об отправке в Россию ее сына и дочери, больше того — мечтала усадить девятнадцатилетнего Джебраила на Кахетинский трон. Сколько ни повторял Лазарев, что и в Санкт-Петербурге Джебраил и Тамара сохранят титулы принцев, получат хорошее образование, им будет отписана земля вместе с крепостными крестьянами, все это не возымело успеха. Уговорить Марию было невозможно, а ее влияние в грузинском аристократическом обществе таково, что применение насилия могло еще больше ослабить и без того не очень популярные пророссийские настроения; с другой стороны, Лазарев никоим образом не способен был говорить с Марией языком ультиматума, и Мария отлично это сознавала.

После кончины в декабре 1800 года Георгия XII началась смертельная схватка принцев за кахетинский трон, и когда вражда различных сил, поддерживающих или отрицающих права того или иного принца, достигла пика, внимательно отслеживающие события Османы и Каджары стали пытаться использовать создавшуюся ситуацию для укрепления своих позиций в Закавказье. Именно тогда заветная мечта царицы Марии — корона Кахетии должна принадлежать Джебраилу! — еще более усилилась, превратившись в неодолимую страсть.

Генерал Лазарев, ожидая решения императора, опираясь на силу оружия и на свой авторитет, не допускал, чтобы кто-то из принцев захватил трон. Высочайший манифест Павла таков: Грузия присоединяется к России! И генерал Лазарев распорядился зачитать его во всех грузинских церквях и азербайджанских мечетях. Грузинские принцы, продолжая интриговать и плести сети заговоров, приняли этот манифест с яростью. А что делала, с присущей ей настойчивостью, к каким средствам прибегала, какие комбинации выстраивала царица Мария? Даже половины того генерал Лазарев, имеющий платных и добровольных доносчиков во всех слоях грузинского общества, не знал.

Два года прошли в подобном противоборстве, наконец в августе прошлого года его величество император Александр назначил князя Павла Дмитриевича Цицианова главнокомандующим войсками на Кавказе; и уже после первой встречи между князем и генералом Лазаревым установились ровные, деловые отношения, ведь оба они были людьми служивыми. Главнокомандующий стал освобождать Грузию не только от принцев, но и от всех, кто имел хоть малейшее отношение к царской фамилии, и, столкнувшись с упрямством и непреклонностью царицы Марии, вечером 17 апреля 1803 года вызвал к себе генерала Лазарева.

В тот апрельский вечер в Тифлисе по-настоящему ощущался приход весны, князь Цицианов широко распахнул окна, в кабинете тоже запахло весной. Хотя дни становились все длинней, кабинет понемногу погружался в полумрак, но князь не приказывал зажечь светильники, заправленные нефтью, — их запах был бы абсолютно чужд наполнившему комнату аромату весны.

Сидевший за просторным письменным столом, заваленным многочисленными рапортами, сообщениями, даже доносами, глянув на вытянувшегося по стойке смирно генерала, князь поднялся, пройдя вперед, встал лицом к лицу с ним. Генерал-майор являлся истинно русским офицером, верным отечеству и императору, они явно испытывали друг к другу уважение и симпатию. Генерал Лазарев был одним из редких старших офицеров, что служил не ради высоких чинов и званий, а интересам родины и империи: Цицианов гордился именно такими русскими генералами. Наместник глядел на вытянувшегося перед ним сравнительно молодого генерала, и память унесла его в те далекие времена — почти двадцать лет назад — когда он полковником служил в Санкт-Петербурге, командуя гренадерским полком. Иногда он точно так же стоял навытяжку перед командующим, генерал-фельдмаршалом графом Салтыковым, они тоже питали друг к другу взаимную симпатию. Просто сегодня в роли фельдмаршала Салтыкова был он сам, а в роли полковника Цицианова — генерал Лазарев.

— Генерал, — произнес князь Цицианов. — У меня нет желания потворствовать чьим-то капризам! В том числе капризам царицы Марии. Я поручаю вам завтра утром вывезти Марию и ее детей за пределы Тифлиса и отправить в Петербург.

Приказ главнокомандующего не оказался для Лазарева неожиданным, он был убежден, что человек характера Цицианова не станет долго терпеть упрямство Марии, рано или поздно этому будет положен конец, Наместник отправит в Россию не только отпрысков Марии, но, ради общего спокойствия и стабильности, и саму царицу. Генерал знал и то, что царица Мария является близкой родственницей Цицианова, но для князя не имело никакого значения, близкое или дальнее родство, даже само существование тех грузинских аристократов, которые, будучи родственниками или нет, выдавали себя за таковых, не говоря уже о тифлисских прощелыгах, каковые тоже были не прочь примазаться к имени князя. Но для главнокомандующего, как уже было сказано, это не имело ни смысла, ни значения. Цицианов устроил такую головомойку князьям Цицишвили, враждебно относящимся к России, что предпринятые им кары показались сверхсуровыми даже для непосредственного, активного исполнителя этих наказаний — генерала Лазарева; в рамках своей компетенции он написал рапорт, представив главнокомандующему несколько смягчающих предложений, но Цицианов отверг их.

И после приезда князя в Тифлис в качестве главнокомандующего генерал Лазарев ожидал подобного указания и в отношении царицы Марии. И, думая об этом по ночам, по-настоящему волновался, в его воображении возникала жуткая картина: схватив за волосы, он волочит царицу Марию по полу и сдает конвою, в подобные минуты у этого не знающего страха генерала от вол-

нения сводило все тело. Но, несмотря на это, он докладывал главнокомандующему, в ряду других секретных информаций, и сведения об антироссийской деятельности царицы Марии — это находилось вне личных пристрастий Ивана Петровича, являлось долгом перед государством тифлисского полицмейстера — генерала Лазарева.

В те дни до слуха генерала Лазарева дошло, что царица Мария ведет тайную подготовку к побегу вместе с детьми в Стамбул, решив уже оттуда продолжать борьбу за выход Кахетии из состава России, а следующим шагом усадить на трон Джебраила. Но ввиду того, что информация была не до конца уточнена, генерал не стал до времени докладывать о ней главнокомандующему.

Вечером 17 апреля 1803 года князь Цицианов сказал:

— Прошу исполнить приказ и завтра до обеда доложить об исполнении!

— Слушаюсь, ваше сиятельство, — подчинился генерал-майор Лазарев, и всегдашняя решимость в его интонации не оставляла ни грана сомнения, что приказ будет неукоснительно выполнен.

У князя Цицианова промелькнула мысль, что как было бы славно, если бы все его генералы, как истинно военные люди, были столь же смелы, решительны и исполнительны, как Лазарев — статный, высокий, чьи неподатливые рыжие волосы падали на белый лоб, а взгляд голубых глаз был всегда ясен и прозрачен. Но князь Цицианов был не из тех, кто говорит все, что пришло на ум, и только добавил:

— Свободны!

После смерти дочери и жены генерал-майор Лазарев остался совсем один, по утрам, еще в полудреме, он непроизвольно ожидал пробуждения птиц и, услышав их щебет на ближних деревьях — Тифлис был зеленым городом — окончательно открывал глаза и тут же вскакивал с постели. И 18 апреля 1803 года, рано утром, птичий гомон заполнил комнату, сообщив о наступившем рассвете и начале замечательного весеннего дня.

Но в этот замечательный весенний день он был вынужден отправлять царицу Марию в ссылку.

Через два дня генералу Лазареву должно было исполниться сорок лет, это был порог — так считал генерал, — когда следует отчитаться перед самим собой за прожитую сорокалетнюю жизнь, но у него не было на это ни времени, ни желания, ни соответствующего настроения: ему необходимо отправить Марию в изгнание.

Чтобы своевременно выполнить приказ главнокомандующего, еще до ночи он поручил окружить резиденцию царицы Марии, отправил туда двоих офицеров, подготовил для царицы, ее детей и слуг кареты, наметил офицеров, которые станут их сопровождать, лично проверил конвой. Был приказ главнокомандующего, отданный ради интересов государства, приказ должен быть выполнен неукоснительно; Лазарев знал, что так и произойдет, и уже до обеда он доложит князю Цицианову об исполнении.

Этот приказ породил в душе генерала какую-то тоску и стеснение, но даже в мыслях он не мог допустить, что повеление не будет выполнено; конечно, придумав какой-то повод, можно отойти в сторону, сказаться, к примеру, больным. Главнокомандующий мог поручить это дело кому-то другому, к примеру, подполковнику Серебрякову по прозвищу Мясник, этот человек с удовольствием справился бы с поручением, мог даже, схватив царицу Марию за волосы, волочить ее по земле. Но генерал Лазарев не мог позволить себе манкировать солдатским долгом. Он получил приказ, обязан выполнить его и выполнит. Пусть Мария его воображения станет вечно презирать его, пусть генерал Лазарев будет вечно страдать — приказ должен быть выполнен. Лазарев был солдатом — русским воином, а воин обязан беспрекословно выполнять приказы.

И в то весеннее утро генерал Лазарев сам отправился в резиденцию царицы Марии.

Царица полулежала при параде на софе в своих покоях, откинувшись на мутаку[1], лишь бросив на себя легкую шаль. И генерал Лазарев, войдя, как всегда учтиво поклонился ей, и на мгновение в его голове пронеслась мысль, что необходимость поднять эту властную, деспотичную и прекрасную женщину с софы, чтоб отправить в Петербург, — самое печальное, горестное приказание, подобно которому он не получал ни разу в жизни.

Принц Джебраил и его сестра принцесса Тамара восседали посреди комнаты в мягких креслах, двое офицеров стояли рядом по обе стороны.

Не поднимаясь с софы, не позволив Лазареву даже раскрыть рот, царица Мария спросила по-русски, который знала отлично, но с грузинским акцентом:

— Генерал, вы хотите насильно отправить меня в Петербург, не так ли?

— Ваше величество... — начал Лазарев, но царица оборвала его:

— Глядите мне прямо в глаза, генерал!

[1] Мутака — длинная, валиком подушка.

Генерал взглянул в глаза царицы, и на миг ему показалось, что в ее серых глазах, вместе с бесконечной яростью, в глубине этой ярости затаилась и любовь. Взяв себя в руки, Лазарев сказал:

— Таково, ваше величество, предписание главнокомандующего.

Царица подняла голову с мутаки, дрожащим от гнева и презрения голосом бросила:

— Его деды были не только нашими родственниками. Они были, слышите, нашей челядью! Были слугами! И теперь я должна подчиниться его приказу? Так вы считаете, генерал?

Генерал отвел взгляд от глаз царицы.

— Вы обязаны подчиниться приказу, ваше величество! — сказал он, и эти слова предали реальность обреченности Марии и ее детей.

На какой-то миг ее голова, казалось, бессильно упала на мутаку.

В комнате наступила тишина. Ее нарушила сама Мария:

— Ваш главнокомандующий — предатель, изменивший своему народу. И вы думаете сохранить Россию благодаря мечу предателей? — Затем, после короткой паузы, добавила: — Ну, генерал? Прошу ответить на мой вопрос. Я — не рядовой человек, я — царица Мария!

— Ваше величество, я не могу считать ваши слова приемлемыми.

На сей раз царица Мария спросила смиренно и печально:

— Но вы считаете приемлемым, что мои дети провели ночь под надзором русских офицеров, не так ли?

Генерал промолчал.

— Не надо, не отвечайте, господин Лазарев, — продолжила царица. — Но я обращаюсь к вам не как к русскому генералу, а к русскому дворянину. Что вы думаете по поводу того, что отправляете в ссылку, в Россию, меня — царицу Марию, вместе с моими детьми?

— Я обязан выполнить приказ, ваше величество...

— Ведь я сказала, что обращаюсь к вам не как к генералу, а как к русскому дворянину. — И царица Мария, словно после минутной слабости, с особым ударением добавила: — Я обращаюсь к вам, слышите, к вам...

Наступила тишина, и Лазарев, наконец, нарушил ее:

— Я — один и тот же человек, ваше величество...

— Нет, вы не один и тот же человек! — повысила голос царица Мария и с внезапной страстью спросила: — А что, если я не подчинюсь приказу?!

— Ваше величество, — промолвил генерал Лазарев, — поверьте мне, ваше упрямство... — Генерал на миг умолк, затем добавил: — Ваша борьба не имеет перспективы. Переезд в Петербург для вас и ваших детей — самый благоприятный вариант. Ваш титул и титулы ваших детей будут сохранены. Вы станете жить под личной опекой его величества императора Александра. Вы...

Мария не дала договорить генералу:

— Не пытайтесь уговаривать меня, господин Лазарев!

— Ваше величество, очень прошу, убедительно прошу, не принуждайте меня, чтобы... — Он не стал продолжать, несмотря на все ее упрямство, заносчивость, перед ним, русским генералом, была женщина — на деле беспомощная, обреченная... и любимая женщина.

За генерала продолжила сама царица Мария:

— Чтобы я не принуждала вас вышвырнуть меня силой на улицу? Не так ли, генерал?

— Ваше величество, — поспешно проговорил Лазарев, — прошу вас, собирайтесь! Кареты уже ждут вас. Я лично провожу вас.

И генерал Лазарев вышел из покоев.

Для него, боевого генерала, было куда проще и намного славней вступить в смертельную схватку с аварским ханом Омаром, нежели решать судьбу этой обреченной женщины, но если приказ дан — решать необходимо, причем неукоснительно и безусловно. Вчера вечером, после предписания главнокомандующего, единственное утешало генерала Лазарева — что переезд в Петербург и проживание там, и верно, было для Марии лучшим выбором. Даже если бы ей удалось бежать вместе с детьми в Стамбул, она ничего бы не добилась. В том костре, который царица собиралась разжечь, сгорела бы она сама — в истории немало больших и малых царей, принцев, правителей, что, сброшенные с престолов или ведущие борьбу за трон, бежали в Стамбул, — как правило, они терпели фиаско.

Резиденцией царицы Марии являлось двухэтажное здание, покои были на втором этаже. Когда генерал Лазарев, вконец расстроенный, стал медленно спускаться по деревянным ступеням, в покоях царицы поднялся шум, раздались громкие крики. Мгновенно повернув, он быстро взлетел наверх.

Войдя в комнату, генерал увидел, что принц Джебраил и принцесса Тамара с кинжалами в руках бросаются на офицеров, те с трудом отбиваются от яростных ударов, их руки в крови.

— Прекратите! — крикнул генерал Лазарев. — Прекратите эти безобразия! — Его гнев-

ный голос подействовал на брата и сестру, они опустили кинжалы, посмотрели на все еще полулежащую на софе мать.

На сей раз генерал Лазарев прикрикнул и на царицу:

— Ваше величество, сказано вам, прекратите! Все это добром для вас не кончится!

И в это мгновение царица Мария, словно осознав полную бессмысленность сопротивления, улыбнулась:

— Ясно, генерал!.. Ясно!.. — И, глядя прямо в глаза Лазарева, после некоторой паузы, выпростав правую руку из-под шали, протянула ее генералу: — Прощайте, генерал...

Услышав эти слова, Лазарев успокоенно вздохнул, приблизился к софе, опустил голову, чтобы поцеловать протянутую руку, и в это время Мария с мгновенной стремительностью выдернула из-под шали кинжал, что держала в левой руке, вонзила его в грудь генералу.

Генерал Лазарев выпрямился, сделал шаг назад, протянул руку к груди, но схватить рукоятку кинжала не смог, опустился на колени.

— Мария... — прошептал он.

И на мгновение генералу подумалось, что Мария отправляет его к Зохре и Татьяне, затем он посмотрел на свою окровавленную руку и успел подумать, что ангелы не примут его, так как руки у него в крови.

И генерал-майор Иван Петрович Лазарев отошел в иной, милосердный мир...

Это известие мгновенно распространилось по всему Тифлису, привело в ярость князя Цицианова. Он приказал посадить Марию и ее детей в Метехскую тюрьму, в одну камеру с тифлисскими ворами, разбойниками, не делая никаких поблажек. Через некоторое время Мария вместе с детьми была отправлена в Россию, и все еще не успокоившийся после этого злодейского преступления князь Цицианов лично приказал сопровождающим обращаться с ними в пути как с обыкновенными преступниками. Князь Цицианов никак не мог совладать со своей яростью, он отправил в Петербург всеподданнейший рапорт о случившемся, требуя строго наказать царицу. По предложению князя Марию по прибытии в Россию отправили в женский монастырь, в город Белгород в Воронежской губернии.

По приказу и при участии главнокомандующего генерал Лазарев был с высокими воинскими почестями предан земле в Сионском соборе Тифлиса.

Продолжение следует.

Марианна ДУДАРЕВА

Марианна Дударева — литературовед, фольклорист, кандидат филологических наук. Окончила Ивановский государственный университет, филологическое отделение (выпускница кафедры русской словесности и культурологии, ученица фольклориста В. А. Смирнова) и аспирантуру филологического факультета МГУ имени М. В. Ломоносова (досрочно). В настоящее время является преподавателем кафедры русского языка № 2 РУДН. Автор более 100 научных статей о русской литературе и фольклоре и монографий «"В один голос": фольклорная традиция в поэтике С. А. Есенина и В. В. Маяковского», Mortality in Russian literature.

Почему челн черный?

Дорогой читатель, в продолжение разговора о лодках (лермонтовскую «Тамань» с Вами разбирали и читали рассказ «На семи лодках» Н. И. Обрезковой) хочу предложить еще анализ известного стихотворения поэта-символиста К. Д. Бальмонта «Челн томленья».

Князю А. И. Урусову

Вечер. Взморье. Вздохи ветра.
Величавый возглас волн.
Близко буря. В берег бьется.
Чуждый чарам черный челн.
Чуждый чистым чарам счастья,
Челн томленья, челн тревог,
Бросил берег, бьется с бурей,
Ищет светлых снов чертог.
Мчится взморьем, мчится морем,
Отдаваясь воле волн.
Месяц матовый взирает,
Месяц горькой грусти полн.
Умер вечер. Ночь чернеет.
Ропщет море. Мрак растет.
Челн томленья тьмой охвачен.
Буря веет в бездне вод.

Этот черный челн томленья утомил тогда многих критиков и современников поэта. Дескать, что за черный челн такой, что это за «бальмонтизм»? Литературоведы считают, что поэт просто так «дразнил» неумных людей. Но все ли так очевидно и просто сводимо к эстетике символизма? Откуда и куда плывет этот черный челн? Пожалуй, что здесь следует обратиться к общей традиции кораблей и лодок, которая ярко и полно воплотилась в творчестве разных писателей XIX–XX веков.

Образ волшебного корабля, который везет своих героев в неведомую страну, встречаем в былинном тексте о Корабле-соколе. Этот корабль представляет собой космическую модель, на что указывают животные-тотемы, расположенные по его бокам (змеится нос), и звездный орнамент. Подобное архетипическое построение, косвенно отсылающее нас к образу медиарной ладьи, находим в русской загадке о смерти: сочетание архетипов «птица» + «лодка», в котором оба символа являются переходными, иномирными (загадка «Сидит утка на тату-плоту»):

Сидитъ утка
На тату-плоту;
Никто отъ нея не уйдеть:

Ни царь въ Москвѣ,
Ни король въ Литвѣ,
Ни рыба въ морѣ,
Ни звѣ рь въ полѣ (норѣ).

Здесь стоит отметить, сделав небольшую биографическую справку, что Бальмонт хорошо знал фольклор и не скрывал прямого обращения к мощному народно-поэтическому наследию: «В какую страну ни приедешь, — в слове мудрых, в народной песне, в загадках, легендах — услышишь хвалы Солнцу». Кроме того, поэт был знаком с трудом А. Н. Афанасьева «Поэтические воззрения славян на природу». Работы этого ученого тогда были интересны многим представителям художественной интеллигенции XX века. С. А. Есенин обращался к трехтомнику сказок Афанасьева, М. И. Цветаева лично указывала на свой большой интерес к афанасьевским сказкам (особенно в поздний период творчества).

У Есенина в трактате «Ключи Марии», к которому мы часто и раньше обращались, разработана теория образа корабельного: «Существо творчества в образах разделяется так же, как существо человека, на три вида — душа, плоть и разум. Образ от плоти можно назвать заставочным, образ от духа корабельным и третий образ от разума ангелическим». Кроме того, в русской вышивке встретим сюжет, где соединяются символы кораблей, мачт и животных-тотемов. В таком случае корабль приобретает статус космического тела и медиирующие функции.

Корабль, несущий семантику космической ладьи, воплощающий Ось Мира, находим и в древнерусском сюжете об убиении древлян княгиней Ольгой, а также в явлениях обмираний и погребальной обрядности. Поэтому с определенной долей уверенности можно говорить об укорененности Есенина в этой традиционной системе взглядов, об ассоциациях, идущих от русского фольклора, о метафоре, рождающейся из мифа. Не с этой ли традицией и связан Бальмонт, знавший и читавший афанасьевские труды? Только ли в декадентские тона окрашен черный челн?

В русском фольклоре, по тонкому замечанию лингвистов и фольклористов, черный и желтый цвета связаны с траурной символикой и являются взаимозаменяемыми. У этих колоративов также амбивалентный, то есть двойственный статус. Семантика цвета в стихотворении указывает, вероятно, на погребальный комплекс и на мифологему пути — герой должен преодолеть этот путь, оставить берег и «биться с бурей». Это не простой пейзаж, потому что море и челн освещены луной. Ситуация носит ритуальный характер. Здесь срабатывает сюжет, ставший архетипическим для русской литературы, — борьба с врагом при луне: это и бой Мцыри с барсом при луне, и катание в лодочке Печорина с девушкой-контрабандисткой в лунную ночь.

Челн черный — челн, несущий лирического героя на встречу с alter ego. Челн выполняет функции посредника между этим и тем миром. Можно поставить вопрос, исходя из общей семантики корабля/лодки, о поисках «иного царства». Семантика цвета также говорит о погребально-обрядовом комплексе и инициатическом пути героя, который должен возродиться в новом качестве.

Рубрику ведет
Евгений Никитин

Роберт Джей АРТУР — младший

Роберт Джей Артур — младший (1909—1969) — американский писатель, автор множества фантастических и мистических рассказов. Лауреат премии Эдгара По за радиопостановку «Таинственный путешественник» (совместно с Дэвидом Коганом). Самым знаменитым его произведением стала серия детских детективов «Альфред Хичкок и три сыщика». В «Юности» (№ 10 за 2015 год) печатался его рассказ «"Аггравация" Элмера».

Евгений Никитин родился в 1992 году. Заведует отделом зарубежной литературы журнала. Как переводчик публикуется в «Юности» с 2010 года. Лауреат премии зеленого листка в номинации «Начинающему автору» журнала за 2013 год. Печатался также в «Независимой газете», журнале «Плавучий мост». Выпускник Института лингвистики и межкультурной коммуникации Московского государственного областного университета по специальности «перевод и переводоведение», учится в магистратуре Российского государственного гуманитарного университета.

Индульгенция от Негу Ма

Негу Ма, торговец ураном, сидел в своем саду на Каллисто, попивая молкайл из платинового бокала в компании венерианца Слисса. Накрывавший сад стеклянный купол из чистого витрита создавал иллюзию, что они находятся на открытом воздухе. Нанло, жена Негу, прикатила тележку с полными графинами.

Негу Ма развалился в кресле. Восходящий Юпитер, край которого уже начинал заслонять собой небо, отбрасывал алую тень на широкое улыбчивое лицо этого добродушного человека восточной наружности. Напротив торговца плескался в своем портативном бассейне Слисс — разумная амфибия. Слисс брал с собой бассейн каждый раз, когда ему приходилось покидать родные болота Венеры.

Взгляд амфибии обратился к вошедшей Нанло, жабоподобное лицо растянулось в подобии благодарной улыбки. Женщина ловко наполнила их бокалы и удалилась. Но перед тем как скрыться за дверью дома, она не удержалась и бросила взгляд на восходящий Юпитер и на тонкий силуэт космического корабля, который явственно высвечивался на его фоне.

Это была грузовая ракета «Вулкан» — самый современный и самый быстрый представитель торгового флота Негу Ма. Утром ракета стартует с полными запасами топлива и мороженых продуктов, которые при необходимости могли бы пролежать десятилетиями, ничуть не испортившись; долетит до спутников Юпитера, затем продолжит путь к системе Сатурна и затем вернется на Каллисто с полным грузом урана для заводов Негу Ма.

«Вулкан» был совершенен. Хотя по нормам в экипаже было семеро членов, с ним мог управиться даже один человек. Он обошелся в целое состояние, но Негу Ма мог позволить себе такое.

Красивое лицо Нанло помрачнело. Ее муж и впрямь был очень богат. Ведь он купил и ее, и она обошлась ему намного, намного дороже «Вулкана», не так ли?..

Впрочем, говорить, что он именно купил ее, было не вполне правильно. Однако с незапамятных времен красивых дочерей если не «продавали», то вынуждали выходить замуж за богатых мужчин ради блага их бедных семей. Несмотря на потрясающий технический прогресс, на покорение обозримых в телескоп просторов космоса, на изучение микроскопического измерения, на создание лекарств от почти любых болезней, один недуг наука пока не сумела победить, а именно — бедность.

Отец Нанло работал оператором в грузовом космопорту. Когда-то он был пилотом, но после катастрофы остался инвалидом. Зарплаты оказалось недостаточно, чтобы содержать шестерых детей — даже при том, что жене тоже пришлось зарабатывать на жизнь тяжелым трудом.

Однако юная Нанло выросла в девушку, способную соперничать по красоте с экзотичными красавицами Ио. И возвращавшийся после делового визита на Землю Негу Ма, совершив в этом порту вынужденную посадку из-за сильных ураганов, заметил ее.

А потом... Но это история древняя, как мир.

По правде говоря, Нанло не противилась свадьбе. Да, она пошла на сделку: погашение долгов отца и выплата ему солидной суммы (чтобы родители могли не прозябать в бедности, а братья и сестры — получить образование), плюс отдельный свадебный домик и счет в банке на Земле (на случай, если она будет вынуждена подать на развод) для нее лично. Но все это — меры чисто практического характера. Она вышла бы за него и в том случае, если б он отказалась платить ее семье. Потому что ее восхищало его богатство и перспектива стать почти королевой, пусть даже на далекой колонии вроде Каллисто.

И она знала, что почти не рискует, окажись замужество неудачным: весьма мягкие по отношению к женщинам законы были бы на ее стороне. Все, что требовалось, чтобы освободиться от нежелательного партнера, — явное доказательство дурного обращения. Нанло была уверена, что спустя год-два она сумеет выпутаться из привязывающих ее к Негу свадебных оков и в одиночку отправиться в большой мир, где ее ждет собственный дом.

Однако она жила замужней жизнью на Каллисто уже почти пять лет, и ее терпение давно переросло в искреннюю ненависть к Негу Ма. Нет, не потому, что он был плохим мужем — напротив, слишком хорошим! Несмотря на лояльность законов, для получения желанной свободы требовались конкретные доказательства, которых не было. Негу Ма неизменно вел себя как образцовый учтивый джентльмен. Он исполнял все ее желания в разумных пределах и порой даже в неразумных — правда, когда он говорил «нет», то стоял на своем столь же твердо, как скала.

Их особняк ничуть не уступал любому дому на Земле своей красотой и роскошью; Нанло лично следила за ним. При этом у нее оставалось достаточно времени, чтобы заниматься тем, чем она пожелает. И, тем не менее, в ее сердце росла злоба на Негу Ма, не дающего повода для развода.

Появись у нее хоть малейший шанс сбежать с Каллисто любым путем, она бы бросила мужа не раздумывая. В таком случае ей бы пришлось расстаться со свадебным домиком и банковским счетом, а ее отец оказался бы в большом долгу перед Негу Ма. Но она смирилась бы с такими последствиями только ради того, чтобы унизить полного улыбчивого человека, который сейчас пил молкайл в саду, и избавиться от него.

Негу Ма не разрешал ей покидать Каллисто. Как он логически обосновывал, путешествие на Землю сопряжено с большими опасностями. Лететь на другие планеты ей вообще незачем, а местные обычаи и закон требовали, чтобы жена ухаживала за домом в отсутствие мужа.

Он был непоколебим. Оказалось, в его характере есть жесткие и неуступчивые стороны, наверняка унаследованные от предков с Востока. При каждом их проявлении Нанло вздрагивала и пугалась. Однажды он показал себя таким, когда жена впала в особо буйную истерику, пытаясь добиться разрешения отправиться на Землю. Больше она ни разу не осмеливалась прибегать к подобной тактике.

Однако прямо сейчас, когда женщина вышла из сада с тележкой, оставив мужа наедине со Слиссом, ее обуревали волнение и восторг: она наконец собиралась совершить побег от Негу Ма — вместе с мужчиной, которого любила. Побег на украденном «Вулкане», что унизит мужа вдвойне. Это нанесет удар и по его гордости, и по его кошельку. Над ним будут громко потешаться в системах Юпитера и Сатурна, где его богатству, влиянию и наличию прекрасной супруги открыто завидовали.

Женщина поставила графины в кладовую, что-то напевая себе под нос, и торопливо скрылась в своей комнате. Молкайл был сильнодействующим коктейлем, хоть и не вызывающим алкогольной зависимости. Под его воздействием развязывались языки, но двигаться становилась труднее. Ее муж и Слисс наверняка еще несколько часов не выйдут из сада, так что она могла делать все что

пожелает. Слуги спали в другой части особняка. Никто не заметил, как она быстро переоделась в легкий удобный костюм для путешествий, взяла две небольшие сумки с личными вещами и драгоценностями, и через сделанный специально для нее выход шагнула в сгущающиеся сумерки.

Там, в тени, ее ждал высокий светловолосый инженер Хью Нейлс…

Продолжение следует.

Перевод с английского Евгения Никитина.

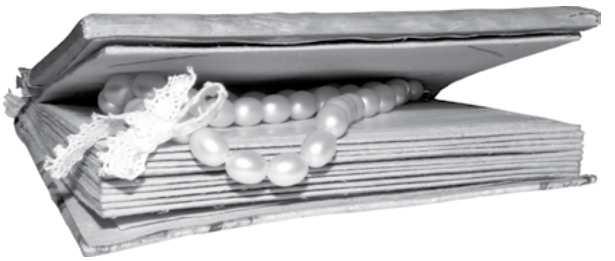

Томас ХАРДИ

Томас Харди (1840—1928) — классик английской литературы, автор всемирно известных романов «Тэсс из рода д'Эрбервиллей», «Мэр Кэстербриджа», «Джуд Незаметный» и шедевров новеллистики.

Грустный гусар из немецкого легиона

Новелла

I.

Тому уже много лет, а все так же под обычным здесь облачным небом зеленеют эти холмы. И этот, будто скатился с них, просторный луг... Тот, на котором был лагерь Немецкого легиона.

Да, был здесь когда-то Королевский немецкий легион. Но уже в мои юные годы было здесь все так же, как сейчас. Все та же луговая пустошь, плуг так и не взрезал здесь толстый слой дерна.

Увы, что вообще теперь могло напомнить об этом лагере?

Хотя нет... Иногда напомнить может и ровное место. Вот это хотя бы, посреди луга, такой ровный здесь травостой.

Скорее всего, проходили на этом месте построения. И... Утром и вечером, при подъеме и спуске флага, утюжили, ровняли здесь землю сотни тяжелых башмаков.

А еще вот, в стороне, давно, конечно, затравелые тоже, какие-то бугры, все — в одну линию... Барьеры? Ну да, конечно. С годами насыпи осели, а все же можно себе представить, как перед ними, ярдов за сто, пускали лошадей в галоп.

Представить все как тогда было, еще лучше вечером. Проходишь вечером по этому уединенному месту: тишина — будто с тех пор; лишь изредка набегающий ветер прошелестит высокой травой. Да еще если оставят на ночь пастись лошадь... Вдруг услышишь всхрапывание тех еще, у стойл, лошадей.

И как-то, уже невольно, призрачно, увидятся в сумерках ряды палаток и полковых фур. Наверное, да, по зову горна в лагерь все вернулись, но — редкие, умиротворяющие удары барабанов еще не призвали ко сну.

И вот слышно... Из-за парусиновых стен вырываются гортанные звуки немецкой речи. Перемежаемые — английской... Да, уже! Ведь по первому договору немцы-легионеры служили в Англии пять лет. И, надо сказать, редко кто соглашался на второй. Так что, кто знает, может, как раз сейчас... вырвутся из-за этих лагерных стен на свободу и вдруг стройно — неожиданно после такого смешения языков — стройно польются нездешние, не всегда понятные англичанам слова... понятной в своей грусти песни.

Да, все, что было в истории этой округи главного, — было здесь девяносто лет назад.

А ведь до той поры, пока король Георг III не избрал для своих морских купаний городок в Старой Джорджиане, в нескольких от него милях к югу не видели здесь ни одного чужеземца. Отдельно

стоящие дома помещиков и фермеров, деревушки арендаторов и батраков слишком уж уединенно ютились в оврагах и лощинах. Поэтому, наверное, так долго, из поколения в поколение, и передается история пребывания здесь иностранцев-военных, причем в разных и подчас не очень благоприятных для ее героини (Филлис Гроув) живописаниях.

...Не правда ли, любопытно это уже само по себе: то, как бывает, что наши воспоминания о каких-то важных событиях в конце концов суживаются до истории отдельного человека, участника этих событий. Особенно если такая история кажется нам невозможной без того, чего, по нашим житейским представлениям, не могло не быть в отношениях женщины и гусара.

О том, как все было на самом деле, мисс Гроув рассказала мне.

...Еще мне было двенадцать лет, когда, по договоренности мисс Гроув с моими родителями, я сразу же после утренней дойки стал приносить ей молоко.

И однажды я спросил мисс Гроув о том, о чем, в связи с ее именем, услышал в своем доме разговор... О каких-то гусарах.

То, что я услышал, меня захватило! Ведь надо же, что, оказывается, было когда-то возле нашей деревни... Здесь был даже король!

То есть тогда, в первый раз, услышал я только о них, о короле и его гусарах.

И лишь года через три, уже, видимо, собираясь в невозвратную дорогу, мисс Гроув решила поведать мне, всегда слушавшему ее с таким интересом, из-за чего, собственно, и вся округа помнила ее гусарскую историю. Тому поведать, кто был чужд всяческим сплетням взрослых и был (она так и сказала) — был еще чист перед Господом сам.

Да, мисс Гроув была тогда дама лет уже семидесяти пяти... А тот, кто ее рассказ, эту ее исповедь, принял, был не пастор в почтенной седине (пастору она во всем исповедалась еще в молодости, но он вскоре умер, и после этого сменилось в их церкви еще несколько священников, так что она устала всем им пересказывать свою историю). Да, рассказать не пастору, а мальчику пятнадцати лет.

И, может, она даже рассчитала: исповедь ее принял тот, кто должен был жить еще долго... Ведь рассказанное ею просила хранить в тайне до тех пор, пока «не умрет, пока ее не схоронят и не забудут о ней».

Мисс Гроув после этого прожила двенадцать лет, и вот уже двадцать с лишним прошло со дня ее кончины. Однако да, слишком, наверное, мало чего другого, более интересного, произошло в нашей округе за все это время, если забвение, которого она так себе желала, все еще никак не наступит — а ведь уже не молод я сам!.. И надо успеть положить конец недоброй молве. Пусть память о ней, Филлис Гроув, будет светла.

Дед мисс Гроув был простой деревенский плотник. То есть ее, Филлис, отец родился, увы, не с серебряной ложкой во рту...

Но для плотника Гроува появление в его доме сына (до этого его семья увеличивалась лишь за счет дочерей) означало продолжение его фамилии. И это придало ему такие силы, что он, уже во главе нескольких работников, стал брать заказы на постройку домов даже в столице графства Бате. И теперь он уже был не просто плотник Гроув, а мистер Гроув, подрядчик.

Сын обнадежил хорошими способностями в учении. И, переехав с семьей в город, мистер Гроув сделал все, чтобы тот получил профессию врача. Но...

Впрочем, может, и хорошо, что он, Гроув-старший, отжив свое, умер, не успев разочароваться. Ибо, наверное, интерес к медицине в гораздо большей степени таил в душе он сам. Душа же его сына, доктора Гроува, потребовала нечто другое... И особенно это в нем проявилось после смерти (в родах) его жены, матери Филлис.

Да нет, конечно, кто же против потребности души (тем более когда это касается спасения на Небесах). Однако доктор Гроув уж слишком подолгу, в ущерб делам на земле (а ведь требовалось еще устроить судьбу дочери), стал возносить молитвы... Забыв наставление отца: возноситься человеку надо прежде всего не молитвами, а трудом. Исполнением своего долга на земле.

Так что, в конце концов, врачебная практика доктора Гроува перестала оправдывать даже необходимые в связи с ней затраты. И он оставил ее.

Благодаря отрешенности от земных благ, которую разделяла его покойная супруга, а затем и усилиям сестры (та, уже будучи вдовой, в течение нескольких лет, пока он еще врачевал и жил с дочерью в ее доме, вела их общее хозяйство), мистеру Гроуву удалось сохранить в банке деньги, унаследованные от отца и от продажи родительского дома. А все же прожить в городе на проценты от этих сбережений было невозможно. К тому же надо было теперь снимать квартиру: настолько разгневалась сестра, что прахом пошли все усилия, положенные на то, чтобы в его лице возвысить род Гроувов.

Вот так и случилось, что мистер Гроув поселился с дочерью в сельской местности. Где, конечно,

все было дешевле. Кстати сказать, неподалеку от той деревни, откуда Гроувы были родом.

Купив здесь (за весьма скромную плату) дом разорившегося фермера, мистер Гроув пригласил женщину из деревни помогать дочери по хозяйству: стирать и, ради меньшей оплаты, в один свой приход готовить им на весь день. Последнее обстоятельство (разогревание обеда пришлось возложить на дочь) ввергло Гроува в горькую меланхолию. С которой он справлялся разве что лишь в церкви, во время богослужения. А еще — обрезая ветви деревьев, вылезающие за ограду его сада. В самом деле... В обоих случаях им, Гроувом, овладевало чувство, как бы то ни было унаследованное от отца... Чувство самоусовершенствования.

С односельчанами мистер Гроув общался мало, разве что иногда беседовал с пастором после службы в церкви.

А потому его дочь, мисс Гроув, однообразие жизни скрашивала (по примеру отца) воображением: то, среди полной тишины, взволнует ее шуршание за окном юбок таинственной гостьи (а это ветер погонит вдоль ограды сухие листья), то, вдруг, в сумерках подъедет к дому роскошный экипаж... И вот уже с глухим стуком сброшен с задка кареты поразительно прекрасный багаж (а это доктор Гроув перед очередной операцией в саду начнет вострить о точильный камень серп — и как раз в эту минуту... где-то там, в море, на учениях, выпалит корабельная пушка) — между тем как уже появится у ворот осанистый, хотя еще и достаточно молодой джентльмен, и, прежде чем дернуть шнур колокольчика, замешкается в благородном смущении, так понятном ей, Филлис (а это всего-навсего — тис в виде пирамиды, искусно подстриженный сегодня отцом).

Живи Филлис в городе, возможно, она и преодолела бы унаследованную от отца черту — воображать жизнь такой, какой хотелось бы ее видеть. Но здесь, в одиночестве, эта черта только еще развилась, сделав Филлис застенчивой до робости.

Так что когда однажды, выйдя из дома на прогулку и встретив возле церкви незнакомого ей довольно еще молодого человека, она опустила глаза долу и покраснела до ушей. Он посмотрел на нее внимательно, взглядом человека, кое-что понимающего в людях. И уже вскоре пришел в деревню опять; он был знаком с пастором — и как раз в его доме познакомился с мистером Гроувом. Для того (это стало очевидно), чтобы быть представленным его дочери, мисс Гроув.

Что однажды, после службы в церкви, и произошло...

Хамфри Гоулд, холостяк, не старый и не юнец (лет тридцати с небольшим), не очень-то уж и красивый (но и не безобразный), в общем, надо признать, вполне респектабельный господин, — был джентри... То есть принадлежал к дворянскому роду. И, наверное, поэтому, когда он стал женихом дочери Гроува, бесприданницы, их помолвку здешние помещики сочли даже не совсем равной... Отец же Филлис, загоревшись очередной мечтой (правда, уже вполне земного характера), сказал ей, что, выйдя замуж за человека столь уважаемой фамилии, она сделает блистательную партию!

Ну конечно же, он, Хамфри Гоулд, не сразу попросил руки мисс Гроув. Сначала он увлек ее рассказами о жизни королевского двора... Жизни, к которой он был каким-то образом причастен. В то время как жизнь ее, Филлис, протекала в деревне, где она была знакома лишь с пастором и кухаркой.

Зато теперь, после знакомства с Хамфри Гоулдом, Филлис, будто воочию, видела этот гордо высившийся на холме Глостерский замок, летнее обиталище монарха!

Правда, о «неравенстве», о котором, скорее всего, заговорили местные джентри, приходится сказать и другое... А именно. Друг отца Филлис, один из немногих оставшихся в столице графства Бате его друзей, ответил на восторженное сообщение Гроува о помолвке, что не видит особой разницы в положении жениха и невесты... Ибо точно знает, что пока (до получения в случае смерти своего отца некоторого наследства) Хамфри Гоулд беднее церковной крысы.

И все же репутация жениха его дочери, члена дворянской фамилии, говорила мистеру Гроуву слишком многое — возможное родство с ним поднимало его в собственных глазах. И он, подобно молитве, вознес свои надежды на лучшее будущее.

Что ж... Эти, именно денежные, обстоятельства жениха и послужили оправданием (быть может, вполне справедливым) тому, что он все откладывал бракосочетание. Когда наступила осень и король покинул свой приморский замок, Хамфри Гоулд переселился в Бат. Написав оттуда, что приедет к невесте через несколько недель.

Однако, вот... Наступила уже и зима.

О том, что причиной столь долгой его задержки в городе могла быть женщина, Филлис даже и не думала. То есть из этого понятно, что любви к жениху она не испытывала. Любви в том ее смысле, в каком испытала она ее впоследствии... Нет, нет, и здесь ей надо поверить: она, невеста Хам-

фри Гоулда, его — уважала! (Так потом, в своем повествовании, уверяла меня мисс Гроув.) И очень ценила его знакомство со всем, что делалось, делается или еще будет делаться в королевском дворе (повторяем, это ее любопытство было вполне естественно, если учесть, как мало она до своего знакомства с Гоулдом знала о жизни за порогом своего дома). И она даже гордилась, что такой уважаемый мужчина избрал именно ее... Когда мог бы сделать выбор, соответствующий его положению в обществе.

...Но он все не приезжал!

А пришла уже и весна.

То есть письма от Хамфри приходили регулярно. Причем обращался он сразу к ним обоим, отцу и дочери. Что, понятно, не очень-то нравилось невесте. А потому на его письма отвечал отец. И хотя сказать, что без него, Хамфри Гоулда, она, Филлис, скучала больше, чем прежде, было бы не совсем верно... Однако неопределенность своего положения стала уже ее тяготить. И росла обида на виновника такого положения дел.

Между тем за весной последовало лето, и вернулся на морские купания король.

Вот только... Не возвращался к своей невесте Хамфри Гоулд. Но он продолжал писать: оказывается, заболел его отец... Так что отец Филлис оправдывал его перед ней: «Хамфри — единственный из всех своих братьев и сестер, кто живет с больным отцом».

Больше того. Он, ее отец, вдруг заговорил с ней о себе... Хотя ей ли, Филлис, не понимать своего отца? Его горечь, с какой он переживал необходимость их переселения в деревню. Оставить в городе общество образованных людей, дружеское общение с ректором тамошнего их прихода... И уехать едва ли не в ту же деревню, из какой в свое время начинал возвышение их фамилии его отец, дед Филлис.

А еще и то, что касалось ее самой... Как-то их кухарка сообщила им обоим, ей и ее отцу, что сын фермера стал бывать в церкви чаще, чем раньше... И что он просит разрешения подойти к ним после службы. Чтобы познакомиться. Потому что, сказал он, уже все в их деревне не верят, что этот джентри, Гоулд, возвратится...

Но... Отец даже и думать не хотел, чтобы она, его дочь, вышла замуж здесь, за кого-то из деревни.

Ну да, да, он, ее отец, — он хотел надеяться! Хотя и не могла она, Филлис, не рассмеяться (разумеется, про себя) тому, как обрадовался отец, когда его друг в Бате подтвердил в своем письме, что отец Хамфри болен действительно.

II.

Кто из англичан не знает, что король Георг III был внуком немца. Того, кто, прежде чем призванным стать королем Англии, был курфюрстом, то есть монархом одного из многочисленных государств Германии, впрочем, довольно большого — Ганновера. В этом союзном Англии государстве и стали с тех пор вербовать солдат для службы в британской армии. И вот на этот раз Георг не захотел даже на лето (на время морских купаний) расстаться со своим любимым Немецким легионом.

...Странной показалась бы нам теперь форма британского солдата того времени — и особенно солдата упомянутого Легиона. С ее громадными эполетами, причудливыми треуголками шляп, опоясывающими все тело лядунками патронниц (их потом назовут патронташами) и с такими башмаками! На пряжках — с суконными, на подкладке, голенищами, называемыми самими немцами Hàlbstiefel, то есть штиблетами. Еще бы!.. Его, солдата, экипировали тогда как божество, смотрели на него как на нечто монументальное, а сама война считалась великой доблестью.

И просто не могли тогда англичане не любоваться в этом Легионе полком Йоркских гусар, его блестящей, еще более примечательной формой и великолепными лошадьми. Ах да, не забыть еще сказать о том, что привлекло особенное внимание девушек нашей местности... Усы этих гусар — редкая в те времена принадлежность британских солдат.

Как раз этот полк (Йоркских гусар) расположился на лугу, просматриваемом с того края деревни, на котором стоял дом мистера Гроува.

Конечно же, Филлис тоже заинтересовалась этим вторжением военных. Хотя как раз из-за них отец запретил ей выходить на улицу одной, без него. Ведь даже, сказал он, такая пустая, на первый взгляд, вежливость, как поклон гусара, может иметь далеко идущую цель, о чем девушки обычно не думают.

Лагерь гусар был виден из сада.

...Хотя и невысока садовая стена, всего-то по плечи, а все, наверное, лучше смотреть с нее. Стена выведена из местного, скрепленного известковым раствором камня, так что влезать на нее было довольно легко, и такая была толстенная, что можно было встать на ней во весь рост.

Впрочем, все-таки, до поры до времени, в жизнь лагеря, боевую и не очень, Филлис всматривалась меньше, чем в море. Смотреть на море — после города, в котором много еще на

что можно было смотреть, — давно уже для Филлис стало необходимостью. Она даже узнала у отца названия виднеющихся вдали островов: Портланд и Сент-Альдхельм.

Вот и в тот день... Филлис сидела на стене боком, свесив ноги (разумеется, не наружу), и рассеянно смотрела в морскую даль.

Глаза человека (и не только его) так устроены, что стоит чему-то, в пределах видимости, прийти в движение, как тотчас взгляд переносится на этот предмет. Вот и в эту минуту... Взгляд уловил — и вовсе не в море — какую-то одинокую фигуру, которая подвигалась от лагеря военных.

Тропинка, по которой двигалась фигура, шла мимо их сада. Вглядевшись, Филлис поняла, что это действительно кто-то из лагеря, и приготовилась увидеть одного из тех гордых гусар Йоркского полка, о бравом виде которых говорили во всей округе.

Однако этот шел, глядя в землю... Он, кажется, и голову опустил бы долу, если бы тому не препятствовал стоячий воротник мундира.

Не замечая никого, а лишь следуя поворотам тропинки, гусар шагал уже вдоль ограды, так что его лицо можно было теперь разглядеть хорошо.

И она, Филлис, удивилась... Гусар был печален! Что это он? Что могло омрачить его сердце? Другое дело — ее... Ей-то было что переживать. А что — ему?..

В самом деле, удивление мисс Гроув... тогдашней Филлис, можно было понять. Ведь ее представление о военных (столько теперь о них рассказывала кухарка!) — ее, Филлис, представление о любом из гусар было таково, что всегда у гусара легко на душе... Вон как начищены пуговицы его мундира.

Что-то заставило солдата поднять глаза, и он увидел девушку на ее позиции — красивую молодую девушку с кисейным платочком на милых плечах и выступавшей из ворота платья прелестной шейкой. Вообще — вся она во всем своем белом наряде... при свете этого удавшегося сегодня солнечного дня — так и бросилась ему в глаза! Солдат даже покраснел от неожиданности этого, наверное, особенно яркого среди его казенных буден видения... Но не остановился, прошел.

...Лицо иностранца-гусара виделось Филлис, даже когда она разогревала обед. Так мужественны и так гармоничны были его черты. Но... Такое оно было красивое, его лицо, а — грустное... Почему?

Так что, вполне естественно, на другой день, в этот же час, Филлис опять смотрела с ограды: ведь он же вчера ее увидел — и вполне может в свободное свое время прогуляться здесь опять.

На этот раз он шел медленно, читая (сколько же можно его читать) какой-то листок. Письмо? От кого?..

Солдат заранее рассчитал, сколько надо сделать вдоль ограды шагов, чтобы поднять голову и ее увидеть... Он улыбнулся ей, остановился и сделал поклон. Такой учтивый, на какой не был способен ни один молодой человек в их деревне.

— Какой сегодня хороший день, не правда ли? — сказал он.

Разумеется, что с этим замечательно мудрым наблюдением над погодой Филлис не могла не согласиться. И спросила сама:

— Что вы читаете?

И он ожидал этот ее вопрос (ведь только уставшим от жизни и ни на что в ней дольше не надеющимся показались бы эти слова молодых людей пустой банальностью), он отвечал, что письмо от его матери из Германии, что письма от нее приходят редко, и потому он, вот, перечитывает их по несколько раз.

Вот и все, что произошло в этот день, в это их никак не условленное свидание.

Но очень даже правильно решил он, гусар, что не надо и говорить о том же часе на другой день...

Теперь, когда я далеко уже не тот мальчишка, которому мисс Гроув рассказала эту историю, я догадываюсь, почему она, англичанка, хорошо понимала немца... Всегда они, молодые люди, к какой бы национальности ни принадлежали, поймут друг друга, если друг другу понравятся.

Наверное, так было и с ними... Наверное, когда в его, немца, распоряжении не оказывалось тех слов, которыми он хотел ей, англичанке, поведать о своем чувстве, глаза его приходили на помощь языку, а глазам... Но то, конечно же, произошло далеко не сразу — наконец, глазам помогли однажды его усы...

Да, да, это ее, Филлис, знакомство, начавшееся так неосмотрительно, даже можно сказать, опрометчиво, крепло с каждым новым свиданием. А уж когда она узнала историю жизни этого «блестящего гусара»!..

Он, Маттеус Тина, как она и подумала, родился не в деревне, нет, его родной город, Саарбрюккен, на самой дальней отсюда стороне Германии. В британскую армию он был завербован в этом немецком городе.

...И даже тогда она, мисс Гроув, приостановив свое повествование, вдруг сказала мне с убежденностью церковного проповедника: «Вот... Прожила с тех пор столько лет — и утверждаю, что такого благовоспитанного, как Маттеус Тина, трудно встретить среди солдат чисто английских полков. Своими манерами и своей образованностью он походил на нашего отечественного офицера, недаром английское командование Немецкого легиона произвело его в капралы».

А когда мисс Гроув в своем рассказе (не всегда, правда, стройном и последовательном) возвратилась к такой особенности Маттеуса, как его тоска по матери, она воскликнула:

— Но... Как раз это оказалось главным! Ведь не только по матери он тосковал, Маттеус... Нет, он мечтал о своей Германии!

Больше того. Оказалось (и здесь надо сказать, что мисс Гроув, быть может, была единственной из всех англичанок, кому тогда открылась вся правда об истинных чувствах тех немцев, которые служили в британской армии) — да, оказалось, что мучениками этой тоски по родине были они почти все!

В самом деле. Если король Англии Георг III интерес к родине своего деда уже вполне удовлетворял лицезрением в армии Великобритании Немецкого легиона, то большинство солдат Легиона не питали никакого интереса ни к этому королю, ни к его королевству и желали лишь одного — поскорее отслужить здесь свой срок, уехать — и никогда больше сюда не возвращаться. Да, плотью они были тут, в Англии, а сердцами — в своем дорогом фатерланде... О котором сам Маттеус, несмотря на примерное исполнение своего солдатского долга, мог говорить не иначе как со слезами на глазах.

И что же?.. Известно: если мужчина женщине симпатичен, то есть если при этом действительно он выглядит мужчиной, а не слабаком и слюнтяем, то какое-то его горе приближает к нему женщину сильнее, чем какие-либо его успехи.

Но, вместе с тем, здесь как раз время отметить две противоречащие друг другу особенности мышления Филлис... А именно. Познакомившись с Маттеусом, она уже не так переживала странность поведения Хамфри Гоулда, своего жениха. И в то же время, хотя и была она растрогана историей немца-гусара, этого симпатичного ей молодого человека, помнила, что она — невеста. Нет, еще долго не допускала она переступать границы простой с ним, Маттеусом, дружбы.

Продолжение следует.

Перевод с английского Ю. Сенчурова

О переводчике. Юрий Сенчуров после окончания Литературного института и до своего шестидесятилетия — литературный редактор в издательстве «Художественная литература», в редакциях журналов «Огонек», «Октябрь». Его переводы и статьи — в составленных им собраниях сочинений иностранных писателей. Пишет и для детей.

ОТ РЕДАКЦИИ

Нынче в России хорошо развиты театральные услуги. Даже слишком хорошо. В Сети тебе сколько хочешь онлайн-трансляций тех или иных спектаклей. Есть и замечательные предложения, к примеру: для вас спектакль-праздник, выезжаем, от пяти тысяч рублей... Но сохранилось ли в России театральное служение? И сколько подлинных театральных открытий состоялось в Отечестве нашем начиная с 10 июля 1750 года? Сегодняшний разговор и об этом.

НАТАЛЬЯ КОЛЬЦОВА

Наталья Кольцова — кандидат филологических наук, доцент кафедры истории новейшей русской литературы и современного литературного процесса филологического факультета МГУ имени М. В. Ломоносова. Сфера научных интересов — проза 20–30-х годов XX века: творчество А. Белого, Е. Замятина, М. Булгакова и других писателей, откликающихся на открытия живописи, музыки, кинематографа.

ИРИНА МОНИСОВА

Ирина Монисова — литературовед, кандидат филологических наук, доцент кафедры истории новейшей русской литературы и современного литературного процесса филологического факультета МГУ имени М. В. Ломоносова. Сфера интересов — драматургия и театр XX века, национальные литературы в контексте российского литературного процесса.

На подмостки как на кафедру

Разнообразие театральных форм сегодня поражает воображение. Кажется, ничем уже не удивить искушенного любителя драматургии и театра: три пьесы в едином пространстве — есть, спектакль на основе киносценария — пожалуйста, поэтический текст-балет — почему бы и нет, политический

процесс на сцене — и такое было, монодрама — эка невидаль...

Но для творческой фантазии нет предела, она легко совмещает не только разные виды искусств, роды или жанры литературы, но и такие вещи, которые кажутся на первый взгляд малосовместимыми. Например, сцену и... литературоведение. Понятно, что хорошая статья или лекция часто имеет свою «режиссуру» и содержит особые приемы воздействия на аудиторию, — так что у читателей или слушателей захватывает дух, а концепция тем временем живо усваивается. У каждого из нас непременно есть воспоминание из школьной или студенческой жизни о необыкновенном, артистичном, блистательном педагоге, лекции (уроки) которого были настоящим захватывающим представлением. И все же явить миру «театральность» научного исследования, вывести на подмостки саму филологическую мысль придет в голову не каждому режиссеру, согласитесь.

Наверное, такая идея могла родиться именно в университетской среде, в воображении человека творческого, но одновременно с наукой так или иначе связанного. Например, Марк Розовский, когда-то выпускник журфака МГУ и руководитель молодежного театрального коллектива, поставил недавно в студии «У Никитских ворот»... лекцию В. Набокова об «Анне Карениной» Л. Толстого. А в театре «Мост», выросшем на базе Студенческого театра МГУ, дают Чехова: соединив в одном сценическом пространстве три пьесы, создатели спектакля исследуют саму природу чеховской драмы и разыгрывают первую часть в комическом, а вторую — в трагическом ключе. Но мы сегодня расскажем о другом эксперименте. Собственно университетском.

Общее место: А. Чехов назвал «Вишневый сад» комедией. Что же там смешного? Кажется, вовсе ничего, не считая забавной Шарлотты и пары недотеп вроде Гаева или Епиходова. Но разве это тянет на комедию? Где победа добра над злом? Где осмеяние пороков? Где немая сцена, наконец? Да и где там вообще добро и где зло? И потом все постановщики, начиная с великого К. Станиславского, подчеркивали, скорее, трагизм происходящего в пьесе и самого ее звучания: люди обедают, только обедают, а в это время идет с молотка имение и, по сути, вся прошлая жизнь. Не смешно. Но Чехов назвал «Вишневый сад» комедией. И студенты-филологи не могли авторскую волю проигнорировать. Они решили во всем разобраться, соединив язык филологии и средства театра.

Таков исследовательский посыл, который лег в основу спектакля, поставленного недавно на филологическом факультете МГУ силами театрального коллектива «Дирижабль» (режиссер Д. Савинова). Ну а посыл творческий, как можно догадаться, — любовь к Чехову-драматургу. Действо удивило сразу: зрителей усадили на узком «просцениуме», ведущем от двери большой поточной аудитории к преподавательской кафедре, а подмостками стал «амфитеатр» студенческих мест: такой метаморфозой пространства нам сразу дали понять, что сегодня лекцию читают они, студенты. Разделительной чертой, «четвертой стеной» послужил ряд банок, в которые поместили много чего — не было в них только вишневого варенья из исторически обреченного сада. В течение часа с небольшим, легко обживая и наполняя движением все это ступенчатое пространство, актеры-исследователи читали фрагменты из переписки Чехова со Станиславским, где обсуждались вопросы жанра «Вишневого сада», отрывки из критических статей современников драматурга и режиссера и более поздних театроведческих работ. Мы живо почувствовали пульс этой творческой полемики, в которой рождался канонический (мхатовский) вариант трактовки «Вишневого сада», не совпавший с авторским пониманием пьесы. Попутно разыгрывались в фарсовой манере, в утрированном гриме классические чеховские сцены, нам предлагалось ощутить комический, даже эксцентрический нерв пьесы, добавить эту эмоцию к тем, которые зритель и читатель «Вишневого сада» уже давно носит в себе. При этом все преподносилось не как трансформация классического материала, а именно как возвращение к нему.

Все сказанное — общий план, а вот что обнаруживается, если взглянуть пристальней: спектакль не только реконструирует некоторые стороны содержания и стиля первоисточника, но и наводит мосты с современностью, как чеховской, так и нашей собственной; споры о жанре прорастают более масштабным вопросом о поисках нового театрального языка. Смело вплетая в реплики персонажей и звуковое оформление спектакля «чужие» фразы, мотивы и образы, его создатели не нарушают общей тональности пьесы, поскольку учитывают чеховский закон творить «в тоне и духе героя» — а таким героем для авторов спектакля стал сам Чехов — своего рода камертон эпохи. Трагические воспоминания Раневской об утонувшем сыне сопровождаются «случайной» — «впроброс» — репликой (aparte) второстепенной героини: «А был ли мальчик?» Горьковское «эхо» в чеховской пьесе заставляет задуматься не столько о «театральном родстве» (работа в МХТ) двух великих художников, сколько о «чеховской» и одновременно «горьковской» природе самой русской жизни, которая соединяет в себе полутона и резкие, насыщенные цвета, лирику и фарс, комедию и трагедию, а главное — характеризуется общим состоянием неустойчивости, ощущением «кануна», ожиданием великих

потрясений. Действительно, лейтмотив горьковской эпопеи, редуцированный в спектакле, как и в жизни, до фразы-афоризма «А был ли мальчик?», поддерживает чеховскую атмосферу сомнений, неуверенности даже в собственных воспоминаниях, в прошлом и настоящем, а следовательно, и в будущем. Не менее точным попаданием в «тон и дух» пьесы оказываются дивертисментные номера, «заимствованные» у советской эстрады и кинематографа: даже шлягер 30-х годов «У самовара я и моя Маша» в исполнении Лопахина (В. Ткачев) не звучит анахронизмом, а дает проявиться узнаваемо «дачному», «мещанскому» в самом строе души Лопахина — этого обаятельного, талантливого, но все же связанного с миром «пошлости» чеховского героя. «Утесовской» песенкой в спектакле прочерчен путь жизнерадостных «дачников» — тех, кто придет на смену слабым и безвольным, но трогательным и прекрасным Раневской и Гаеву (А. Лифиренко, Р. Ярцев/С. Халтурин). Нехитрая мелодия шлягера служит подсказкой зрителю, для чего и во имя чего (кого) уничтожают вишневый сад, прекраснее которого нет на свете. Так «горьковская партия» в чеховской партитуре возвращает нас к первоисточнику.

Впечатлили «номера» в исполнении Шарлотты (А. Бочарова), которая представлена не столько эксцентричной, сколько романтической особой — почти Ниной Заречной. Но такое прочтение характера чеховской «клоунессы», которая является отражением и Раневской, и Ани, и Дуняши, и даже Вари — с их общей «ненужностью» и оставленностью, — не вызывает отторжения, ведь и у Чехова героиня совмещает в себе различные «амплуа». Но если Чехов высвечивает трагизм существования Шарлотты (а через нее и остальных женских персонажей) с помощью фарса и грубой клоунады, то создатели спектакля не побоялись усилить лирическую ноту в ее «партии». Героиня спектакля исполняет популярную в Советском Союзе в 70-е годы XX века и по сути ставшую фактом отечественной культуры песню Сальваторе Адамо Tombe la neige и демонстрирует скорее хореографическую, чем акробатическую подготовку. И все же она остается насмешницей и клоунессой, женской версией не рыжего (коверного), а белого (грустного) клоуна, Пьеро, — и это очень актуально для культуры начала XX века, неравнодушной к арлекинаде (у А. Блока, В. Мейерхольда, А. Вертинского находим самые известные ее воплощения).

Голоса героев, автора, режиссера и критиков в спектакле неожиданно зазвучали в унисон ритмам современной музыки, стихам и песням поэтов нового рубежа веков, которые тоже засыпали под «четкий, частый, щемящий звук — будто дерево рубят где-то», по словам Ю. Левитанского. А побочная лирическая линия Чехова и Ольги Книппер, вводящая мотив спасительной любви, была рассказана с привлечением песни музыкальной группы «Белая гвардия» (исполнители А. и Г. Филатовы). Но главное, пожалуй, не в демонстрации смелости и в то же время такта в сложном деле соединения разнородных элементов при создании спектакля, а в том, что для его авторов, как и для Чехова, музыка, пластика героев, ритм диалогов были не фоном, не сопровождением действия, но самим действием (в терминах современного литературоведения — театральным нарративом).

Позитивный и познавательный контакт с актерами-студентами порадовал. Комическое, фарсовое начало хрестоматийной пьесы, как и ее лиризм, как и созвучность ее нашему времени, были продемонстрированы наглядно. Но, кроме того, спектакль побудил задуматься о продуктивности этого странного синтеза — науки и сцены. Жизнеспособен ли в принципе спектакль по лекции, спектакль-исследование литературоведческой проблемы? Анализ текста, жанра, стиля писателя за пределами учебной аудитории, на языке театрального искусства? Ведь если сравнение лекции со спектаклем весьма комплементарно, то спектакль, напоминающий лекцию, — это по меньшей мере странно, на многих от такой перспективы повеет скукой, другие решат, что «сценический анализ» непременно станет упрощением. Для режиссера, не стремящегося к тотальному остранению, — удача, если зритель забудет о том, что он в театре. Но вряд ли хорошо, если студент забудет, что он на лекции или в библиотеке, и увлечется перформансом, ведь научный текст должен в итоге что-то объяснить, прояснить; концепция — вот чего мы от него ждем, причем концепция, выраженная не в образной, но в аналитической форме. Способен ли театр справиться с такой задачей? От «лектора-режиссера» и «лектора-актера» мы ожидаем чего-то подобного — по крайней мере, хотим, чтобы он выстроил за нас мир художественного произведения, за которое берется, или прояснил черты стиля автора, которого намерен исследовать. Чтобы он посредством визуальных эффектов, сценографии, игровых приемов, соединив их с вербальными, сделал то же, что и лектор: показал текст, убедил, что его нужно видеть именно так.

Спектакль «Дирижабля» дает на эти вопросы скорее положительный ответ. Его создатели (автор сценария Д. Савинова) задались теоретическим вопросом о жанровой природе пьесы, столь по-разному трактованной драматургом и театром. Они сделали этот диалог похожим на анекдот из жизни глухих: Чехов повторяет, что это веселая комедия, а труппа в полном составе обливается слезами, читая ее. Исследовательский посыл становится пружиной спектакля, а развитие действия идет по мере накопления аргументов из разных источников (письма, воспоминания, статьи и т. д.), доказывающих, что позднего Чехова манило и притягивало к себе эксцентрическое. Сам Станиславский вспоминает, как писатель «неистово хохотал» над номерами клоуна-жонглера, с каким удовольствием общался с эксцентричной гувернанткой знакомых, но видит в этом лишь накопление материала для комических характеров, тогда как в чеховской эстетике происходят серьезные сдвиги, его театральные пристрастия поворачиваются от реалистического к условному театру, что сразу же почувствовали символисты. «По-видимому, эксцентризм привлекал Чехова как лонжа, как особый, более веселый и мужественный психологический режим, способный поднять человека над житейской бездной. А в эстетическом, драматургическом смысле — способный возвысить пьесу, и нас вместе с ней, над уровнем бытовой истории про потерю имущества, вывести ее из социальной плоскости в экзистенциальную», — говорит актер-лектор. И добавляет, что на этом пути знаменитое мхатовское сопереживание только помешало бы, здесь нужна была некоторая отстраненность восприятия, иная актерская техника, которую будет постепенно вырабатывать условный театр. Именно в этом видят создатели спектакля «линию разлома» между поздним Чеховым и Художественным театром, которому ни в эстетическом, ни в экзистенциальном смысле эксцентризм и условность не были свойственны. Актеры-лекторы стремятся доказать, что великий драматург в свой закатный период нащупывал тот путь в театре, по которому совсем скоро пойдут В. Мейерхольд, Е. Вахтангов, А. Таиров.

Так жизнеспособен ли театр, выводящий на сцену филологию? Поживем — увидим...

Евгений ЧИРИКОВ

Продолжение. Начало в № 12 за 2016 год, в № 1, 2, 3, 5, 6, 7, 8, 9 за 2017 год

Юность

Роман

Рисунки Марины Медведевой

XXXII

В Великую субботу прилетели вестники радости: вечером, после поверки, стражник принес мне в камеру кулич, пасху и десяток красных и зеленых яиц.

— Вот вам... разговеться!..

— От кого? Постой, скажи, от кого...

Ушел. Я стал рассматривать пасхальные приношения, и сердце запрыгало от радости:

— Мама!.. Вижу по куличу, что мама... Приехала милая старушка... Да, конечно, она: узоры на куличе — наши, семейные, такие памятные... Ах, милая старушка, как я рад, что увижу тебя, родная! Как я люблю тебя, раньше я этого не чувствовал, а вот теперь...

Я понюхал кулич и еще более убеждался, что от него пахнет нашим старым домом. Милый кулич, словно молчаливый друг, ты с любовью и лаской смотришь на меня со стола и говоришь мне:

— Христос воскресе, Геня!

А яйца красили тетки. Вот эти старшая тетка, а эти красные — младшая. Смешные тетки! За что я их не любил? В сущности, они очень милые старые девы, меня любят по-своему, берегут мою нравственность, как они сумели сберечь свою собственную. Это смешно, но надо уметь понять и простить. Говорят, младшая была очень недурна, имела несколько женихов, но как только жених заговаривал о любви и делал попытки поласкаться с невестой, так она оскорблялась, рыдала и гнала вон жениха.

— Он нахал, развратник! — кричала она из запертой комнаты, и роман обрывался на самом интересном месте.

Эту тетку до сих пор называют в уезде невестой неневестною...

— Ах вы тетки, старые лебедки!.. Ей-богу, и вас я люблю...

Теперь на моем столе кусочек нашего дома, кусок нашего пасхального стола. Что же, и то хорошо. У меня все по кусочкам: кусок неба, кусок воздуха, кусок свободы, кусок стола, кусок Пасхи Христовой. Раньше был, вот здесь, в каменной стене, кусок Зои... Теперь его — нет... Всколыхнулось радостью сердце: может быть, мама достала три тысячи и возьмет меня на поруки?.. Свобода, свобода! Только в неволе начинаешь понимать, какое это огромное счастье распоряжаться своим телом: куда захочешь — иди, на что хочешь — гляди, что хочешь — слушай, а чего не хочешь — не слушай, на кого хочешь — гляди, а на кого не хочешь — не гляди... Куда я пойду? К Зое! На кого буду глядеть? На Зою! Что я буду слушать? Голос Зои! На кого смотреть? На Зою, на Зою!.. Первым делом женюсь на Зое. Как это устроится, я еще не знаю, но это должно быть и будет. Наверно, мама привезла мне весточку о Зое и о том, как все это должно устроиться...

— Тетки, вы уже, наверно, оплакали мою нравственность!..

Кто-то идет. Не ко мне ли?.. Бренчат ключи, гремит железный засов.

— К заутрене пойдете?

— Как же, как же!.. Обязательно!.. Всенепременно!.. Неукоснительно!.. Постойте!

— Что вам?

— А Христос-то воскреснет...

— Ну и слава Богу!

— Что взяли?

— Чай, не мы Его распинали?..

— Вы, вы, вы!..

Ушел. Тихо. Удивительно тихо. Опять притаилась ночь, напряженно молчит земля и ждет чего-то в торжественном молчании своем... Притих город. Тоже ждет чего-то. И притихла тюрьма. Надо готовиться к заутрене: умываться, надеть все чистое, причесаться, вообще принять необычный вид. Хочется быть чистым и красивым...

— Пожалуйте в церковь!..

Быстрым шагом спешим в церковь. Промелькнула темно-синяя ночь, с трепещущими в высоте звездами, обдало приятной весенней прохладой, и потянулся полутемный коридор, которым проводят политических к Богу. Опять в клетке, опять позади — стражник с шашкой. Но пред глазами — кусок ярко освещенной церкви, паникадило с зажженными свечами, верхушка иконостаса. В церкви тихо, напряженно тихо. Даже не звенят кандалы. Только шепот, вздохи и какие-то шорохи...

— Бум-у-ум! — ударил гулкий басовой колокол в городском соборе, и задрожал воздух, и мигнули огни восковых свеч.

Следом за этим гулким мощным ударом загудели колокола во всех городских церквах, и тоненьким голоском ответила им наша тюремная церковь... Загудела земля от колоколов, и тревожно задрожала душа... Разом загремели арестанты кандалами, стражники — оружием, духовенство — кадилами, новыми праздничными ризами. Закачались перед глазами верхушки хоругвей... Пошли встречать Христа. Пошли только избранные: поп, дьякон, дьячок, смотритель и его помощник, надзиратели, хор певчих. А мы остались ждать. С нами, арестантами, остались и стражники. Несколько минут тишины, нарушаемой сдержанным покашливанием, а потом — глухое пение за каменными стенами: «Воскресение Твое, Христе Спасе...» Но вот растворились двери тюремной церкви, и ворвался радостный, победный хор молодых голосов:

— Во-скре-се-ние Т-во-е, Христе Спа-се, а-н-ге-ли по-ют на небеси...

Зашумела, загремела вся церковь. Сотня арестантских надорванных голосов подхватила эту торжественную песнь, возвестившую Христово Воскресение, и теплые слезы полились из моих глаз... Дрожала душа от неведомой радости и огромной скорби, от любви к людям и от ненависти к ним за то, что они сами распинают друг друга, и не было сил спрятать эти слезы... Запели «Христос воскресе», я прижался к стенке своей клетки и расплакался. Кто-то тихо дотронулся до моего плеча и сказал:

— Христос воскресе, барин!

Обернулся — стражник с доброй улыбкой на грубом солдатском лице.

— Воистину воскресе!..

Вытер слезы и крепко поцеловал стражника три раза. А он вздохнул и прошептал:

— Мамашу, видно, вспомнил... Господь страдал и нам велел терпеть...

— Нет, Господь нам не велел мучить друг друга...

— А ты тише!.. Нельзя... Молча молись, Господь все понимает...

— Друг друга обымем, и ненавидящие нас простим все Воскресением!..

Молятся арестанты, громыхая кандалами, и на восклицания священника «Христос воскресе» дружно, торопливо и радостно гудят разбитыми голосами:

— Воистину воскресе, батюшка!..

— Приложиться бы к кресту надо... — шепчет стражник.

— Иди, не бойся: не убегу.

— Кабы надзиратель не заметил. Нельзя нам...

— Иди!..

— Ну, смотри... Грех будет...

— Не беспокойся...

— Убежать некуда, ворота заперты, а неприятностей много будет...

— Вот видишь!..

Я перекрестился, и стражник спокойно пошел прикладываться.

Вернувшись от заутрени, я уселся к своему пасхальному столу и начал разговляться куличом и пасхой. Чем-то родным пахло от стола и от кулича с пасхой. Чудилось, что со мной невидимо сидят за столом мама, покойный папа, брат, тетки...

— Ну, милые, Христос воскресе! — говорил я и нюхал кулич.

— Зоя, моя светлая чистая невеста, Христос воскресе!..

И, отыскав на холодной стене то место, в которое я бил карандашом, перестукиваясь с Зоей, я трижды поцеловал камень...

— Тук-тук, тук-тук!..

Что такое? Кажется, зовет кто-то... Или послышалось... Нет:

— Тук-тук, тук-тук!

Прижал ухо к стене. Да, несомненно — стучат, но не меня: это очень далеко. Кто б это мог быть? Ага, кто-то еще дальше отзывается. Слушаю:

— Х-р-и-с-в-о-с-к-р.

— Н-е-в-е-р-ю.

Кто-то не верит. А вот я верю, верю, верю!.. Я встал посреди камеры и громко запел:

— Христос воскресе из мертвых...

— Прекратите! Нельзя...

— Смертию смерть поправ и сущим во гробех живот даровав!..

— А вы потише!.. Нехорошо.

— Славить Христово Воскресение нехорошо?

— Бог с вами, только потише...

— Христос воскресе!

— Да, воистину, только тише надо. Неравно смотритель пойдет...

— Скажи, много сидит наших?

— Есть еще.

— А Николай Иваныч сидит?

— Его увезли куда-то. Нельзя... Спите!.. Молчу. Бог с вами!

Не спится. Тоска и радость безостановочно волнуют душу. Синяя весенняя ночь беспокоит смутными воспоминаниями и радостными предчувствиями. Все хочется смотреть в форточку на небо, на звезды и прислушиваться к тайнам земли и неба...

Так и заснул я, сидя за столом и положив голову на руки. И видел странный сон: будто бы со звездных небес прилетел белый голубь и бьется крыльями в закрытое железной решеткой окно моей камеры; а позади его, то подлетая близко, то отлетая, ныряет в воздухе темный коршун; я раскрыл форточку и маню в нее белого голубя, а голубь боится и не влетает...

Когда я проснулся, гулко и радостно трезвонили колокола городских церквей, гремели по мостовым извозчичьи пролетки и яркий солнечный день сиял светлой радостью над землею...

— Пасха! Пасха!.. Зоя!.. Мама!.. Христос воскресе, милые!.. Сон... Я видел удивительный сон... Белый голубь!.. Вот здесь, за решеткой, бился белый голубь... Зоя, Зоя, может быть, это ты прилетала ко мне в пасхальную ночь, обернувшись белым голубем?!.

— Пожалуйте на свидание!

— Христос воскресе!

— Воистину!

— Кто пришел?

— Неизвестно.

— Мужчина или женщина?

— Неизвестно.

— Среднего рода, должно быть...

Тороплюсь, опять не найду шапки. Пора бы шляпу с широкими полями, летнее пальто нараспашку, а тут ходи в шубе. Шуба стала тяжелой, ненужной: зимой чувствовал к ней благодарность, а теперь — ненависть. Не надо калош! К черту! Надоели. Идем, идем!..

— Где свидание?

— В конторе. Сегодня разрешено вам без решетки...

— Слава Богу, а то лица человеческого не признаешь... Ротмистр будет?

— Помощник смотрителя.

— Трезвый?

— Маленько выпимши... Без этого нельзя. А, между прочим, без разговору!..

Так и бегут ноги, подплясывая под колокольный трезвон многочисленных городских церквей. Кажется, что колокола выбивают «барыню». Вот и контора. Захватило дух. Страшно как-то войти...

Пожалуйте!..

— Мама!

— Геня!

— Христос воскресе!..

Обнялись и застыли. Плачет бедная старушка от радости и горя; ее горячие слезки жгут мою щеку, а худая, костлявая рука, трясясь и прыгая на моем плече, судорожно цепляется за одежду...

— Перестань! Не плачь, не надо унижаться... — шепчу я дрожащими губами, а у самого тоже прыгают из глаз слезы...

А колокола радостно трезвонят, и гул стоит в ушах от этой колокольной музыки. Помощник смотрителя отвернулся, потихоньку смахнул перчаткой слезу и стал сердито откашливать.

— Насморк получил, — говорит он в пространство и сморкается.

— Кулич получил? Пасха понравилась?

— Да, да, мама, все очень понравилось. А вот ты совсем постарела.

— Я сильно хворала. Думала, не встану и не увижу больше тебя... Ах, ты!..

Опять обняла, целует и что-то шепчет...

— Мама, расскажи, что на воле!..

— Погоди!.. Дайте воды!.. Нет ли воды...

— Дайте воды! — строго крикнул помощник смотрителя.

Мама напилась воды.

— Натворил ты бед...

— Каких, мама, бед?.. Ты меня пугаешь...

— Да теперь уж ничего, а было время... Эх вы, ребятишки!..

— Рассказывай же! Не мучай, ради Бога!..

Мама покачала головой и начала рассказывать: приезжал из Симбирской губернии помещик, отец «этой особы»...

— Моей невесты, мама, невесты!

— Ну да, невесты...

— Ну, ну!.. Скорей же, не мучай!

— Сейчас, сейчас... У меня часто боли вот здесь. Говорят, камни в печени... Ох! Прошло...

— Она здорова? да?..

— Теперь поправляется, а было время, думали — не выживет...

— Что такое? Ради Бога!..

— Приезжал отец и рассказывал, что его дочка требует, чтобы ты женился на ней.

— Ах, мама! Вы или ничего не поняли, или не хотите понять... Я люблю ее и мы давно решили с ней повенчаться. Она требует не от меня, а...

— Ну да... Отец не хотел, а теперь приехал и сам просит, умоляет...

Ужасные новости рассказывает мать: Зоя, моя милая белая голубка, была на краю могилы: она выпила целую коробку порошков морфия, и два дня ее отнимали у смерти, мешая всеми средствами ее сну, готовому каждую минуту перейти в сон вечности. Оставила какую-то записку — мама не знает, — но теперь отец приедет в Казань и будет хлопотать, чтобы нам разрешили обвенчаться...

— Зоя... Ах, какая ты... Но она теперь здорова?

— Да, а потом еще отняли у нее револьвер...

Я ходил взад и вперед по конторе и, хватаясь за голову, напряженно думал о том, как сделать, чтобы сохранить белую голубку от возможного повторения такой непоправимой ошибки.

— Мама, если ты меня любишь, я прошу тебя немедленно поехать к ним в имение и поберечь Зою. Знай, что если она... умрет, я — тоже...

— Да теперь уж не умрет.

— Почему ты так уверена?

— Отец скоро привезет ее сюда.

— Зою? Сюда!

— Да. Она требует.

— Молодец!.. Ах, какая она...

Я ходил и смеялся от радости.

— А ты посиди около меня... Все ходишь... Эх, ты!.. Смутил девушку... Молод еще. Ну, да уж если дело так вышло, твой долг...

— Какой долг?.. Не долг, а мое счастье, моя радость, моя жизнь!.. Ты, мама, ничего не понимаешь... Или не желаешь понимать.

— Во всяком случае тебе надо сперва выйти из тюрьмы, почиститься, пообшиться... Вон какие волосы отрастил. Неужели вас здесь никогда не стригут...

И смешно, и досадно; хочется наговорить матери дерзостей и хочется обнять, поцеловать и сказать:

— Милая, старенькая, седенькая мамочка, перестань ты, пожалуйста, говорить благоразумные глупости!..

— Мы обвенчаемся здесь, в тюрьме.

— Вот так радость!.. Ну а потом?

— Потом... Потом я буду досиживать, а она...

— Досиживать?.. Медовый месяц ты будешь досиживать... в тюрьме!..

— У нас, мама, никаких медовых не будет... Глупости! Мещанство!..

— Вот послушайте, господин смотритель, как нынче рассуждают...

— Ммм... да. Их дело...

— У нас всю жизнь будет медовый месяц...

— Ах, Бог с вами!.. Не поймешь вас...

— А дожидаться, когда ты добудешь денег и возьмешь на поруки... Слуга покорный...

— Бог даст, это выйдет скоро... Надеюсь после Фоминой выкупить тебя, озорник... Муж!.. Ну какой ты муж?! Смешно смотреть...

— Ну, мама, не забывай, что мы здесь не одни... Нас слушают...

— Я не слушаю, — пробасил помощник смотрителя.

— Не слушаете, а реплику подаете очень быстро и кстати...

— Не спорь, Геня!..

— А ты, мама, все-таки привези мне летнюю пару, пальто, новую шляпу с большими полями... И еще духов! Ландыша...

— Эх, жених...

— Ну, будет, мама, острить, а то рассержусь...

— Да дай Бог!.. Она, видно, из хорошей семьи... У них, говорят, больше шестисот десятин земли в Симбирской губернии...

— Ах, мама, уши вянут... Черт с ними, с десятинами!..

— Свидание кончилось...

— Позвольте, господин смотритель, по случаю Пасхи-то побыть мне подольше!

— Не могу. Не один ваш сынок у нас. Другие тоже желают иметь свидание. А затем, я и сам... Я должен разговеться, как принято...

— Не проси, мама!.. До свидания... Когда придешь?..

— В среду обещали... Ну, будь здоров!.. Теперь буду хлопотать о поруках... Прощай! Христос с тобой...

— Кто дал, мама, денег?..

— Догадайся!..

— Свидание кончилось... Прошу вас, мадам...

— Иду, иду...

— Калерия!..

— Кто, мама?..

— Пожалуйте в камеру!..

...Калерия... Калерия... Меня выкупает Калерия... Как же это?.. Это невозможно!.. Я не могу так... Я не хочу так...

В голове кружились мысли, как опадающие листья под осенним ветром; я шел, пошатываясь и спотыкаясь, словно пьяный... Лицо мое горело от стыда, а руки тряслись, как у преступника, только что выбросившего обагренный кровью нож...

Так вот он, этот странный вещий сон в пасхальную ночь!.. Белая голубка и черный коршун... Нет, я боюсь свободы, которую мне приносит эта черная птица...

— Что мне делать, что мне делать?.. Господи, что мне делать?..

XXXIII

В каком-то кошмаре прошли первые три дня Пасхи. Безостановочно трезвонили колокола, в ушах гудел беспрерывный звон, болела голова от вихря дум, от напряженного искания выхода из так зловеще складывающихся случайностей. Сердце то стучало тревожно, то словно переставало биться, и холодный пот появлялся на лбу. Я ходил по камере, ходил до полного изнеможения, валился в постель, сжимал подушку и шептал:

— Не знаю, ничего не знаю... Надо вам обеим сказать всю правду... Тебя, Зоя, я люблю, безумно люблю, а тебя, Калерия, я ненавижу... Тебе, Зоя, я не могу отдать чистоты, потому что я отдал ее Калерии, а ты, Калерия, не думай, что, выкупив меня за три тысячи из каменной клетки, ты купишь и вернешь прошлое: оно невозвратно, и ни за какие миллионы ты не вернешь его. Пред тобой, Зоя, я глубоко виноват; если можешь, прости и люби; если не можешь — прощай, мне больше нечего ждать и незачем жить... А ты, Калерия, ты... должна упасть на колени перед чистой белой девушкой и сказать, что ты отняла мою чистоту, да, отняла...

По ночам меня мучили сны, то зловещие, то грубо чувственные: в этих снах являлась то белая, то черная женщина, иногда одна превращалась в другую, и когда я склонялся над плачущей девушкой с золотыми волосами, чтобы утешить ее, я пугался от неожиданного превращения: вместо слез раздавался хохот, вместо золотых волос на меня падали волны черных, как поверхность расколотого куска черной смолы, вместо грустных синих глаз бесстыдно сверкали чувственным пламенем черные...

— Что же делать?.. Мне кажется, что я схожу с ума. Калерии я могу сказать в лицо все, что хочу сказать, но Зое... Как я скажу Зое, что я уже познал женщину и что этой женщиной была та, которая меня выкупила из тюрьмы?.. Нет сил сказать...

— Трус, презренный трус!.. Зоя не боялась смерти, а вот ты, трус, боишься даже рассказать о том, чего ты не имеешь права скрыть от любимой девушки...

— Скажу, скажу, все скажу!.. Делайте со мной что хотите... Мама, если бы ты могла быть другом своего сына... Но ты не поймешь... Ты — родная и чужая... Мама, погоди вносить деньги: я боюсь этих денег... Сейчас я напишу тебе.

«Милая, хорошая мама! Погоди вносить за меня деньги Калерии. Сперва я должен написать ей письмо и подождать ответа. Быть может, я еще не захочу воспользоваться добротой Калерии. В среду, при свидании, я объясню тебе подробнее, а пока умоляю, требую, чтобы ты не выкупала меня на эти деньги. Геннадий».

Не успеет мама получить этого письма: сегодня — вторник... Надо послать телеграмму...

«Мама, требую не брать меня на поруки, завтра переговорим. Геннадий».

— Что вы стучите? Чего надо?

— Мне необходимо послать телеграмму матери. Немедленно!

— Смотрителя нет, а без него — нельзя.

— Пошлите в жандармское. Немедленно!

Надзиратель прочитал телеграмму и позевнул:

— Ладно... Только едва ли...

— Чего «едва ли»? Немедленно!

— Время праздничное, навряд полковник будет дома сидеть.

— Это не ваше дело!

— Да вы не кричите! Захочу, так и вовсе не пошлю. Никакой тут экстренности нет: никто не помирает. Стало быть, и полежать до завтра может...

— А если помирает?

Надзиратель повернулся и ушел.

— Вы ответите!

Молчание... Только лязгает железо, запирающее мою камеру... Злоба, бессильная злоба клокочет в груди, и нет ей выхода. В диком исступлении я схватываю со стола железный ковш и начинаю им бить в окне стекла. С жалобным звоном летят на пол стеклянные осколки, и этот звон еще

более усиливает мое неистовство: я бью стекла второй рамы и кричу:

— Вот вам! вот! вот!..

Свежий воздух полился холодными волнами в камеру, освежил мою голову, и я опомнился. Выбросил на пол ковш и, сев на кровать, в нервном истощении опустил руки и голову.

— Что такое?..

— Ничего... Рамы выставил... Весна, давно пора выставить, а вы...

— Что же это за безобразие!.. Жалко, смотрителя с помощником нет...

— Я требую прокурора...

— В карцер можно и без прокурора... Вот завтра доложу смотрителю...

— Сегодня, а не завтра... Я требую!..

— Вот и спите да мерзните... Сегодня вставлять некому, а переводить в другую камеру без смотрителя мы не имеем права... А если продолжать будете, то и связать инструкция дозволяет...

— Инструкция... Какая инструкция?.. Гм!.. Смешное слово...

— Вам все смешно... Погодите, не пришлось бы поплакать... Безобразие!

— Да, скверно... Окно не виновато... Идите!.. Не буду... Извините великодушно...

— Извините... Нет уж, пускай смотритель как знает, а я извинять не имею права...

— Ну, наплевать... Уходите с Богом!

Надзиратель крикнул стражника, тот привел Флегонта. Убрали все стекла, очистили рамы, испробовали крепость решетки, отобрали все твердое и острое, даже ручку с пером, и ушли... Смешно: они боятся, как бы я не покончил с собой... Нашли дурака!.. Я жить хочу, страстно, ненасытно хочу жить, а они...

После сильного нервного возбуждения наступил полный упадок сил. Я с трудом таскал по камере ноги и не мог сжать пальцев в кулак. Растерянная улыбка не сходила с моего лица, дергались губы и веко левого глаза. Пробовал говорить с собою и удивлялся своему голосу: слабый, глухой, не мой голос... Смешно и странно слышать... Валялся в кровати и думал, почему это не звонят в колокола. Словно я разбил не стекла окна, а все колокола в городе. Посмотрел в окно и тут только увидел, что уже стемнело. Как это так незаметно подкралась ночь, такая тихая и ласковая, кроткая и печальная ночь?.. Где-то играет оркестр духовой военной музыки... То тихо, почти не слыхать, то громко, совсем близко. Не поймешь, где. Может быть, в том саду, где мы впервые увидали и полюбили друг друга. Да, конечно там: когда ветер с той стороны затреплет на голове волосы, музыка заиграет громко, всем хором инструментов, а когда ветерок затихает — слышны только басы, барабан, кларнеты. Что там играют такое знакомое-знакомое, от чего щемит сердце? Вальс, грустный вальс. Где и когда я слышал? Почему радостно и тоскливо от этого вальса?..

— Тра-ра-рам, та-та, тарам-та-та-та...

Ах да!.. Вспомнил: это тот самый вальс, под который я мучился ревностью на вечеринке, глядя на танцующую с распорядителем гордую Зою... Какой милый, родной вальс!..

— Тарам-та-та, та-та, тарам-та-та-а-та-та, та-а-а-а-та...

Боже, как это было давно!.. Кажется, что с тех пор прошло больше года, а ведь это было всего четыре месяца тому назад... Сколько утекло воды за эти четыре месяца... Опустил голову на руки и, в приятном полузабытье, слушаю то рождающиеся, то умирающие звуки военного оркестра. Грезится что-то далекое, милое, прошлое, успокаивающее, баюкающее душу лаской... Вот заиграли опять... Что-то заунывное и задушевное... «Лучинушку!»

— Лучи-на, моя лучи-и-нушка да березо-о-овая, ах, что же ты...

Хочется плакать от непонятной грусти о чем-то потерянном. О чем? Не знаю. Не все ли равно, о чем!.. Холодный ветерок льется на голову, на спину, на руки... Немного холодно, но хорошо. Точно купаешься в Волге в жаркий летний день... Ах, как хорошо на Волге в жаркий летний день! Солнце припекает, как огнем, песок на берегу — горячий, словно нагретый в печке, а вода прохладная. Полежишь голый на горячем песке, а потом — кувырк в воду: сперва дух захватит от резкой перемены, а потом ничего... Только покрякиваешь от удовольствия... А потом прозябнешь, вылезешь — и бух в горячий песок, как в печку! И теперь мне то жарко, то холодно, словно купаюсь в Волге и в ее песках. Что это: музыка или только кажется?.. Нет, музыка смолкла, это в ушах осталось впечатление от музыки и от колокольного трезвона... Как странно: словно вылетевшие из оркестра обрывки музыки все еще летают над спящим городом и не находят себе пристанища... А все-таки холодно. Дрожь в теле. А в висках точно бьют стеклянными молоточками, похоже на часы.

Неужели уже светает? Да, вон там бледнеет и зеленеет небо, потухают звезды. На городской башне мелодично бьют часы. Сколько? Три... Неужели я пролежал на руках за столом с десяти до

трех?.. Озяб, надо лечь и хорошенько укрыться с головой. Можно сверху — шубой...

— Ну-ка, милая шуба, выручай: кажется, схватил лихорадку...

Я улегся, не раздеваясь, укрылся одеялом и шубой, поджал ноги и застучал, как голодный волк, зубами...

— Брр!.. Холодно. Ужасно холодно! Надо — с головой... И жарко, и холодно.

Странно: в ушах все еще звучит грустный вальс...

— Трам-та-та-та, та-тааа... Зоя, идем танцевать вальс!.. Идем, милая!..

...Удивительно: даже ночью не перестают трезвонить в колокола...

Душно и жарко. На кой черт вы накрыли меня шубой!.. Черти полосатые!.. К черту шубу!.. Жара смертельная, а они меня еще шубой... Не имеете права. Я потребую прокурора...

— Мама, не вели им покрывать меня шубой... Жарко...

— Тарам-та-та, та-та, тарам-та-та-там-та-ааа...

XXXIV

— Вставайте! Собирайте вещи!..

— Куда? Не хочу... Я хочу спать... Убирайтесь от меня.

— Вас матушка в конторе ждут...

— Мама?.. Ах да... Мама!.. Я сейчас... У меня ужасно болит голова...

— Собирайте вещи... Флегонт! Собери им вещи...

— Зачем вещи? Это мои вещи...

— На волю, на поруки вас к матушке... Поздравляю...

— На волю?.. Ну что ж...

— А вы поскорее!.. Это можно бросить?

— Что это?

— Орех в сахаре...

— Нет, нет!.. Отдайте его... Это моя тайна...

— Вещи, ваше благородие, готовы.

— Неси в контору... Пожалуйте! Сюда, сюда!.. Что с вами?..

— Очень болит голова... Сегодня очень холодно?

— Нет, тепло...

— Странно. Вы говорите, на волю?..

— Да. Сюда, в контору...

— Мама!

— Геня! Ты — свободен... Я так рада, милый!.. Скорее уедем из этого проклятого дома... Что с тобой?.. Ты в жару...

— У меня лихорадка, мама...

— Да на тебе нет лица!.. Что с тобой здесь сделали!..

— Ничего, мама... Погоди, я что-то хотел спросить тебя... Забыл. Очень важное что-то... Ах, да!.. Не вноси покуда денег Калерии...

— Да ты что, голубчик, бредишь, что ли?.. Я внесла уже и поэтому только тебя выпускают на волю...

— Я сперва должен видеть Калерию...

— Калерию? Вот тебе раз!.. Калерия за границей. Зачем тебе понадобилась Калерия?..

— Не знаю, мама... Ничего не знаю... Делайте, как хотите. Мне ужасно хочется спать, мама...

— Ты болен... Ах, Господи!.. Что же это такое...

— Вещи, сударыня, на извозчике...

— Ну, уйдем скорее!.. Застегнись хорошенько!..

— Распишитесь в получении сына.

Мы уселись на извозчика и поехали. Звонко трещала пролетка, покачивалась на рессорах, и катилась все вперед, а я сидел, прислонясь к матери с закрытыми глазами, и мне казалось, что мы едем назад... Я раскрывал глаза и изумленно смотрел на необычайное зрелище шумливого, торопящегося города... Смотрел, но не испытывал никакой радости, а только одно изумление.

— Ах, мама, как мне хочется спать!.. Скоро ли мы приедем, и куда ты везешь меня?

— На пароход.

— Разве уже ходят пароходы?

— Да, сегодня — первый пароход... У тебя лихорадка...

— Ничего... Как приедем на пароход, я лягу в каюте спать и просплю до самой Самары... Ах, как хочется, мама, спать!..

— Надо бы к доктору, да опоздаем на пароход.

— Не надо. Пройдет, мама... Заедем на телеграф: я дам телеграмму Зое, она приедет в Симбирск... и там мы обвенчаемся...

— Решили отложить до осени: твоя невеста должна сперва хорошенько поправиться, да и ты сам... Жених!.. Краше в гроб кладут...

— Кто решил?.. Как смели решать без нас?

— Мы с отцом твоей невесты решили...

— Не ваше дело!.. Стой, извозчик! Я — сию минуту, только дам телеграмму...

— Застегнись! Ах, какое мученье!.. Загорелось жениться...

«Христос воскресе, Зоя. Я свободен, выезжай Симбирск. Геннадий».

— Готово! Едем!..

— Полковник сказал, что ваше дело кончится к осени... И тебя могут посадить еще месяцев на семь досиживать...

— Ну!

— Ну... А ты — жениться...

— А я — жениться... До осени еще пять месяцев... Оставь, мама, эти разговоры, у меня и так болит голова...

— И телеграмма не успеет дойти. Вечером мы будем в Симбирске, а...

— В Симбирске мы останемся и подождем... Я должен видеть Зою...

— Успеешь...

— Нет, не успею... Дайте, наконец, нам свободу и возможность распорядиться самими собой... Довольно с нас одной тюрьмы...

— Застегнитесь же, ради Бога, на все пуговицы!

— Не желаю. Мне жарко.

— Уступили за две тысячи...

— Не понимаю...

— Торговалась с полковником, как на базаре. Две тысячи внесла, а третью надо послать Калерии...

— Ах да... Калерии... Не говори мне ничего про Калерию...

— Она теперь не такая... Она исправилась...

— Не мое дело...

— Она опять сошлась с мужем... У ней ребенок родился...

— Какое мне дело! Пускай родился... Мне это вовсе не интересно.

— Ухаживал, чуть с ума не сходил, а теперь не интересно...

— Никогда не напоминай мне об этом.

— Эх, ты!.. Неблагодарные вы... Она приняла в тебе такое участие, а ты... Три тысячи не бараний рог... Не всякий согласился бы...

— Перестань, ради Бога!.. Иначе я соскочу с извозчика и... вернусь в тюрьму...

— Конечно, она легкомысленная женщина, а все-таки добрая и отзывчивая.

— Тпру!..

— Матрос! Прими вещи...

— Какой пароход?

— «Гоголь».

Гудят свистки пароходов, развеваются на мачтах флаги, клубится из труб черный дым, скрипят сходни, поют грузчики, волоча по сходням что-то тяжелое:

Аа-ах, ней-дет, да вот пойдет!
Аа-ах, ней-дет, да вот пойдет!

А там, за пароходами, блестит свободная, широко разлившаяся река, а вдали синеют еще голые горы с пятнами ярко-белого снега в ложбинах и оврагах. Клочки порванной зимней одежды гор... Поплескивает тяжелая мутная еще вода в борт парохода и звенит, словно пароход — стеклянный. Пассажиры нарядные, словно вместе с пароходом их всех заново отремонтировали и выкрасили в яркие цвета. Говор, крики, пение грузчиков, грохот от бросаемых в люк товаров, французский лепет дам на балконе и русская ругань на палубе...

Стою на пароходе, смотрю на широкий простор водяной равнины, на синеватый контур далеких гор и потихоньку бунчу:

Выдь на Волгу! Чей стон раздается
Над великою русской рекой?
Этот стон у нас песней зовется...

А в душу радостной волной льется свобода, и хочется, простерши вперед руки, закричать:

— Здравствуй, матушка Волга, родимая река!.. Привет тебе, раздольная!..

— Я опять свободен, и любим я, матушка-Волга!!!

Кричать неудобно. Я снял шляпу и широким жестом руки махнул сверкающим на солнце водяным равнинам.

Хорошо! А озноб опять начинает ломать кости. Холодно, хочется потягиваться, погреться около горячей трубы... Вот как только отвалит пароход от пристани, пойду в каюту, лягу под шубу, закроюсь с головой и, поджав ноги, буду спать, спать, спать...

Загудел и задрожал пароход, шевельнулись колеса, и зашумела внизу вода.

— Отдай носовую!

— Есть!

Поплыла мимо конторка с провожающими, замелькали в воздухе платки и зонтики, задвигались баржи, пароходы, мачты, показалась Казань с

белым кремлем, с золотыми куполами собора, с красной высокой башней Сумбеки...

— Прощай, Казань!..

— Застегнись ты, ради Бога!..

— Иду, мама... У меня опять лихорадка...

— Иди пить чай...

— Нет, ты пей, а я лягу и буду спать, долго буду спать... До самого Симбирска... Спать и спать... больше мне ничего не надо...

— Ты кашляешь...

— Ничего... пройдет... Не беспокойся, старенькая... Я пойду... Что ты смотришь так беспокойно?

XXXV

...Какой жаркий день. Словно в жарко натопленной печке. Зачем вы меня закрываете? Не надо. Вот я полежу еще на горячем песке и буду снова купаться... Ты, мама, не бойся, я не утону. Я отлично плаваю по-саженному... Пустите же, не держите меня!..

...Я требую выставить рамы: вы не имеете права закрывать форточку. На улице весна, а вы скрываете от меня и говорите, что — зима. На прогулку я не пойду и обедать не буду. Не хочу я пить! Чего вы суете мне в рот? Убирайтесь от меня! Зачем вы кладете камень на голову? Не имеете никакого права...

...Мама, кто это в белом? Прокурор? Доктор... Не верь, он притворяется доктором. Скажи, что это — не я... Тише, опрокинешь лодку! Гребите, братцы, ровнее. Касьянов! Запевай «Вниз по матушке по Волге!»

...Ах, Зоя... ты совсем не умеешь перестукиваться. Ну, я слушаю... Не понимаю. Зачем тебе подвенечное платье? Оставь нас, мама!.. Это не твое дело. Ну, вот и перевернулись... Я весь мокрый... С ног до головы...

— Это хорошо.

Кто это говорит, что «хорошо»... Дурак какой!.. Дурак, брат, ты, Касьянов. Что вы со мной делаете?..

— Ничего, ничего... Оборотите хорошенько голову. Дайте ему ложку портвейну...

Вкусное вино... Налей, Касьянов, как следует... Оно горячее... Смешно...

— Калерия!.. У тебя горячие глаза... Как угли, раскаленные черным огнем. Уйди!.. Не люблю... Не жми мне руку... Не садись ко мне на кровать!.. Ах, это ты, мама... Я хочу спать. Разбуди, когда будем подходить к Симбирску... Ночь или день?..

— Ночь... уже девятая ночь...

— Когда же Симбирск?.. Я еще успею уснуть?.. О чем ты все вздыхаешь? Мне очень хорошо... Я скоро выздоровею...

Раскрываю глаза, смотрю на потолок, обвожу взором стены и удивляюсь. Незнакомая комната, белая с голубым; раскрытое окно, большое, светлое окно; в окно смотрит голубое небо, видны верхушки зеленых берез... Поют птицы за окном, и кудахчет курица... Странно! Что такое со мной случилось? Где я и как сюда попал? Серое, не мое одеяло... И ноги точно не мои: длинные-длинные. Где-то медленно выбивают маятником часы...

— Ты проснулся...

— Мама!.. мама!.. Ты...

— Не говори, доктор не велел разговаривать...

Доктор?.. Да, да, да... Вспомнил: ведь я болен, в больнице...

— Славу Богу!.. Слава Богу!..

— Мама... Где мы?.. В Симбирске?

— Да.

— Приехала Зоя?..

— Не говори же... Спи больше.

— Я не хочу спать... Скажи про Зою!..

— Она здесь, в Симбирске.

— Позови ее ко мне...

— Доктор не велит...

— А я хочу...

— Ты плачешь... Ах ты, Господи!.. Вредно волноваться, а ты...

— Пришли ко мне Зою!

— Ну, спросим доктора: он велел подождать. Может быть, разрешит.

— Попроси его... Ей-богу, я скорей выздоровею!.. Даю вам слово...

— Вот наказание!.. Я пожалуюсь, если будешь разговаривать...

Я уткнулся в подушку и тихо плакал, как обиженный маленький мальчик. И чувствовал я себя как маленький мальчик: сердился на маму и хотел назло ей умереть. А когда растворилась дверь и гулко прозвучал строгий голос доктора, обходящего всех больных в сопровождении фельдшерицы, я испугался и притих, притворился спящим и боялся, что мать будет на меня жаловаться доктору.

— Ну-с, молодой человек, как наши дела?..

— Капризничает он...

— Оставь, мама!

— Требует невесту...

— Эге!.. Вон он чего захотел. Это хороший признак. Ну-ка, жених, сядьте, я послушаю... Температура?

— 36,7.

— Отлично. Повернитесь, жених, спиной!.. Вот так.

— Время ли теперь думать о женитьбе...

— Да-с, придется еще полежать... А, пожалуй, и того... На юге пожить... Дышите глубже! Еще!.. Хорошо, в общем хорошо. А жениться все-таки рано. Это, молодой человек, всегда успеется.

— Я прошу, доктор, не жениться, а только дать мне свидание с невестой.

— Денька через три-четыре... и то при одном условии... на приличном расстоянии... Смотреть друг на друга можно, а приближаться — никоим образом...

— Через два дня... А раньше?

— Я сказал, не через два, а через три-четыре. А впрочем, завтра увидим. Главное — не волноваться...

— Если не пустите, я буду волноваться гораздо больше, доктор. Нельзя ли завтра!.. Ну, хотя послезавтра!.. Мы не видались целую вечность.

Утро вечера мудренее... Завтра увидим, а не увидим, так посмотрим.

Доктор пошел прочь, мать — за ним. О чем-то они тихо разговаривали в дверях, а я лежал и улыбался во весь рот: скоро увижу, наконец, мою Зойку, мою прекрасную любимую Зойку... Какая она стала?.. Господи, как я счастлив!

— Мама, что сказал доктор? Можно завтра? да?

— Можно завтра... А потом советует пожить в Крыму до осени...

— Ура... О чем же ты грустишь и вздыхаешь?.. Все идет прекрасно...

— В Крым надо... Напрасно я отправила тысячу назад, Калерии...

— Мы обвенчаемся и вместе поедем в Крым... Господи, как это великолепно!..

— Лежи, не вскакивай на постели! Нельзя.

— А какой теперь месяц?

— Завтра — первое мая...

— Неужели — май? Не может быть!

— Май. Лежи же, Христа ради...

— Лежу, лежу... Все лежи да лежи... Надоело уж...

— Скажи, слава Богу, что жив остался... Думали, не встанешь совсем.

— Глупо, значит, думали... Зоя где остановилась?

— Молчи!

— Не замолчу. Скажи, где!

— У родных.

— Приходила она сюда?

— Каждый день заходит. И сегодня прибегала уж...

— Милая... милая... Она боялась, что я умру...

— Вместе ревели в приемной... Она ничего девушка, нравится мне...

— Вот видишь!.. А ты... Она удивительная... Такой больше нет на свете!..

— Перестанешь ты болтать или мне к доктору идти и пожаловаться?

— Молчу, молчу, мама... А смеяться можно... Это не вредно, а напротив...

— Потихоньку смейся...

Лежу и смеюсь. Не знаю, чему смеюсь... Все смешно: и рука у меня смешная, и ноги очень длинные, как у покойника, и прическа у мамы смешная... И фельдшерица курносая — нельзя смотреть на нее без смеха...

— Ну, будет уж!.. Посмеялся — и довольно...

— Это невозможно... Ей-богу!.. Уморительно!.. А какой сегодня день?

— Ей-богу, я сейчас пойду к доктору...

— Молчу, молчу, мамочка... Ябеда ты какая... Сутяга!..

— Кушайте!

— Опять — манная каша!.. С первого дня началась эта каша...

— Не капризничай!

— Когда же дадут курицу?

— На обед.

А все-таки вкусная каша, душистая. А посреди — лужица из растопившегося желтого масла. Даже слюнки потекли.

— А ложку!.. Забыли ложку!..

— Извините, сейчас подам...

Смешная, курносая... Похожа немного на Веру Игнатович. Где-то теперь Вера и Касьянов?.. Живо съел кашу, выскоблил дочиста тарелку, а есть все хочется.

— Вот вам молоко.

— Весьма и очень, сестрица милосердная, признателен...

— Я не сестра, а фельдшерица...

— Ну, все равно.

— Все равно, да не одно.

Поел, попросил зеркало и стал смотреть на себя: худущий, глаза ввалились... Ба, усы как выросли! Не ожидал.

— Мама, посмотри, как у меня выросли усы... Можно закрутить...

— Еще бы: жених!

— Не затворяй окна!

— Не дует?

— Нисколько. Должно быть, там сад. Как весело распевают птицы...

— Молчи и слушай.

Симбирск... Я в Симбирске. Как-то чувствуется другой город. Я очень люблю Симбирск. Он на высоких зеленых горах, тихий такой, ленивый, очень похож на старосветского помещика. А главное, это — Зоин город, и теперь в этом городе Зоя. Это чувствуется, что она теперь в этом городе. Ах, скорей, скорей, беги, время, и приближай меня к Зое! Я так соскучился по ней, так соскучился, что готов соскочить с кровати и помчаться разыскивать ее. Как вспомню, что завтра или послезавтра увижу Зою, обольется сердце кровью и хочется хохотать во все горло, хохотать, хохотать и болтать ногами... Воображаю, как в эту дверь войдет девушка в белом платье и вскрикнет от радости... Лучше, если бы в этот момент мы были одни...

— Мама, когда придет Зоя, ты нас оставишь ненадолго одних?

— Надо спросить доктора...

— У тебя — все доктор!.. Шагу не ступишь без доктора. Неужели ты не понимаешь, что...

— Пожалуйста, доктор велел издали.

— Нам надо поговорить о многом наедине.

— Скажите, пожалуйста!..

— Красива она? Правда?

— Худущая, как и ты...

— А какие у ней чудные волосы!

— Что-то уж больно много их... Свои ли у ней волосы?

— Ну, вечно с подозрениями... Ничему хорошему не желаете верить.

— Теперь так фокусничают девицы, что не узнаешь.

— У ней толстые косы, золотые...

— А ты взвешивал?

— Да, взвешивал.

— Теперь она в прическе.

— В прическе!..

— Целая копна на голове.

Зоя в прическе!.. Это смешно, ужасно смешно... Интересно, как она выглядит в прическе. Милая!.. Целая копна волос...

— Узлом, мама?

— Чего узлом?

— Да волосы-то!.. Бестолковая какая...

— Узлом, узлом... Теперь у всех узлом.

— Это очень красиво!

— А мне не нравится...

— Ты ничего не понимаешь.

— У меня были волосы до колен.

— Мало ли что было... А теперь вылезли.

— С вами вылезут... Погоди вот, женитесь, пойдут дети — и твоя Зоя начнет... и зубы станут болеть, и волосы вылезать...

— У нас не скоро будут дети. Мы... понимаешь, мы решили лет пять жить, как... ну, понимаешь... как брат с сестрой. Дети мешают общественной деятельности...

— А ну вас... не болтай пустяков!

— Потрудитесь вставить термометр!

— Опять термометр?

— Да, пора уж...

— Надоел ваш термометр...

— Ставь, ставь!..

Поставил под мышку термометр, лежу, смотрю в потолок и рисую себе Зою в прическе... Гм!.. смешно...

— Сколько?

— 37,2.

— Ну вот, оболтался... Повысилась...

— Больше не буду... Это пустяки...

Я притих. Убедился, что болтать вредно, и стал бояться, как бы повышение температуры не отдалило нашего свидания с Зоей. Сделался кротким и послушным. Опять стал смотреться в зеркало, находил, что худоба меня не испортила, а совсем напротив, еще более сделала похожим на какого-то писателя. Гм!.. «Что ни говори, а в моей физиономии есть что-то писательское»... Так и уснул с зеркальцем в руке.

Продолжение следует.

Рита КРАВЧЕНКО

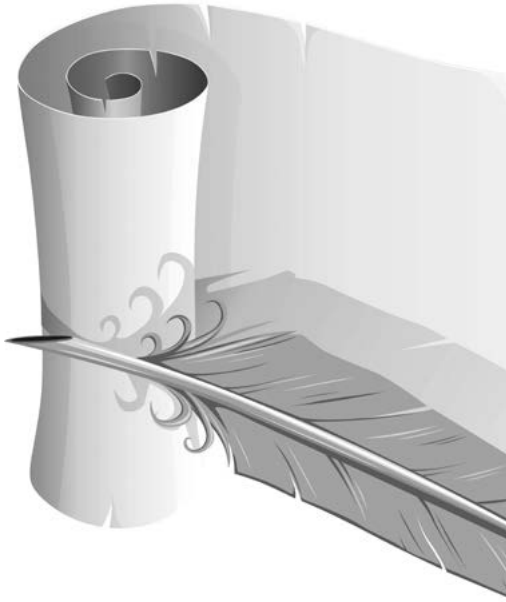

О себе

Пенсионерка, 67 лет. Живу в Краснодарском крае, село Ольгинка Туапсинского района. Люблю читать. Нравится писать рассказы. Делаю это с удовольствием, особенно если пишу конкретно о ком-либо. Увлекаюсь поэзией, легкой фантастикой. Иногда печатаюсь.

Возьми меня с собой

Организаторскими способностями Сергей обладал, можно сказать, с детских лет. Жили в суровом краю — в Архангельской области. Суровым он считался не только из-за долгой, морозной и снежной зимы, сама жизнь здесь была не из легких. Надолго задерживались лишь те, кто любил природу Севера. Ее несравненную красоту с нескончаемыми еловыми лесами, где высокие ели своими острыми пиками как бы подпирают небосвод, а синь многочисленных озер отражается в лучах солнца зеркальным отблеском. Разнообразен и животный мир. В тайге отлично уживаются медведи и белки, лисы, норки, куницы, ондатры, росомахи и множество других животных. Раздолье для птиц. А какая водится рыба! Морская и речная. Кто побывал здесь однажды, порыбачил и поохотился, не откажется приехать сюда еще хотя бы разок. Сергей гордился своим краем, что здесь родились и жили такие знаменитости, как всем известный русский ученый Михайло Ломоносов, поэт Николай Рубцов, и что именно здесь прошло его детство. Недалеко от Архангельска, в небольшом поселке, с родителями и двумя сестренками, прожил он безвыездно до службы в армии. Отец работал в исправительно-воспитательной колонии, мама — в поселковой библиотеке. По натуре отец был мягкосердечным, доброжелательным и порядочным человеком. Он очень близко принимал проблемы своих подопечных, молодых мальчишек, что плохо сказывалось на его здоровье.

— Уходил бы ты с этой работы, — часто говорила ему мама. — Всех тебе жалко. Не обогреешь каждого и не спасешь весь мир.

Отец соглашался, но продолжал работать. И когда в колонии произошел побег двух заключенных, сердце отца не выдержало. Болезнь надолго выбила его из седла.

— Но почему так? — не мог понять отец. — Ведь столько беседовал с пацанами! Объяснял. Все поняли. И нате вам! Что я упустил? Жалко! Ведь дети совсем. Жизнь себе испортили. И бежать-то куда?! Кругом лес да болото.

Долго выздоравливал отец, и в конце концов был вынесен окончательный вердикт.

— Вот так, голубчик, — сказал старенький доктор, — хочешь жить — меняй работу. Не с твоим характером и здоровьем нести такой груз. Тебе нужна спокойная, равномерная жизнь, без стрессов. Иначе в следующий раз не выдюжишь. А тебе еще детей растить. А лучше вообще вывози отсюда семью если есть куда.

Но «куда» — не было. Сиротой остался еще во время войны. Четырнадцатилетним мальцом рвался на фронт

отомстить врагу за родных. Так попал в военное училище, а по окончании — в Архангельскую колонию, где по сей день занимался воспитанием трудных подростков. Считай, с 1952 года на одном месте отслужил. Ни о чем не жалел. Сколько судеб людских не прошло мимо. Скольким помог, направил на путь правильный. И вот все! Сил таких уж нет, хоть и не стар вовсе, а придется смириться.

— Свое отработал, — сказала мама, — честно пенсию будешь получать. Дома есть чем заняться, да и на детей хоть время будет.

И отец согласился.

Теперь Сергею было с кем поговорить, поделиться своими мальчишескими радостями и разочарованиями, услышать совет отца. Времени хватало и на то, чтобы иногда погонять мяч с друзьями. Да и две его сестренки-малявки, как он их называл, уже так не донимали, больше крутились возле отца. Еще Сергей понял, что именно сейчас, в свои тринадцать лет, он ответственен за родителей и сестер. Он взрослый, он мужчина!

Во время разговоров с отцом Сергей о многом его расспрашивал. Почему случается так, что человек совершает преступление? Его, как и отца, беспокоила судьба оступившегося человека, и уже тогда он решил, что как станет взрослым — тоже будет помогать людям исправлять ошибки. Он был благодарен отцу, что тот всегда беседовал с ним на равных. И когда через два года семья осталась без главного кормильца, Сергей действительно всю заботу о семье нагрузил на свои мальчишеские плечи. Теперь он был единственным мужчиной в семье. Опорой и поддержкой для мамы и шестилетних сестер-близняшек. Маме пришлось устроиться еще на одну работу. Из библиотеки она прибегала домой, наскоро готовила ужин и торопилась в местную небольшую столовую, где мыла посуду, затем убирала помещение. Домой возвращалась за полночь. А дома Сергей сестрам был за всех сразу. Он кормил их, укладывал спать, утром отводил в детский сад, вечером приводил домой. Он всячески старался помогать маме. Хорошо учился в школе, держал дом в порядке. Для себя он высоко поднял планку и упорно делал все, что наметил.

Первый год без отца был тяжелым для всех. А дальше — легче. Девчонки становились более самостоятельными, уже и им можно было поручить домашнюю работу. Мама ушла из библиотеки и работала только в столовой, теперь в должности старшего повара. График работы был удобным, обязательно один выходной. Всю семью это устраивало. Девочки пошли в школу.

Радостное или горестное — время неумолимо оставляет все позади, а о том, что нас ожидает, мы никогда не знаем.

Вот и выпускной в школе у Сергея. Встал вопрос выбора профессии. А ее и выбирать не надо. Давно выбрана.

— Кем бы я ни стал, — рассуждал Сергей, — всегда буду помогать людям, но прежде надо отслужить в армии.

Он так решил.

Из сурового северного климата Сергей попал служить на теплое южное Черноморское побережье. За свое детство и юношеские годы он никогда не выезжал за пределы Архангельской области. Для него все было ново, и первые недели он не мог налюбоваться на природу южного края. Красоты его родного северного поселка всегда поражали, но здесь, на юге, все по-другому. Особенно было в диковинку, что зимой почти нет снега, редко минусовая температура. Даже и в зимние месяцы порой бывает до +20. А еще он встретил здесь Ярославу. Он впервые за девятнадцать лет влюбился. И в школе, и в поселке было немало девчат, но он как-то не обращал на них внимания. Возможно, в заботах о своих близких ему было не до этого, а может, еще не пришло время. Хотя маму в какие-то моменты это беспокоило. Теперь же Сергей в каждом письме писал о Ярославе и уже задумывался, согласится ли она поехать с ним на его родину.

Ярослава окончила первый курс Ярославского педагогического университета, где училась на лингвиста (переводчик). Приехала погостить на летние каникулы к своему дяде — замполиту их части. Сама из поселка Семибратово Ярославской области. А Ярославой назвали потому, что родилась она в теплый майский день, когда отмечали день города Ярославля.

В каждое увольнение Сергея они гуляли по берегу Черного моря и не могли наговориться. Так как Сергей был хорошим солдатом, встречам никто не препятствовал. Но каникулы заканчивались, и Сергея беспокоила неизвестность. Как дальше сложатся их отношения?

— Как отслужу, увезу тебя, — при встрече говорил Сергей. — Поедешь? А то украду!

— Посмотрим на твое поведение, — отшучивалась Ярослава, — если захочу — поеду.

До дембеля оставались какие-то три месяца, но ведь это так много, когда любишь, а видеться возможности нет. Он ежедневно писал письма Ярославе. Реже получал от нее. Пару раз замполит звонил племяннице и давал возможность поговорить и Сергею. Затем замполита перевели в другую часть, а еще спустя немного времени перестали приходить письма от Ярославы. Сергей был в полном неведении и отчаянии и тогда понял, что любовь может не только сподвигнуть на хорошие поступки, но и толкнуть на преступление, которое он чуть не совершил.

Служить осталось чуть больше месяца. Сергею будто «снесло крышу». Он готовился к побегу. Даже разработал план, как будет добираться к Ярославе. Но его разум все же вовремя взял верх над безумием. Вдруг он вспомнил тех двух молодых ребят, за которых когда-то так переживал отец.

— Какой же я самодур! Чуть сам себя в тюрьму не упек. — Мысли в голове перегоняли одна другую. — Даже о маме и сестренках не подумал. Память об отце чуть не очернил. Взыграла кровь дурная. После дембеля сразу к Ярославе поеду, и все будет ясно.

Сергей смог удержать себя от бездумного поступка и был рад, что никого не посвящал в свой глупый план.

И вот он уже несколько часов стоит перед домом Ярославы. Дом закрыт на замок. Пятница. Вечереет. На улице — никого. «Кто-то же должен прийти домой с работы, — думал Сергей. — Да и Ярослава писала, что на выходные из института приезжает к родителям».

Пока Сергей кругами расхаживал возле дома, из окна соседнего дома за ним долго наблюдала женщина. «Что надо этому молодому человеку? — рассуждала она. — Кто такой и что высматривает? Может, вор, темноты дожидается?» Все это вызывало подозрение. Она-то знала, что в дом никто не придет. «Может, милицию вызвать?» И все же она решила прежде выйти сама.

— Что это вы полдня тут топчетесь?

Сергей повернулся на голос. Перед ним стояла женщина с палкой в руке для острастки, готовая в ту же минуту огреть его.

— Вы что, меня за преступника приняли? — засмеялся Сергей. — Я друг Ярославы. Вот отслужил и прежде к ней заехал.

— Какой же ты друг, если ничего не знаешь? — недоверчиво произнесла женщина. — У сестры она, в городе. А может, еще и в больнице! Покажи-ка свои документы.

— Что случилось? Расскажите. — Сергей протянул документы.

Посмотрев бумажки, женщина пригласила в дом.

— Замерз, поди? И проголодался небось? Сколько времени снег топтал! Пройдем в дом. Поговорим. Да и на ночь глядя куда ты пойдешь? Она быстро поставила на плиту кастрюлю и чайник. — Тетя Даша я.

Сергею очень хотелось побыстрее все услышать, но он терпеливо ждал, когда же наконец тетя Даша будет готова обо всем ему рассказать.

Поставив перед Сергеем тарелку с супом, тетя Даша неторопливо и как-то издалека начала рассказывать.

— В этот год рано наступили морозы. В первых числах ноября, уже с вечера, подмораживало и только к обеду следующего дня оттаивало. А к концу месяца, видишь, сколько снега навалило. Как раз тоже пятница была. Днем снег прошел, слякоть. Володя со Светланкой собрались в город к старшей дочери, чтобы наутро сразу забрать Ярославу домой на выходные. К утру хорошо приморозило, вот и потащило машину прямо под грузовик. Говорят, удар был таким сильным, что родители погибли сразу. Ярославу спасло лишь то, что дверца в машине открылась и ее выкинуло на обочину. Сильно помяло, но осталась жива. Даже на похоронах родителей не могла присутствовать. Так неожиданно и трагично все произошло. Очень жаль. Порядочные были люди, интеллигентные. Соседи хорошие. А Яринка так сюда больше не приезжала. — Тетя Даша вздохнула и посмотрела на Сергея.

— Что с тобой, парень?

Сергей сидел бледный. Ком боли так сдавил в груди, что невозможно было дышать.

— Попей водички, — тетя Даша поднесла к губам Сергея бокал, — и успокойся. Ничего не изменишь. А если уж ты приехал к Яринке, то держи себя в руках. Ведь ей поддержка ох как нужна!

Сергей глотнул воды и, превозмогая боль, сказал:

— Вы дадите мне адрес сестры? Мне надо срочно туда ехать.

— Вот и поедешь. Утром. Последний автобус давно ушел, а по-другому отсюда никак не уехать. Отдохнуть тебе надо. Сейчас постелю — и ложись. Утро вечера мудренее. Сын мой тут через два дома живет. В город собирался. Завтра заедет ко мне, и тебя захватим.

Всю ночь Сергей ворочался. То засыпал, и ему снились кошмары. То просыпался, и ему слышались какие-то шорохи и стоны. Встал еще затемно. На столе стоял завтрак. Через некоторое время заехал Дмитрий, сын тети Даши, и, позавтракав, они втроем на стареньком «москвиче» поехали в город. На трассе был небольшой гололед. Дмитрий ехал осторожно, и Сергей понял, как сложно управлять машиной на такой дороге.

— Летом за полтора часа доезжаем, — промолвил Дмитрий, — сейчас хоть бы за три доехать.

И действительно, через три часа Сергей стоял у порога нужной квартиры. Сердце бешено колотилось. Дверь открыла молодая, очень похожая на Ярославу женщина. Опередив ее вопрос, Сергей представился: «Я друг Ярославы, — и, чуть помедлив, добавил: — пожалуй, жених». Женщина молча распахнула дверь, приглашая войти.

Еще с порога Сергей услышал: «Иришка, кто там?» Он сразу узнал голос Ярославы, а она уже шла навстречу, опираясь на костыль.

— Сережка! Это ты?

Она плакала и смеялась одновременно. А Сергей целовал ее лицо, солоноватое от слез, и успокаивал.

Чтобы не мешать, Ирина пошла на кухню накрывать стол к обеду. Был субботний день, вся семья в сборе.

Совсем еще свежей была боль потери родителей. Поэтому разговоры Ярославы больше касались этой темы. Затем она вдруг спросила: «А ты возьмешь меня с собой, Сережа? Я не могу здесь быть и в дом не хочу возвращаться. Там все о родителях напоминает, о той счастливой жизни».

— Конечно! Я же приехал за тобой. Вместе мы победим эту боль и родителей будем помнить.

Сергей не врал. Вскоре они уехали в Архангельск, расписались. Ярослава перевелась в Архангельский институт по своему профилю. Получил образование и Сергей, и вместе с Ярославой они долгие годы работали с трудными подростками, помогали им встать на правильный жизненный путь. Вырастили троих детей и ежегодно собирались в доме родителей Ярославы, где с семьей поселился сын Ирины. Это были незабываемые встречи. Теперь же сами, далеко не молодые люди, Сергей и Ярослава вспоминали те два южных месяца. Не довелось им больше побывать на Черном море, зато внук в Новороссийске поступил учиться в высшее инженерно-морское училище и есть у них еще время встретить рассвет на берегу моря и услышать тихий шепот далекой юности.

Краснодарский край

Зулкар ХАСАНОВ

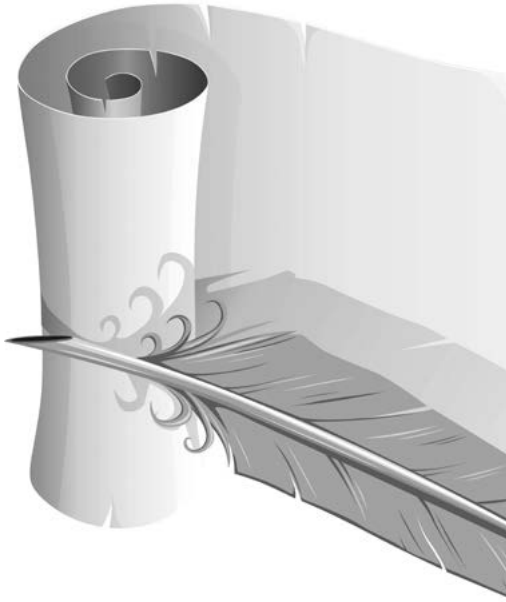

Зулкар Хасанов родился в 1931 году в деревне Султанмуратово в Башкортостане. Испытал военное лихолетье. Служил в морских частях на Тихом океане, окончил Саратовский нефтяной техникум, Университет марксизма-ленинизма. Работал механиком, главным инженером в нефтяной отрасли, затем в конструкторском бюро Калужского турбинного завода. Член Российского союза писателей. Печатался в журналах «Юность», «Российский колокол», «Чешская звезда».

Дядя Петя

С теплотой вспоминаю свою трудовую юность. 1949 год. Недавно закончилась война. Страна оживала, преодолевая громадные трудности. Мы молоды, полны надежд. Окончив школу, поступили учиться на механическое отделение Саратовского нефтяного техникума.

Браво, ребята, вперед!

Итак, мы, Анатолий и я, — с сегодняшнего дня студенты. Мы — будущие механики по транспорту нефти и газа — с оптимизмом смотрели в будущее, с большим рвением готовились к учебе.

Если немного углубиться в историю тех далеких, но памятных лет, можно узнать, что газ пришел первым в Москву с месторождений Саратовской области в 1946 году. И мы, будучи уже студентами, очень этим гордились.

В молодости все кажется легко и просто. Общежития у техникума нет, не беда, мы сняли квартиру в 1-м Камышинском тупике города Саратова, недалеко от станции Саратов-2. Частный сектор, где жили хозяева квартиры дядя Петя и тетя Маша и их взрослая дочь. Мы с Анатолием разместились в маленькой комнатульке и слушали жизнь за стеной. Ведь дядя Петя работал в довольно известной Саратовской тюрьме надзирателем. По нему и не скажешь. В домашней обстановке выглядел вполне буднично, добрая, чуть прищуренная улыбка, даже некоторая застенчивость в общении с нами, с женой обращался весьма вежливо, называл ее Машенька и неоднократно ее целовал, уходя на работу в тюрьму.

Дядя Петя — довольно примечательная личность. Работал в революцию в ЧК. Был молод, горяч, много рисковал, но всегда выходил победителем. Бандиты тоже не дремали, придумывали изощренные способы обмана.

Обо всем об этом дядя Петя любил рассказывать своим квартиросъемщикам.

Хитрые жулики, чтобы обмануть бдительность дядя Пети, переодевались: женщины — в мужскую одежду, а мужчины — в женскую. Они тщательно изучали ту сферу, где будет совершено злодеяние. В ходу был образ безобидной, обездоленной женщины, который бандиты играли блистательно. Виртуозно владели артистичностью и быстро входили в доверие к обычным обывателям своей необыкновенной простотой, кажущейся наивностью.

Но дядя Петя не был наивным простачком: работая в ЧК, он неплохо изучил психологию бандитов и воров.

К примеру, вот стоит нищая женщина, прикрыв свое

лицо грязным и рваным платком, и просит подаяние. А чуть поодаль — крепкие ребята из бандитской группировки. Она подходит к прилично одетому мужчине и просит подаяние, умоляя мужчину подать ей Христа ради.

Как можно отказать? Мужчина и не думал отказывать такой убогой женщине в ее просьбе. Но только он доставал кошелек, как налетал из бандитской группировки мужчина под личиной женщины, вырывал кошелек — и был таков под прикрытием остальной группировки.

Однажды дядя Петя очень торопился домой к больной дочери, а тут недалеко от дома его встретили два бандита, узнав в нем своего бывшего охранника. Они кинулись на дядю Петю и стали его душить, но дядя Петя не растерялся, закричав: «Коля, бей их сзади!»

Такого поворота они явно не ожидали. Пока они, опешив, раздумывали, откуда должен бить Коля, дядя Петя скрутил и сдал в милицию одного из них, а другой убежал!

За все свои подвиги дядя Петя был награжден орденом Ленина, которым очень гордился. Жена дяди Пети, тетя Маша, работала на хозяйстве, хлопотала о продуктах, о керосине, готовила обеды на двух керогазах. В керосиновой лавке она покупала денатурат, которым лечила дядю Петю от язвы желудка.

Кроме ловли жуликов, дядя Петя увлекался цирком. Он был завсегдатаем саратовского цирка. В особенности дяде Пете в цирке нравилась борьба, он и меня с моим приятелем заразил цирком, мы тоже часто ходили туда.

Цирк — это всегда праздник, другой, по сути, мир, другая жизнь.

Цирковая атмосфера завораживает. Все удивительно и красиво.

Прежде всего, красочная арена, чуть выше арены возвышается цирковой оркестр, громадный купол с оркестром создают незабываемую атмосферу великолепия циркового пространства. Но самое главное украшение цирка — это, конечно, гости, зрители и артисты. Особенно клоуны.

Рыжий и Белый, как сейчас помню... Вспоминаю и улыбаюсь, как будто вижу их... На манеж выходит Рыжий и говорит Белому: «Здравствуй! — И протягивает руку. — Боже мой, какие у тебя руки! — удивляется Белый. — Грязные? — переспрашивает Рыжий. — Да ты бы посмотрел на мои ноги!»

В молодости все просто и смешно.

А еще помню один эпизод из цирковых выступлений. Встречаются на арене старые знакомые по работе в цирке. Один из них — ведущий программы, а другой — «изобретатель». Ведущий спрашивает «изобретателя», что он держит под мышкой (под мышкой у того дощечка, на которой написаны четыре буквы Л.С.П.О.).

— Я изобрел универсальную вывеску, — громогласно заявлял «изобретатель» и показывал свою дощечку, — которую можно повесить куда хочешь!

Ведущий ему говорит:

— Повесьте свою вывеску на овощном магазине.

— Пожалуйста, Лук, Салат, Помидоры, Огурцы.

— Ну а если надо будет повесить на пивной?

— Пожалуйста, Льем Старательно, Пена обязательна.

— Что вы скажете про парикмахерскую?

— Ловко Стрижем, Поцарапаем Обязательно.

— А как же быть с домом бракосочетания, местом, где регистрируются браки, например, в ЗАГСе?

— Любовь — Самое Приятное Ощущение.

— Дорогой мой человек, там происходят ведь и разводы семейных пар?

— Пожалуйста: Любовь Скончалась, Прощай, Окаянная.

И так на все случаи жизни были обязательные ответы.

Кроме цирка, к приятным моментам учебы можно отнести и каникулы, когда я приезжал к своему другу Анатолию, с которым мы вместе учились. Но вскоре меня призвали в армию, где я прослужил около пяти лет, с 1951-го по 1956-й. Вернувшись из армии, я окончил техникум. Затем начались мои трудовые будни: работал слесарем, механиком, затем и главным инженером.

Частые командировки по заводам, объездил полстраны, оттуда ушел на пенсию. Работа была увлекательная, интересная. Встречался с работниками николаевских, криворожских заводов. Бывал на одном из заводов Таганрога, Ленинграда и других.

И вот я уже на пенсии. Быстро жизнь пробежала, будто песня.

Однажды я приехал в свою родную деревню Соловушки.

Соловушки! Такое звучное имя дали деревне потому, что из этой деревни выходили замечательные певцы и певицы, и даже был церковный хор. Деревня не очень богатая, но были люди и состоятельные. Раньше были стиляги, а теперь их называют состоятельными.

Сегодня уже совсем другие богатые и бедные. А тогда не было такого расслоения, жили исправно, драк, скандалов не было. Учителя-пенсионеры любовались новыми учителями. Они уважительны и добры, при встрече здороваются и улыбаются, а старикам очень важны эти улыбки.

Жизнь в нашей деревне на загляденье. Всем бы так жить ладно, по совести. К примеру, деревенский батюшка подружился с учителями. Благодаря чему просветителей стало больше. Прохожие стариков приветствуют и кланяются. Учитель математики Меньшов Егор Дмитриевич, пенсионер, интересуется больше историей Российского государства. Нет-нет да выскажется по поводу пьянства.

— Все-таки мы много пили и пьем, — говорил он, — даже среди писателей издавна многие были пьяницами, это зло до сих пор мы не изжили. Что их заставляло пить — слава, критика читателей? Нам неведомо...

Но деревня в основном работящая. Не до пьянки. К тому же лето, пора сенокоса и уборки сена.

Разный люд живет у нас. Много трудолюбивых, а попадаются и те, кто живет словно спросонья...

На небе грозовые облака, все люди кидаются за вилами, граблями, чтобы убрать высохшее сено, а соседка Анатолия Маша — женщина мощная и сильная лет двадцати пяти — сидит, щелкает семечки и говорит: «Успеют убрать сено или нет?»

Вот стерва! Ее совсем совесть не гложет, что она не проявляет ни малейшего желания поработать вместе со всеми. И другая — рыжая Полина, лет двадцати, ей под стать. Когда уборщики сена ее попросили принести холодной водицы, ответила: «А я не хочу пить»

Вот психология, да? Конечно, воспитанием таких людских отщепенцев занимаются ветераны, учителя, служители церкви. Дай бог им силы воли, терпения, чтобы навсегда покончить с таким хамским отношением к своим товарищам, людям пожилого возраста. Тогда только к нам придет благополучие и покой.

Егор Дмитриевич ратует за такой подход к решению наших повседневных забот. И я с ним согласен. Когда мы с ним обсуждаем насущные проблемы, я всегда вспоминаю дядю Петю. А как бы поступил дядя Петя? А что бы такое сказал? Дядя Петя бы все исправил и помог.

Эх, да что там говорить: дядя Петя, молодость, Саратов!

г. Калуга

Софья АГАЧЕР

Продолжение. Начало в № 7, 8, 9 за 2017 год

Твоими глазами

Рисунок Настасьи Поповой

Поразившись своим воспоминаниям, Джон оглянулся и увидел, что другие машины тоже остановлены. Черные парни из Африканского союза смеялись, они перегнулись через борта автомобилей и сами трогали руки москвичей и хлопали их по плечам. Раздались гудки клаксонов, и машины тронулись дальше.

Джон немного успокоился. Ужасно хотелось вымыться после этих прикосновений. Было очень жарко. Американец с любопытством оглядывался по сторонам. Вчера вечером увидеть ему практически ничего не удалось. Члены американской делегации ехали с вокзала на автобусе по темному скучному городу, где освещались уличными фонарями только тротуары и проезжая часть. Фасады зданий, с их светящимися окнами квартир, были похожи на корабли в ночном море. Никакой разноцветной движущейся неоновой рекламы Coca Cola, Marlboro, никаких банков, ресторанов, гостиниц не было видно. Вдруг он заметил большую ярко горящую букву «М». Его соседка, Эмели, вскочила и радостно закричала:

— Смотрите, смотрите, это «Макдоналдс», наконец-то хоть что-то привычное!

Но переводчик, симпатичный парень Алекс, удивленно ответил:

— Какой такой «Макдоналдс»? Буква «М» означает, что это вход в московское метро. Наше метро — самое комфортное и красивое в мире. Вам всем раздадут специальные фестивальные карточки с вашими именами и адресом, где вы будете жить в Москве, и по ним вы сможете ездить бесплатно в общественном транспорте, в том числе и в метро. А еще с сегодняшнего дня в нашем городе стали освещать Кремль, и туда теперь может прийти каждый.

— Если русские подсветили Кремль — это действительно знак того, что мир становится безопаснее, — негромко прокомментировал слова переводчика Стив. — Раньше они выключали ночное освещение правительственных и других важных зданий, соблюдали светомаскировку на случай внезапной бомбежки.

Машины окружала толпа, и они останавливались еще несколько раз. Все успокоились понемногу. Переводчик Алекс объяснил, что не надо тревожиться, подобным образом встречать гостей — это такая русская национальная традиция. Особо почетных иногда даже подбрасывают на руках человек шесть. Тут Эмели ойкнула и тихонько, чтобы никто не видел, заплакала.

На других автомобилях процесс осязательного знакомства, похоже, сильно возбуждал прежде всего чернокожих братьев. Им это очень нравилось, и они пребывали в состоянии крайней готовности. Если бы не необходимость двигаться дальше и многочисленные свидетели, они бы уже реализовали свои эмоции с москвичками и москвичами в более интимной обстановке.

Джон снимал происходящее на свою камеру, когда его машина подошла к Колхозной площади, на углу которой со стороны Сретенки стояло

здание Щербаковского универмага. На крыше магазина расположилось несколько сотен людей, они хотели получше рассмотреть происходящее. Джон поймал в кадр это двухэтажное здание и людей на крыше — и вдруг увидел, как по фасаду побежала трещина. Раздался треск, напоминающий сухой выстрел, а потом грохот, летящая шрапнель кирпичей — и всё заволокли столбы плотной цементной пыли.

Из толпы тут же выдвинулись парни, на ходу доставая из карманов красные повязки, и выстроили оцепление вдоль Садового кольца, перегородили Сретенку. Машины с иностранцами резко увеличили скорость. После нескольких мгновений оцепенения американцы стали требовать, чтобы машину остановили, начали объяснять Алексу, что они могут помочь в спасении людей. Переводчик среагировал быстро и грамотно, сказав, что все необходимые действия уже предпринимаются советскими специалистами, а совсем рядом находится институт имени Склифосовского — лучшее медицинское учреждение в стране по оказанию экстренной помощи при острой травме.

До самого стадиона Ленина в «Лужниках» американцы обсуждали происшествие и решили, что надо обратиться к делегатам фестиваля с предложением отменить торжественное открытие и объявить траур по погибшим, а также немедленно начать сбор средств для лечения пострадавших и помощи семьям погибших.

В «Лужниках» Джон спрыгнул со своей машины и побежал к соседней, где располагался Стив:

— Стив, ты видел эту катастрофу с обрушением здания на площади?! Там погибли десятки, а может быть, и сотни людей! И мы причастны к этой беде! Я все снял на пленку! Надо помочь русским!

— То, что снял на пленку, — это отлично. Дай мне немедленно камеру, я передам отснятый материал по своим каналам в CNN. Считай, что с сегодняшнего дня с таким сюжетом ты стал знаменит, а значит, и богат. За русских не волнуйся, торжественная церемония открытия будет великолепной, они такие вещи делают с огромным размахом, а про трупы и не вспомнят. Сделают вид, что ничего не случилось. Даже в местной прессе ничего не будет опубликовано. Что такое сотня человеческих жизней по сравнению с праздником борьбы за мир?! А кроме того, они привыкли к массовым жертвам во время народных гуляний. Это одна из их варварских традиций. Даже во время празднеств в честь коронации их последнего царя Николая Второго на Ходынском поле в Москве погибло больше тысячи человек. О, мне пора исчезать, по-моему, эти двое энергичных парней идут как раз за твоей пленкой. Пока! — Стив быстро схватил камеру Джона и скрылся в толпе. Двое парней, направлявшихся к ним, побежали за Стивом, пытаясь перехватить его.

Джон Кор сидел на трибуне стадиона абсолютно опустошенным. Он все ждал, что кто-то из выступающих на церемонии открытия фестиваля скажет о случившемся, выразит соболезнования семьям погибших, но все смеялись. Окружающие Джона молодые глаза излучали восторг. Со времен древнего Рима для людей, собиравшихся на трибунах стадионов, человеческие жертвы были делом обычным, а фестиваль являлся событием вселенского масштаба, который никто не позволил бы омрачить из-за сотни погибших зевак, неудачно устроившихся на крыше.

Делегатам фестиваля на трибуны поставили клетки с голубями: по десять птиц в каждой. По команде старших на трибунах парни и девушки выпустили пернатых, подбросив их в небо. Глядя на них, Джон вдруг почувствовал облегчение, он понял, что летящие голуби открывают дорогу благой вести и любви в эту часть земли, и сердца людей будут разбужены.

8. ВСТРЕЧА

Сто девушек удивительной красоты, одетых в белые гимнастические купальники с короткими юбочками, объединялись в различные немыслимые фигуры на огромном зеленом поле стадиона, подобно кристалликам в калейдоскопе. Фигуры распадались, складывались по-новому, перетекали одна в другую. Далее началось представление с танцами и музыкой различных народов, населявших Советский Союз. Ни Джон, ни его товарищи по делегации не понимали слов песен и смысла происходящего, но чувствовали, что хозяева пытаются открыться своим гостям и показать, сколь многого они достигли в Советском Союзе и как замечательно им здесь живется. Все было очень красиво, ново, и делегаты испытывали необычайный подъем духа от происходяще-

го. Конечно, ни одна другая страна послевоенного мира не могла себе позволить таких сказочных торжеств. Именно сказочных. Знаменитые бразильские маскарады были жалким подобием происходящего здесь.

О культуре Советского Союза в остальном мире не было известно практически ничего, за исключением цирка и балета. Никто не знал творчества советских писателей, большинства композиторов, художников, практически никто не видел советского кино. И вдруг оказалось, что советские люди потрясающе красивы, могут смеяться, шутить, танцевать и петь.

Для Джона это стало огромным открытием. Он очень расстроился, что отдал Стиву кинокамеру и не может запечатлеть то, что происходит на поле стадиона и на трибунах. Момент обрушения здания, конечно, был уникальной съемкой, но никакой новизны и сенсационности эти кадры в себе не несли. В Америке Советский Союз воспринимался исключительно как страна зла, где людей мучают и пытают, где ценность человеческой жизни стремится к нулю. Уникальные кадры он мог бы снять только сейчас, возможно, впервые показав остальному миру открытых, смеющихся, танцующих советских людей — делающих это так же, как и французы, итальянцы, американцы. Короче, советские были нормальными, они были людьми. И вот это было настоящей сенсацией, которую Джон снять не смог!

За пределами Советской России, на бытовом уровне, ее образ формировали исключительно русскоязычные эмигранты, их ненависть и боль. Даже образованные молодые люди, такие как Джон, полагали, что развитие русской культуры остановилось на бале Наташи Ростовой из «Войны и мира» графа Льва Николаевича Толстого, «Лебедином озере» Чайковского и картинах русских авангардистов, что, уехав детьми или достаточно молодыми людьми, вдоволь намотались по миру и везде оставили свои работы. Поэтому увиденное им в Москве вызвало состояние культурного и информационного шока, а действия людей в состоянии шока являются аномальными.

Под утро Стив вернул Джону кинокамеру, и тот уже не расставался с нею до конца своего пребывания в Москве. Джазовый банд, в котором Кор играл на банджо, давал минимум по два концерта в день. Интерес советских студентов к джазу и рок-н-роллу был огромным. Музыка Гленна Миллера, Дюка Эллингтона, Бэнии Гудмана, Арти Шоу, Чарли Паркера, Элвиса Пресли звучала везде. В парке Горького каждый вечер под нее собирались танцевать рок-н-ролл и свинг самые красивые москвичи.

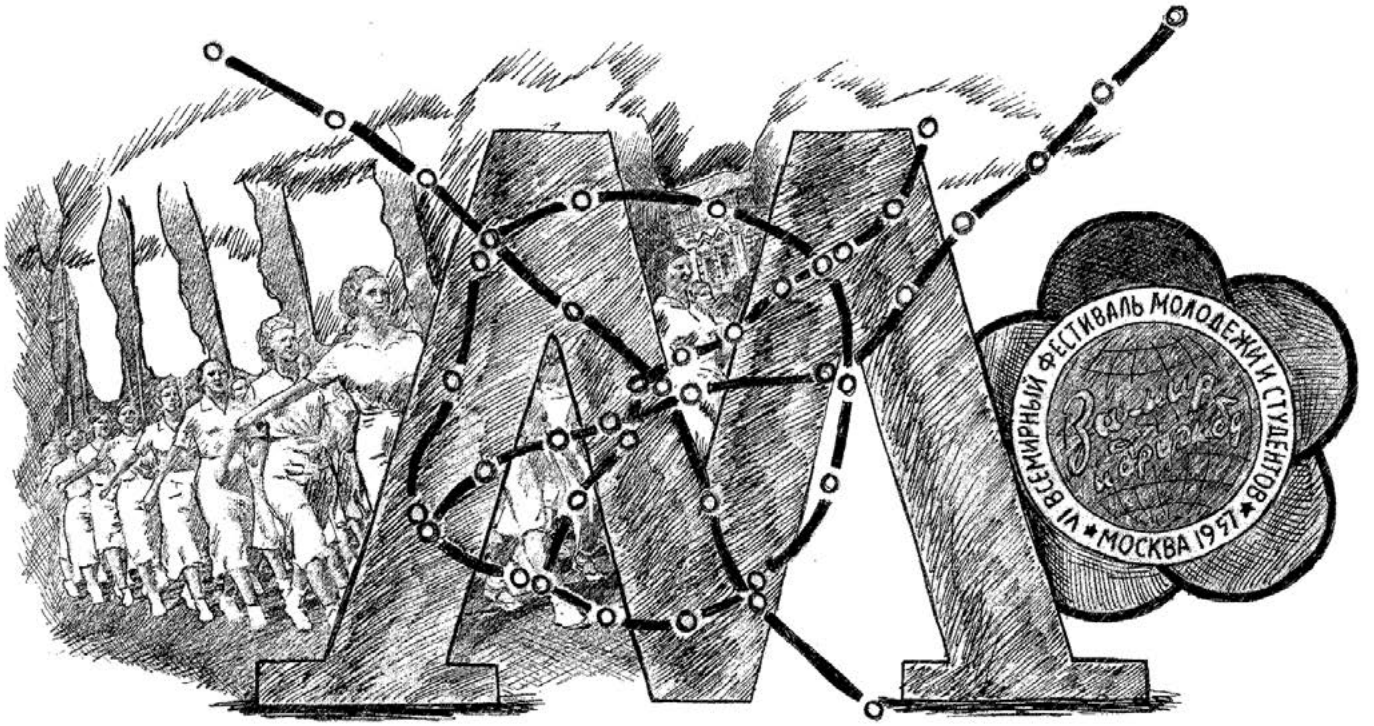

Они были одеты удивительно ярко: юноши носили узкие брюки, цветные галстуки и пиджаки, волосы их были начесаны вверх а-ля Элвис; девушки были облачены в туфли на высоких каблуках, цветные юбки колоколом с широкими поясами, плечи и шея их были вызывающе обнажены, а волосы рассыпаны по плечам, бусы, браслеты, клипсы, сумочки и перчатки дополняли наряд. Американцы играли джаз и, как завороженные, смотрели на этих ярких и раскованных молодых людей с раскрепощенной сексуальной энергией. Никогда и нигде больше, ни до, ни после Московского фестиваля, Джон не видел ничего подобного.

Дней через пять после начала фестиваля, на одном из таких танцевальных вечеров, Джон увидел парня своего возраста с американской кинокамерой, тот снимал их выступление. После окончания концерта Джон спрыгнул со сцены и подошел к нему:

— Привет, меня зовут Джон Кор, я из Нью-Йорка, я тоже очень люблю снимать жизнь. И у меня есть такая же кинокамера, как у тебя.

— Извини, я не очень хорошо говорю по-английски, меня зовут Иван Герцев, я студент медицинского института и снимаю фильм о фестивале по заданию Фрунзенского райкома комсомола. А камеру мне подарил друг моего отца. Камера эта знаменитая, ею американские операторы снимали Ялтинскую конференцию, — спокойно и приветливо ответил Джону русский парень.

— Потрясающе! Я так рад, что ты говоришь по-английски. Скажи мне, кто эти парни и девушки, что так необычно одеты и так здорово танцуют? Не бойся меня! — сказал Джон, заметив промелькнувшее напряжение в глазах Ивана.

— А я и не боюсь! Как, ты не узнаешь, кто это? Они подражают американцам, они одеты как американская молодежь и танцуют как американская молодежь. Мы же зовем их стилягами, — удивленно ответил Иван.

— У нас в Америке молодежь так не одевается и не танцует. Я правильно услышал? Их зовут сти-ля-ги? — подчеркнуто растянуто произнес Джон.

— Ну конечно, ты же американский рабочий и не знаешь, как одеваются и танцуют дети богатых буржуев! — попытался понять и интерпретировать русский.

— Я не рабочий, я кинооператор, сотрудничаю с несколькими американскими журналами и телекомпаниями, много езжу по своей и другим странам, но стиляг я не видел, — четко, чтобы его правильно понял русский, продекламировал американец.

— Вот видишь, даже тебе, простому кинооператору, буржуазная пропаганда не дает говорить правду. Может, ты скажешь, что и джаз с рок-н-роллом не американцы придумали? И «Серенада солнечной долины», «Девушка моей мечты», «Тарзан», «Сестра его дворецкого» — не американские фильмы? А Джек Лондон, Теодор Драйзер, Марк Твен, Эрнест Хемингуэй — не американские писатели? — немного раскрасневшись от такой явно «буржуазной лжи», наступал на Джона Иван.

Джон открыл от удивления рот. Молодой советский парень знал об американской культуре больше, чем обычный американец. Вот тебе и закрытая страна. Советские люди не знали, что такое виски, сигареты «Мальборо», автомобиль «Форд», джинсы и многое другое, но любили джаз, рок-н-ролл, читали Марка Твена и Хемингуэя. Американец почувствовал себя как Алиса в стране Зазеркалья из сказки Кэрролла Льюиса.

— Конечно, это американские фильмы. Ваши солдаты захватили их в качестве трофеев во время Второй мировой войны в Бабельсберге, пригороде Берлина. Я тоже очень люблю эти фильмы — это кино моего детства. А вот Теодора Драйзера и Эрнеста Хемингуэя я, к своему стыду, не читал. Ну а джаз возник на юге Америки. Черных рабов привозили из разных частей Африки работать на плантациях Юга, они говорили на разных языках, поэтому общались с помощью жестов или танцев, и часто не могли правильно повторить одну и ту же фразу на другом языке, поэтому импровизировали. Сочетание импровизации и устойчивой гармонии и дало миру джаз.

— Значит, вы, американцы, признаете, что угнетаете негров и ущемляете их гражданские права и свободы?! — неожиданно воскликнул Иван, и глаза его загорелись таким знакомым Джону огнем борца за справедливость.

— Да, рабство — это часть истории Америки, но мы стараемся преодолевать расизм в нашем обществе, — медленно, взвешивая каждое слово, проговорил Джон.

— Врете вы все! Вот, к примеру, если белая женщина полюбит черного мужчину,

как к ней отнесется американское общество? — еще более запальчиво продолжал задавать вопросы русский парень американцу.

— Бытовой расизм эволюционировал, как и само американское общество. Например, в начале века, особенно в южных штатах — Луизиане, Джорджии — подобные союзы были практически невозможны, а если и случались, то такую женщину могли опозорить — побрить ее наголо, порвать на ней одежду, не пускать в публичные места для белых людей. В этих штатах в старых домах до сих пор хранятся личные вещи предков — такие как парадные шпаги ку-клукс-клана. Мой отец встречал окончание Второй мировой войны во Франции. Так вот, он мне рассказывал, что французских женщин, что имели сексуальные отношения с фашистами, их сограждане тоже брили наголо и рвали на них одежду, — спокойно рассказывал об истории США Джон.

— Какие же у вас жестокие обычаи. Опозорить и издеваться над беззащитной женщиной только за то, что она полюбила мужчину с другим цветом кожи. В нашей советской стране это невозможно, здесь мы все равны, мы — интернационалисты, — с достоинством, как на комсомольском собрании, ответил Иван.

На танцплощадке было много ребят из Африки, Азии и Латинской Америки, и все они поголовно танцевали с советскими девушками. Пары танцевали очень раскованно и сексуально и после нескольких таких танцев уходили гулять в ночной парк, иногда возвращались обратно, но чаще всего нет.

На грани танцевального светового круга расположились парни, одетые в темные широкие брюки и белые рубашки, с комсомольскими значками на груди и красными повязками на руках. Это были народные дружинники, добровольно помогавшие милиции и следившие за порядком. Все они курили, кто-то сигареты «Друг», кто-то папиросы «Беломор» или «Север».

Джон, как завороженный, смотрел на этот курительный ритуал. Прикуривали парни как в окопе, зажигая спичку в ковшиках ладоней. Конец бумажного мундштука папиросы сначала сжимали зубами, а затем поперек пальцами. Когда бумажный мундштук папиросы намокал, его откусывали зубами и сплевывали прямо на пол танцплощадки. Обгоревшую спичку отщелкивали метров на десять, так же как и не всегда потушенный окурок папиросы. Разговаривали дружинники между собой, перекатывая окурок из одного угла рта в другой.

— Иван, если ты закончил снимать, может быть, уйдем отсюда? Ты мне покажешь Москву, а то я ее практически не видел. Извини, но я воспринимаю город исключительно ногами, — предложил Джон.

— Конечно, пойдем. Темно уже совсем, снимать практически невозможно, — приветливо согласился Иван.

Проходя мимо дружинников, американец закашлялся от густого дыма, и в перерыве между приступами надсадного кашля прохрипел:

— Терпеть не могу, когда курят марихуану!

— Какую еще марихуану? — сильно удивился Иван.

— Это такое растение, его сушат, а потом курят. Наркотик, — начал объяснять русскому американец.

— Марихуана — это табак? К табаку, конечно, есть привыкание, и он сильно вредит здоровью, но как будущий врач я точно знаю, что к наркотикам табак не относится, — подытожил табачную тему Иван.

Сразу за танцплощадкой Джон и Иван свернули и двинулись к выходу из парка. Вдруг в боковую аллею, по которой они шли, перегородив им дорогу, выехал грузовик. Его мощные фары проложили яркую дорогу света. Борт машины открылся, и на землю начали прыгать дружинники, в руках у них были мощные фонари, ножницы и ручные машинки для стрижки волос. И тут из-под кустов, деревьев и просто из травы стали вскакивать женщины, с визгом и криком бросаясь врассыпную. Это была женская советская половина тех интернациональных парочек, что покинули танцы. Дружинники ловили девушек, рвали на них одежду и брили до голого черепа машинкой, а затем сажали в грузовик, на котором приехали сами. Девушки визжали, царапались и кусались, как кошки.

— Ну что, шлюхи, подстилки, натрахались с черножо...ми? Налысо вас, чтоб все знали, кто вы, и плевали вам вслед! — презрительно кричали комсомольцы.

— Что они делают, это же насилие! Побежали, надо срочно позвонить в вашу полицию! Где здесь ближайший телефон? — тихо произнес американец и толкнул локтем Ивана.

— Не надо никуда звонить. Эти и есть почти что полиция.

Полицаи, фашисты! А делают они то же самое, что и ваши предки в Луизиане, — ответил ему Иван сквозь зубы.

Вдруг со скамейки вскочила девушка и побежала, но угодила в пятно фонаря, дружинник догнал ее, схватил за косы, намотал их на руку и начал пилить ножницами.

— Пустите меня, дяденька, — просила она, поскуливая. — Я думала, что он хороший парень, гость, хочет, чтобы я ему показала Москву, а он целоваться полез, а кричать неудобно, ведь иностранец же. А вы мне косы режете, за что? Позор ведь, мама меня убьет! Пустите меня, пожалуйста!

Продолжение следует.

США

Валерий ИЛЬИЧЕВ

Продолжение. Начало в № 9 за 2017 год

Жестокие игры

Очень опасная повесть

ГЛАВА II. БУДНИ УГОЛОВНОГО РОЗЫСКА

Прошла неделя. Смыслов постепенно входил в курс дела. Он целыми днями встречался с людьми и изучал оперативные материалы. К его удивлению, внешнее благополучие провинциального города оказалось обманчивым. Как и в столице, ежедневно поступали заявления о кражах, уличных нападениях и бытовых преступлениях. И если в деле фигурировал ранее судимый рецидивист, то сыщики неминуемо наталкивались на его принадлежность к одной из двух враждующих группировок.

Во главе «чугунков» стоял авторитетный вор Миронов, а «зареченскими» руководил его бывший подельник Куценко. Оба в последние годы были уважаемыми солидными бизнесменами. Но из оперативных данных становилось ясно, что именно они руководят в городе криминалитетом и имеют тесные связи с людьми из властных структур города.

По всем громким преступлениям полиция ограничивалась арестами рядовых исполнителей, предпочитая не затрагивать интересы влиятельных людей. И Смыслов понял, что и ему придется играть по заведенным здесь правилам.

Днем ему позвонил Пыжов:

— Слушай, майор, следователь Ступина жалуется, что ты до сих пор не дал показания по делу о нападении на инкассаторов. Ты ее не зли. Она нужный нам человек. Срочно иди к ней. Заодно познакомишься с красивой женщиной и вольешься в толпу ее поклонников.

Смыслов направился к следователю. Ступина действительно обладала привлекательной внешностью. Но сыщика насторожила расчетливая холодность, с которой она его рассматривала. Внезапно ее рука непроизвольно поправила прическу, и Смыслов понял: «Я, несомненно, ее заинтересовал. И, рассчитывая на возможный переезд в Москву, она готова начать сезон охоты. И мне надо держаться настороже».

Записав его показания, Ступина с иронической улыбкой заметила:

— Заложниц вы спасли, но теперь преступники вправе рассчитывать на снисхождение суда из-за ваших подсказок смягчающих обстоятельств.

— Иначе их было не склонить к освобождению захваченных женщин.

— А вы знаете, мне чрезвычайно интересно близко узнать человека, способного с такой быстротой заставить опасных рецидивистов действовать по его указке. Вот, например, меня очень сложно склонить к установлению доверительных отношений.

— Разрешите хотя бы попытаться — в целях научного эксперимента.

— Ну что же, я женщина свободная, без семейных обязательств, и с удовольствием понаблюдаю за вашими усилиями, когда вы пойдете на приступ.

— Я вызов принимаю и прямо сейчас пойду продумывать план взятия Бастилии.

— Лестно слышать сравнение меня с неприступной крепостью. Можете идти, но будьте готовы явиться ко мне по первому требованию.

Смыслов покинул кабинет следователя в сомнении. «Ее кавалерийский напор впечатляет. Но и оставаться долго без женской ласки мне тоже не хочется. При случайном знакомстве можно нарваться на неприятности. А Ступина вполне подходящий вариант для легкого досуга. Надо только не перейти грань, за которой начнутся "упреки, подозренья"».

И, приняв решение, Смыслов направился в архив. Он проводил здесь все свободное время, надеясь разгадать тайну гибели трезвенника Валова от ядовитого алкоголя. Анна Семеновна, уже привыкшая к его визитам, положила перед сыщиком старые оперативные дела. Ее удивляло упорство, с которым он вычерчивал сложные схемы, нанося на отдельные листки многочисленные точки и обозначая каждую из них отдельной буквой. Затем сыщик брал карандаш и соединял точки паутиной линий. Нередко ему приходилось стирать проведенные линии и выстраивать новые связи между ними. С каждым новым изученным делом сплетение линий становилось сложнее и запутаннее.

За действиями Смыслова благоговейно наблюдала сидящая за компьютером Мария. Этот сыщик казался ей волшебником, способным с помощью магии и колдовства найти преступника не выходя из кабинета. Она уже не раз просила Смыслова взять ее на настоящую операцию. И сыщик понимал романтические порывы девушки, мечтающей после окончания учебы стать великим следователем.

Проработав два часа, Смыслов устало потянулся и, тщательно собрав исчерченные листки, направился к выходу. Вслед за ним вышла в коридор Анна Семеновна:

— Вы действительно хотите найти убийц Валова?

— Если он выпил ядовитую водку по настоянию чужой воли, то я постараюсь в этом разобраться.

— Надеюсь, вы понимаете, насколько это опасно?

— Вы полагаете, что виновники гибели Валова серьезные и влиятельные люди?

— Валов был нелюдимым человеком и ни с кем не делился своими тайнами. Но мы проработали с ним вместе двадцать лет. Он мне доверял и незадолго до гибели обмолвился, что ему предстоит, как Давиду, вступить в бой с Голиафом.

— Откуда у простого сыщика тяга к древнегреческой мифологии?

— Он много читал. У убежденного холостяка было много книг и уйма времени.

— Спасибо за ваше сочувствие.

Сразу после ухода сыщика Анна Семеновна набрала номер телефона Пыжова:

— Алло, Александр Николаевич, вы просили докладывать о визитах Смыслова в архив. Он по-прежнему изучает оперативные дела Валова и чертит схемы. По-моему, у него пока ничего не получается.

— Хорошо, спасибо, Анна Семеновна. Если будут новости, то немедленно сообщите. Что-нибудь еще?

— Я хочу спросить прямо. Этот москвич против нас или он наш союзник?

— Ни то ни другое. Он «вместо нас». Никто в отделе не может себе позволить копаться в обстоятельствах гибели Валова. А вот новичок имеет полное право рыться в архивах, изучая особенности своей территории. Поэтому я и просил оказывать ему всяческое содействие. Пусть потаскает для нас каштаны из огня.

— Я вас хорошо поняла.

— Тогда до связи.

Отключив телефон, Анна Семеновна долго сидела в задумчивости. Ей все больше хотелось помочь сыщику из Москвы приблизиться к разгадке гибели Валова.

Прямо из архива Смыслов направился на встречу с агентом. Это был последний из четырех секретных информаторов Валова. Знакомство с предыдущими агентами особого оптимизма ему не внушило. Одна из помощниц сыщика оказалась содержательницей притона, где уголовники пропивали похищенные вещи и встречались с женщинами легкого поведения. От нее редко поступала ценная информация. Другая секретная сотрудница являлась подругой рецидивиста и время от времени сообщала отрывочные сведения, выбалтываемые приятелями сожителя во время пьяных застолий. Был еще пожилой уголовник, выдававший Валову секреты бродяг и алкоголиков, посещающих его холостяцкую квартиру. Поставлять регулярно важную информацию они не могли.

Теперь Смыслову предстояла встреча с последним агентом своего предшественника. О нем сыщику было известно немногое. Это был ранее дважды судимый человек. Вербовка его состоялась три месяца назад, и он пока не дал ни одного ценного сообщения. Было ясно, что Валову удалось заставить Глазкова согласиться на сотрудничество в обмен на освобождение от уголовной ответственности. Но в материалах отсутствовали

сведения, какое нарушение допустил рецидивист. И сыщику предстояло действовать наугад, пытаясь в ходе встречи выяснить, в чем провинился уголовник.

Смыслову повезло, и он застал Глазкова дома одного. Он сразу приступил к делу, сделав вид, что ему все известно.

— Слушай, Глазков. Вот мое удостоверение. Я прибыл на место Валова из Москвы и не позволю мне вешать лапшу на уши. Жаль, нельзя с Валова спросить, по какому праву он от имени государства простил тебе тяжкое преступление. Тебе же серьезный срок светил.

— Подожди, начальник, зря волну гнать. Я сделал все, как велел Валов. И малолетка, и ее мать написали заявы, что претензий не имеют. И я им отвалил двадцать тысяч за моральный ущерб. И вообще, это была явная подстава: я же не знал, что девчонка несовершеннолетняя. С ее формами ей далеко за двадцать лет дать можно.

— Стоп, не тарахти! Я понимаю, что тебе с твоими ходками возвращаться в зону по позорной статье не хочется. Но и ты пойми меня. Начальство прямо сказало: если Глазков при встрече не даст материал по раскрытию конкретного преступления, то возбуждай уголовное дело — и пусть сидит за решеткой. Тебе это надо? Даю двадцать секунд, чтобы ты смог доказать, что ты ценный источник информации и тебя надо оставлять на свободе.

— Ладно, начальник, не дави! Есть двое парней из дома 7 по улице Володина. Одного зовут Мишка, а другой Григорий. Оба не судимы, но считают себя крутыми. На прошлой неделе возле дома культуры ограбили под угрозой ножа мужика с бабой. Взяли не только деньги, но и перстень у мужика и золотую цепочку с кулоном у бабы. Деньги пропили, перстень Мишка носит, а кулон Гришка подарил своей знакомой из салона красоты на Липовой улице. Она там маникюром занимается. Можете их смело брать.

— А тебя не подставим?

— Да об этом грабеже они всей улице раззвонили. А потом, кто они в сравнении со мной? Действуйте смело. Надеюсь, этого хватит?

— На первое время сгодится. Но жду новой информации. И не заставляй меня впредь плохо к тебе относиться. Пока, до связи.

Приехав в отдел, Смыслов сразу направился к Коневу:

— Слушай, Сергей, не знаю, как тут у вас принято, а у нас в Москве мы сначала преступников задерживаем, а потом уж начальству докладываем.

— У нас все так же. Переходи к делу.

Смыслов кратко изложил суть полученной информации и предложил:

— Давай начнем раскрутку с салона красоты. Изымем цепочку и припугнем девушку судом за сокрытие краденой вещи. Получим показания на Гришку и задержим его. Тут же возьмем Мишку с перстнем на пальце. А уж расколоть двух несудимых парней с такими уликами затруднений не вызовет. Может быть, возьмем с собой Крюкова для прохождения курса молодого бойца?

— Костя сейчас на задании. Расследует гибель девушки под колесами вагонетки на узкоколейке. Лучше возьмем в дело Шестова. Он у нас дамский угодник и вмиг разберется с обладательницей похищенного кулона. Если не возражаешь, то грузимся в машину — и погнали.

Дальнейшая операция пошла гладко и без сбоев. Доставленная в отдел напуганная девица сразу назвала Гришку, подарившего ей кулон. Парня задержали на работе. Сначала он заявил, что украшение нашел на улице. Но после опознания потерпевшими супругами предпочел сознаться и назвать соучастника Мишку. Того немедленно привезли. Увидев в кабинете у следователя приятеля, Мишка не стал запираться и тоже дал признательные показания.

Дальше предстояло бумажное следственное оформление, и Смыслов направился в свой кабинет. Еще в коридоре он услышал спорящие мужские голоса. Войдя, увидел армейского капитана, который горячо размахивал руками перед лицом Кости Крюкова:

— Как же ты не можешь понять, что мой сын Василий не убийца?

— Все отцы не верят в виновность своих отпрысков. Но против фактов не попрешь. Вот, можете почитать объяснение вашего сына. Он сам без понуждения рассказал, что с утра, переписываясь с Ольгой по Интернету, договорился с ней о встрече. Вечером вместе провели время на дискотеке. Он пошел ее провожать. В сквере возле заводской узкоколейки, по которой подвозят сырье, попытался овладеть девушкой. Она в очередной раз отказала. И в результате Ольга оказалась сброшенной под колеса вагонеток с чугунными болванками. Вот видите, в конце им самим приписано: «Я признаю себя виновным в смерти Ольги и сожалею».

— Ты все истолковываешь неправильно и передергиваешь. Василий раскаивается, что приставал к девушке, добиваясь физической близости. И только. А то, что от досады ее сбросил на рельсы, ведь не пишет!

— Дело за малым. Сказал А, скажет и Б. Его же никто не вынуждал и за язык не тянул расска-

зывать, как девушку за грудь хватал и пытался под юбку залезть.

— Он честный парень. Я таким его воспитал. Скажи мне, кто в шестнадцать лет девок не лапал? А вот убить он не способен. Они встречались с Ольгой почти год, и уж наверняка мой сын пережил очередной отказ в близости. Конечно, он разозлился и ушел, оставив девушку одну в темноте в пустынном сквере рядом с узкоколейкой. Парень не должен был так поступать с девушкой. Хотя и его понять можно.

— Все равно будет сидеть до суда. За гибель девушки придется отвечать.

— Но не моему сыну!

Внезапно капитан резко повернулся к Смыслову:

— Послушайте, вы больше в жизни понимаете этого юнца. Я прошу, подключитесь к этому запутанному делу о гибели Ольги и оправдайте моего сына.

Смыслову не хотелось вмешиваться в чужое дело, но он понимал тревогу танкиста. Сыщик по опыту знал, насколько государственная машина способна равнодушно и безжалостно раздробить судьбу невиновного человека. И Смыслов решил помочь:

— Послушай, Крюков, если есть возможность убедиться в невиновности парня, то надо дать ему шанс. Вот ты упомянул, что молодые люди переписывались по Интернету. Сейчас поедешь с капитаном к нему домой и привезешь планшет парня. А я встречусь с семьей Ольги. Кстати, с кем она жила?

— С отцом, матерью и старшей сестрой.

— Значит, будет с кем поговорить. Через час встретимся здесь в кабинете и обсудим полученные данные.

В коридоре Смыслов столкнулся с Коневым. Тот удивился:

— Наступает период раздачи слонов за раскрытие грабежа, а ты уходишь.

— Ну ничего, ты же не забудешь меня в рапорте упомянуть.

— Только в порядке алфавита после нас с Крюковым.

— Если у вас так заведено, то вы всегда будете меня опережать.

— А чего ты удивляешься. Я тут в родном городе, а ты гость на временном поселении.

— Я тебя услышал и впредь учту. Только пиши рапорт каллиграфическим почерком и, по возможности, без орфографических ошибок.

Смыслова не смутила ирония Конева. Он и не надеялся на быстрое признание и доверие местных сыщиков. Все его мысли были в этот момент направлены на предстоящее выяснение обстоятельств гибели девушки. Внезапно ему пришла в голову идея использовать в этом деле юную Марию с ее знанием компьютерной техники. И он, зайдя в информационный центр, предложил:

— Мария, ты хотела участвовать в настоящем расследовании. Поехали сейчас. А вы, Анна Семеновна, не беспокойтесь. Никакого риска. Мы будем разбираться в обстоятельствах несчастного случая.

— Ну что же, вы человек серьезный, и потому отпускаю под вашу ответственность.

Обрадованная девушка быстро схватила сумочку:

— Я готова. Только скажите, что я должна делать.

— Хорошо, по дороге в машине все объясню. Заодно протестирую твою способность к общению. Без этого качества нет настоящего следователя и сыщика.

Выслушав в машине суть дела, Мария задумалась, а потом, тряхнув длинными волосами, с готовностью заверила:

— Ну что же, попробую вам помочь.

И по серьезности ее тона сыщик сразу поверил, что с ее решимостью стать следователем девушка вполне способна добиться успеха. Войдя в квартиру погибшей Ольги, Смыслов сразу понял, что с ее родителями говорить бесполезно. Они находились в шоке.

Вся надежда оставалась на старшую сестру Ксению. Та внешне сохраняла спокойствие. Но говорить о причинах смерти Ольги категорически отказалась. Не переубедили ее и призывы спасти от тюрьмы Василия. Тогда Смыслов заявил, что изымет планшет Ольги и по нему отследит развитие отношений между молодыми людьми. Это требование явно смутило Ксению. Заметив ее замешательство, в разговор вступила Мария:

— Послушайте, майор, дайте мне поговорить с Ксенией наедине. Есть вещи, которые девушки не могут обсуждать с мужчинами.

И Смыслов послушно вышел из комнаты. Прошло не менее получаса, пока Мария не позвала его. На диване сидела заплаканная Ксения, держа в руке раскрытый планшет сестры. Она с недоверием смотрела на сыщика. И Мария поспешно вмешалась:

— Я дала слово, что сообщенные Ксении факты не будут использованы во вред памяти ее сестры. И представила вас как человека опытного, способного разрешить любую сложную ситуа-

цию. Вы можете пообещать ей соблюдение конфиденциальности?

— Если это не противоречит закону, то я сохраню в тайне доверенную нам информацию и готов внимательно ее выслушать.

— Василий сестру не убивал. Она покончила с собой. Но я не хочу, чтобы об этом узнали люди. Пусть все выглядит как несчастный случай.

— Какова причина столь рокового решения?

— Ольга хорошо училась в школе. Успевала по математике и физике и легко могла поступить в технический вуз в нашем городе. Но она вбила себе в голову, что ее призвание — стать великой актрисой, и поехала в Москву. Там провалилась на вступительном экзамене по мастерству. Вернулась сама не своя.

— Неужели так сильно на нее повлияло крушение мечты?

— Это не основная беда. Там у нее произошла близость с каким-то типом из театрального мира, который обещал ей протекцию на вступительных экзаменах. Сами знаете, сколько проходимцев крутится вокруг девчонок, мечтающих сделать карьеру.

— Она имя не называла?

— Нет, только твердила в ужасе: «Как мог взрослый и известный человек со мной так поступить?»

— А может быть, этот тип и хотел помочь, но не смог из-за ее провального этюда? И все же и это не причина для самоубийства.

— Ее разочарование в жизни, к сожалению, дополнилось ежедневными скандалами в семье. Мать настаивала на поступлении в местный институт, а Ольга твердила, что вновь через год поедет в Москву поступать на актерский факультет. Конфликтовали постоянно.

— А что отец?

— У нас в семье главенствует мама. Отец ей лишь поддакивал, предпочитая всерьез в ситуацию не вмешиваться. Мне трудно об этом говорить, но родители тоже внесли вклад в гибель сестры.

— Ну и что послужило последней каплей?

— Между Ольгой и Василием была настоящая любовь. И она долго не решалась рассказать ему, что с ней случилось в Москве. В этот роковой вечер намеревалась признаться ему во всем. Но не успела. Получив очередной отказ в близости, Василий обиделся и ушел, даже не выслушав ее.

— А вы откуда это знаете?

— Она мне позвонила и сказала, что объяснения с Василием не состоялось. Они расстались, и она не хочет жить. Я не успела ничего сказать, как она отключилась.

— Значит, в ваших телефонах мы обнаружим запись этого разговора?

— Да, я готова предоставить вам ее планшет и мой телефон. Но не хочу огласки о факте самоубийства.

— Представить все как несчастный случай будет несложно. Бери листок бумаги и напиши о прекрасных отношениях между Ольгой и Василием. Но главное, укажи, что после расставания с ним сестра еще была жива и собиралась идти домой. Выскажи предположение, что она решила сократить путь и вместо пешеходного моста предпочла пересечь напрямую рельсовую узкоколейку, что и привело к ее гибели. Этого в сочетании с записями в планшете и телефоне будет вполне достаточно для снятия обвинений с Василия.

Подождав, когда Ксения закончит писать объяснение, Смыслов составил протокол об изъятии планшета и телефона. Здесь больше делать было нечего, и они покинули квартиру. По дороге в отдел Смыслов счел необходимым похвалить Марию:

— А ты молодец! Похоже, не зря выбрала профессию. Раскрутить человека на истину за считаные минуты не всякий сможет.

— Спасибо за признание. Только она была внутренне готова защитить парня от напрасных обвинений. Но не хотела огласки и позора для своей сестры. Так что вызвать ее на откровенность было несложно. Скажите, а подобные случаи добровольного расставания молодых людей с жизнью схожи между собой?

— Только в том, что часто мы сталкиваемся с целым комплексом причин, каждая из которых, в сущности, мелка и не является роковой. Но роковым образом, сойдясь в одно время и в одном месте, они сбивают молодых людей с толку. И знаешь, какой простой способ удержать себя от пагубного решения? Всего лишь перенести исполнение собственной казни на утро следующего дня. Это часто помогает осознать никчемность обид и переживаний.

Всю дальнейшую дорогу до отдела Мария молчала, осмысливая сказанное опытным сыщиком. А Смыслов, поднявшись в кабинет, сразу обрушил на Крюкова добытую информацию:

— Все, Костик, выпускай парня. Переписка по Интернету, а главное, разговор погибшей Ольги со старшей сестрой по телефону подтверждают, что после расставания с Василием девушка еще была жива. Все свидетельствует о несчастном случае. Так что выноси постановление об отказе в возбуждении уголовного дела.

Его авторитет и категоричность заставили молодого сыщика безропотно подчиниться. Танкист благодарно пожал руку Смыслову и повел сына к выходу. Уже стоя в дверях, он повернулся и предложил:

— Слушай, сыщик, надо с тобою пошептаться. Ты, Василий, ступай и садись в машину. Я скоро выйду.

Подождав, когда сын уйдет, капитан повел Смыслова к окну в конце коридора:

— Слушай, сыщик, я знаю, ты денег за освобождение Васьки не возьмешь. Да их у меня лишних и нет. Но хочу тебя отблагодарить важной информацией. До меня дошли слухи в части, что один из наших прапорщиков продал штатским два килограмма взрывчатки.

— Рыбу глушить собрались?

— Нет, добыча намечена более солидная. На самого Миронова покушение готовят.

— Откуда такая осведомленность?

— Сам понимаешь, адреса, пароли, явки я тебе не скажу. Стукачом никогда не был. Но этот прапорщик подрядился за большие деньги установить заряд под баней на даче Миронова. Тот каждую пятницу туда с друзьями и родственниками расслабляться приезжает. Мне до судьбы этого бандита, как говорит молодежь, «фиолетово». Но, возможно, ты пользу из этих сведений сумеешь извлечь. Только меня не вмешивай.

— Постой, сегодня пятница, а дело уже к вечеру идет. Ну все, капитан, я погнал. Ты своевременно информацию скинул.

— Я за спасение сына всегда готов тебе помочь. Город у нас бедовый. Если возникнет реальная угроза, то обращайся. Я тебя вывезу на танке из-под огня.

— Надеюсь, до этого не дойдет, но за поддержку благодарю.

Смыслов быстро вернулся в кабинет и положил в сейф пистолет. В задуманной им операции оружие было не нужно. Он знал, что Миронову принадлежит ресторан «Золотой аркан» в центре города и тот часто проводит там свободное время. На большой скорости он подъехал к ресторану и, войдя в зал, направился к бару. Предъявив удостоверение, приказал невысокому пареньку с густыми бакенбардами:

— Скажи Мирону, что надо срочно переговорить.

Бармен проворно скрылся за дверью в конце зала. Через несколько минут выглянул и взмахом руки пригласил сыщика следовать за ним. В узком коридоре два высоких охранника, убедившись, что посетитель пришел без оружия, впустили его внутрь небольшого зала, где сидел за накрытым столом Миронов с тремя приятелями. Бандит радушно налил в фужер водку и предложил:

— Угощайтесь, молодой человек.

— Спасибо, я на работе не пью.

— Значит, вы ко мне по служебным делам, а не ради вежливого визита?

— Да, именно так, но говорить буду без свидетелей. Пусть все выйдут.

— У меня от этих людей секретов нет.

— А Черчилль предупреждал, что предают только друзья, а он был умным человеком.

— Я вас понял. Выйдите, ребята, покурить. Я умею уважать чужие секреты. Ну, вот мы и одни. Я вас внимательно слушаю.

— Ко мне поступила информация, что у вас на даче под баней заложена взрывчатка, которая должна сегодня сработать, когда вы будете в парилке. И хотя в нашем деле никогда нет уверенности, похоже, сведения точные.

— А какая вам польза в спасении моей жизни?

— Никакой. Но могут пострадать невинные люди. Истопник, например. Если бы речь шла только о вас, я бы сто раз подумал, ехать сюда или нет.

— Кто заказчик, не знаешь?

— Даже если бы знал, то не сказал.

— Что посоветуешь?

— Найдите срочно специалистов по разминированию и устраните опасность. А уж потом разбирайтесь, кому успели встать поперек дороги.

— Хорошо, если все подтвердится, то на какое вознаграждение рассчитываете?

— От вас ни копейки не возьму. Я, в отличие от вас, чужим добром брезгую.

— Стоп, дальше фильтруй базар. Я предложил, ты отказался. Имеешь право. Только и я не люблю в должниках ходить. Если жизнь прижмет, то приходи. Попробую помочь.

Смыслов поднялся и, не прощаясь, направился к выходу. В течение последних двух часов его обещали защитить от гибели военный танкист и авторитетный бандит. И он четко понял, что спокойной жизни в этом «тихом» городе у него не будет.

Продолжение следует.

Илья КРИШТУЛ

О себе

Родился в Москве, где и живу. Учился в МГПИ, работал в кино, преподавал в средней школе. Сейчас домохозяин. Сочиняю юмористические рассказики, изредка публикуюсь.

Антикризисное эссе

Наступили тяжелые времена. Народ лишается работы. Причем на улице оказываются не дворники — они и так сутками на улице, не депутаты и не водители депутатов. Увольнения коснулись прежде всего самого многочисленного отряда наемных работников — менеджеров среднего звена. Эти образованные, умные, красивые и гордые люди находятся сейчас в ужасном положении. Из краеугольного камня мирового бизнеса они превратились в пыль. Их жизнь потеряла смысл. Их не ждут ровно в десять в офисе. Им не надо до шести вечера сидеть за компьютером с пятью перерывами на чай-кофе, обсуждая ужасные пробки. Не надо по пятницам пить виски, а по субботам пиво. У них больше не будет веселых и хмельных корпоративов перед праздниками. Остался в прошлом отдых в Турции. Исчез халявный Интернет вместе с «Одноклассниками.ру». Закончились офисные дни рождения с тортами, цветами и шампанским. Нет больше ежедневного обзвона клиентов, на чем, кстати, и держалась вся российская экономика. По ночам на бывших менеджеров среднего звена накатывает ностальгия по деловым, но сытным встречам за счет фирмы в недорогих итальянских ресторанчиках. Их домашний холодильник пуст, а автомобиль стоит без бензина. Жена, видя вместо денег мужа, сходит с ума и скандалит. Организм ровно в четырнадцать ноль-ноль по будням требует обеда и не получает. Ребенок хнычет без подарков и детских праздников. Статус упал на землю и разбился. Теща гадает не на кофейной гуще, а на жиже цикория. Соседи-маргиналы не просят в долг. Вместо «Парламента» приходиться покупать «Яву золотую», а вместо бочкового «Гиннесса» пить пластмассовое «Очаковское». «Как жить дальше и стоит ли вообще жить?» — спрашивают себя бывшие менеджеры среднего звена. И сами себе отвечают: «Нет! Дальнейшая жизнь будет неэффективна. Да и есть ли она, жизнь вне офиса? Как она проходит у остальных людей, у всех этих неменеджеров? Жизнь без охраны на первом этаже... Жизнь без костюма и галстука... Без кожаного портфеля и без секретарши начальника Людочки, без корпоративных сувениров и оплаченного мобильного, без офисного романа и быстрого секса в пустом кабинете директора... Сколько стоит поездка в метро, наконец?!»

«Одна поездка на метро стоит сорок рублей, но есть тарифы и подешевле, — отвечают работники биржи труда. — А жизнь вне офиса существует! Выдавальщицы медицинских карт в районных поликлиниках и гардеробщики там же, продавцы магазинов шаговой доступности и комплектовщики наборов детских игрушек, дежурные по эскалатору и кассиры пригородных касс — все они живут увлекательной и насыщенной жизнью!» И, кстати, не только они! «Кризис не страшен. Его надо просто преодолеть», — сказал автору этих строк

отдиральщик незаконно наклеенных объявлений. «И преодолеть прежде всего в себе», — добавила его жена, расклейщица этих объявлений. Им, молодым, уверенным в себе и в своем будущем людям, не грозят никакие экономические потрясения, а слово «дефолт» заставляет краснеть, хихикать и уединяться. Им некогда читать экономические сводки, они работают, делают карьеру, а по вечерам пьют за гаражами пиво, с улыбкой глядя на слабеющий рубль.

Вот с них надо брать пример, ныне безработный, а в недавнем прошлом менеджер среднего звена! А не с Абрамовича, который ежедневно теряет по миллиону долларов! Рабочий по обслуживанию линейных сооружений не теряет ничего, только если по пьянке забудет, где находятся эти его линейные сооружения и как они выглядят. И запомни — бывших менеджеров не бывает! Бывшими бывают только жены, мужья и президенты. К тому же недавно, по настоянию психологов и с целью уменьшения случаев суицида из-за социального неравенства, в названиях всех профессий, зарегистрированных в Российской Федерации, появилось это волшебное слово! Так что гони прочь депрессивные мысли! Никаких намыленных веревок, уходов в монастырь и в алкогольное забытье! Подними голову, открой глаза — новый, совершенно незнакомый мир лежит у твоих ног! И этому миру нужны твои мозги и твои руки! Ты работал менеджером по продажам в крупной торговой сети? Такая же должность менеджера, но по розничной продаже проездных документов для проезда на наземном транспорте ждет тебя! Или ты был заместителем начальника отдела продаж автомобильного салона? Тебе тоже будет интересна эта профессия! Потерю в зарплате компенсирует уютный, отдельно стоящий и хорошо отапливаемый офис на одного человека, расположенный у троллейбусной остановки. А если ты работал начальником отдела ипотечного кредитования в банке, то ты быстро освоишь все премудрости этой работы и уже через полгода сможешь стать СТАРШИМ менеджером-экспедитором по ОПТОВЫМ продажам льготных проездных документов! Мобильный, кстати, тоже оплачивается. Сложнее придется бывшим заместителям руководителей проектов управления развитием систем процессинговых центров. В трамвайном депо № 5, например, долго смеялись, узнав о такой должности, но, отсмеявшись, предложили вакансию менеджера-кондуктора с перспективой через год стать менеджером всего вагона. Раньше это называлось «вагоновожатый». Истеблишмент, кстати, всего трамвайного бизнеса.

А через год-полтора кризис закончится и все вернется на круги своя. Опустевшие офисы вновь наполнятся звонкими голосами менеджеров среднего звена, которые привычно начнут обзванивать клиентов. А их клиенты начнут обзванивать своих, те свои — других своих, а другие свои обзвонят первых. Круг замкнется, экономика России поднимется с колен и семимильными шагами двинется вперед, к новым свершениям. И, кстати, к новому кризису. Больше пяти лет только на обзвоне клиентов никакая, даже супергазонефтеалюминиевоникелевая экономика не выдерживает. Так что не стоит зарекаться от сумы, уже достигнув вершин бизнеса и работая старшим менеджером по оптовым закупкам детского питания в сети супермаркетов. «И это пройдет», как сказал один из первых в мире топ-менеджеров. Поэтому остановись как-нибудь, проезжая мимо будки по продаже троллейбусных билетиков. Выйди из своей иномарки и поклонись в пояс этой будочке. Помаши рукой менеджеру трамвая. И дай пятьдесят рублей стоящему рядом менеджеру по сбору средств на восстановление храма. Пусть похмелится. И воздастся потом тебе сторицей...

ЭКЗИСТЕНЦИЯ И ГАЛЯ ГАЛКИНА

Спешу сообщить, что разочарован уровнем подготовки редакторов «Юности», а также отношением их (в частности, галигалкиным) к авторам. Какбэ, у вежливых людей было принято отвечать приватно на приватные просьбы, ыщо сарказм в отношении лиц, трудами коих сей журнальный труп еще создает респектабельный лит.вид, — отнюдь не камильфо.

Бла-бла-бла.

Довожу до вашего сведения, что этим месседжем посылаю «квантовую» анафему на вашу затею, а лиц, причастных к данному инциденту, вычеркиваю из списка «пассионариев».

Зы. Извинения не принимаются.

Чучалин Влад, г. Ижевск

Галка ГАЛКИНА:

Дело в следующем, Влад! Избранные места из переписки с читателем Галка Галкина считает своим долгом все же предавать некоторой огласке. Потому что дама аккуратная, и, кроме того, ну не имеет права скрывать она от общественности перлы и адаманты российской словесности. Особливо таких, Влад, несомненных пассионариев, как Вы. Роман «Пронежность» и «Пино Кобато» достоин большего, чем «Юность». А мы лишь мимо проходили. Шлите Ваши бестселлеры прямо в «Эксмо». Там уже заждались. Можно со двора ну или через черный вход посредством литагента, имя которой слишком известно, чтобы мы называли его всуе.

Могу и сумму Вам обнародовать, во что Вам обойдется этот «приват».

Но главное, помните, когда окажетесь на литературном пьедестале Большой или какой-нибудь поменьше книги, кто Вам дал бесплатный совет и материнского пинка для более успешного начала Вашей блистательной карьеры!

Из квантового апокалипсиса с любовью!

Проказник Гео, человек-критик

В ПОИСКЕ ПАТРИОТИЗМА

ШТРИХИ К ПОРТРЕТУ

Проказник Гео уже пытался влезть в литературу под именем Рутко (он же Рудко) — Рутковский (возможно, Рудковский). Совмещает в себе черты, выявленные в литературной традиции советской критикой, а именно Солженицына, Бродского и некоторых безвестных литераторов, одновременно являясь литературным власовцем, литературным трутнем и литературным пигмеем. Пастернака он по-прежнему не читал, но по-прежнему осуждает. Иные признаки биографии практически отсутствуют или слишком туманны. Ясно лишь одно: до берегов Туманного Альбиона Гео уже не доехал, а до Колымского края не доехал пока. На этом пока и остановимся.

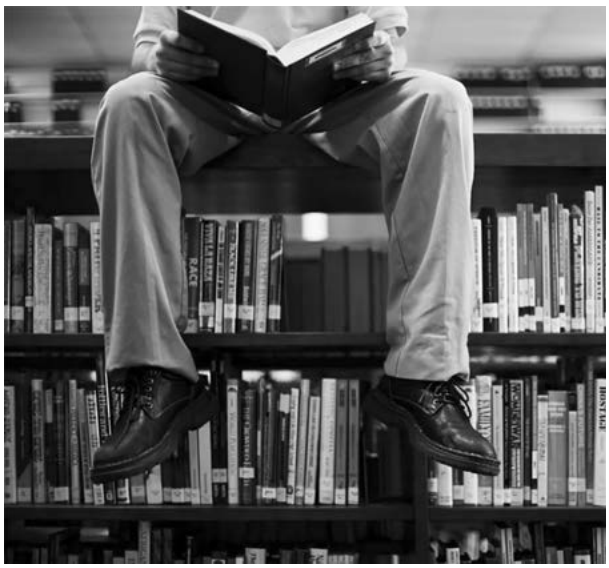

Андрей Рубанов. «Патриот». Финалист премий «Национальный бестселлер», «Большая книга». Серия Новая русская классика. Изд-во «АСТ».

— Я тебе не кролик. Слушай дальше. Эти телогрейки мы не пустим в продажу. Мы проведем полевые испытания. Сделаем рекламный ролик. Надо найти спецов по ножевому бою и драках на палках. Мы оденем каскадеров в наши телаги. Будем кинжалами бить, цепями и дубинами. Я сам буду бить, лично. Камнями кидать. Потом — снимем с людей, положим в ряд на землю, проедем танком и грузовиком. А потом — расстреляем!

Одновременно — из «калашникова», М-16 и «узи».

И слоган будет: «От пули не защищает. От остального — может». Не главный слоган, но — один из... Что?

— Ничего.

— Нет, скажи уже...

<...>

— Алекс, — позвал он. — Ты прав. Меня опять понесло.

Я орал и ругался. Я мудак конченый. Прости.

Горохов молчал, смотрел в треснувшее стекло.

— Ты не обязан заниматься телогрейками, — добавил Знаев после небольшого дипломатичного молчания. — И вообще... Если устал... или... ну... боишься — уходи. Я пойму...

Проказник Гео, человек-критик:

Совершенно непонятно, как это Рубанова обнесли с «Большой книгой» и «Национальным бестселлером»? Ведь признаки патологии на лицо? Текст бессвязный, местами напоминает параноидальный бред, герои, приснившиеся сами себе в страшном сне, стиль изложения такой, знаете, вполне себе незамысловатый. Для газеты «Вестник паровозостроительного депо» Нижнекальсонска вполне сгодится. Для раздела «Наши читатели шутят».

Но «Новая русская классика» — это уже не шутки. Или все же шутки? Знаете, как в старой доброй классике, когда вдруг страсти накалялись, а люди кругом интеллигентные, то вдруг самый горячий восклицал:

— Как вас, батенька, понимать прикажете?

Хорошо бы спросить автора, что он вообще и в принципе сказать хотел. Шутил он или это — просто поток сознания, вышедший из-под контроля автора, редактора и издателя иже с ними?

Что — это было?